INFORMATION TECHNIQUE

Date : décembre 2016
N° : Lsb501 - A
Page : 1/1

Rimfree®

CUVETTE SUSPENDUE DITO RIMFREE®

Dito

003909 00 000 Cuvette suspendue à alimentation indépendante DITO Rimfree® de 53 x 36 cm, avec trous pour abattant.
003909 10 000 Cuvette suspendue à alimentation indépendante DITO Rimfree® de 53 x 36 cm, sans trous pour abattant.

A commander séparément :

000071 00 000 Abattant double recouvrant thermodur à fermeture ralentie, à charnières laiton chromé.
000070 00 000 Abattant double recouvrant thermodur à fermeture standard, à charnières inox.

Fixation : par boulons sur mur porteur ou bâti support.
Fonctionnement à 6L

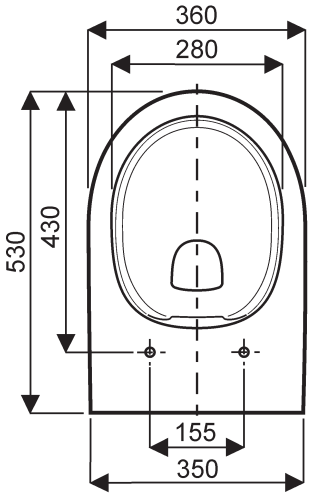

A commander séparément :
Un bâti-support Geberit à choisir dans les gammes Sigma ou Omega avec la plaque de déclenchement correspondante.
Configuration courante :
111.333.00.5 Bâti-support Geberit Duofix Sigma 12 cm autoportant.

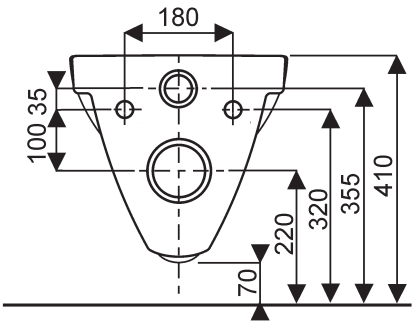

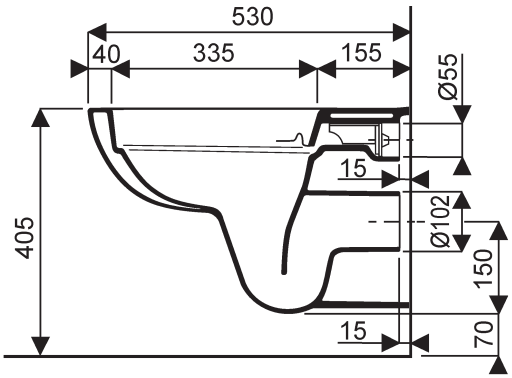

- Une discrète lèvre céramique assure la répartition optimale de l'eau dans la cuvette : l'eau qui cascade sous la lèvre assure l'évacuation des matières.
- Deux orifices latéraux canalisent l'eau vers l'avant de la cuvette en lui conservant son energie.
- Un léger relief conduit l'eau sur toute la surface du bol pour en assurer le rinçage.
- Dépourvue de bride, la cuvette de WC Rimfree est d'un entretien on ne peut plus facile : un simple coup d'éponge redonne éclat à la porcelaine.

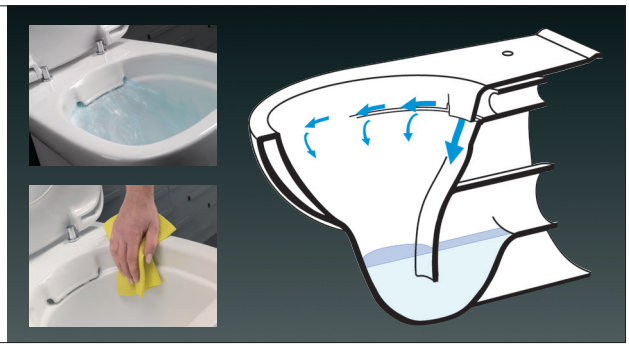

Mkt. Tech. décembre 2016

ALLIA PARIS

Z.A. du Bois Gasseau, CS 40252 Samoreau - 77215 AVON Cedex - Tél. 01 60 71 66 66 - Fax 01 60 71 66 67
Geberit SARL au capital de 936 000 € - R.C.S Créteil 612 038 430 - TVA FR 71 612 038 430