AXOR

AXOR Starck
Mitigeur bain/douche
Surfaces: **rouge doré brossé** Numéro d'article: **10411310**

Caractéristiques

- 2 sorties = 2 fonctions
- Longueur 200 mm
- type de raccordement: raccords S
- entraxe: 150 mm ± 16 mm
- type de jet du mitigeur: jet normal
- débit maximal sous 3 bars de pression: 18 l/min
- débit du bec déverseur sous 3 bars: 18 l/min
- débit de la douchette sous 3 bars: 16 l/min
- cartouche céramique
- limiteur de température réglable
- inverseur avec réinitialisation automatique
- clapet anti-retour intégré
- avec silencieux
- Convient au chauffe-eau instantané

Détails de l'article

EAN	4011097858692

Technologie

AirPower

Photo du produit

Plan géométral

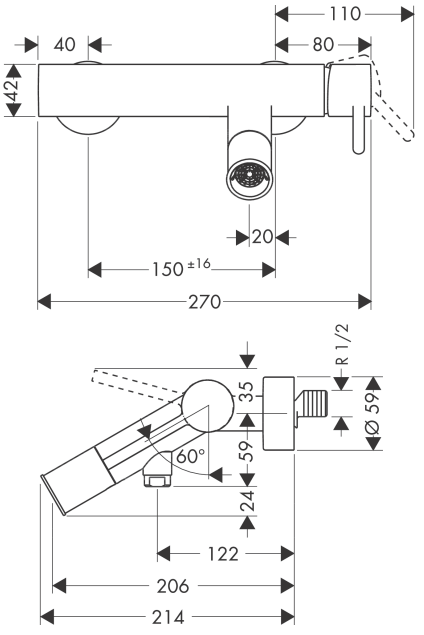

AXOR

AXOR Starck
Mitigeur bain/douche
Surfaces: **rouge doré brossé** Numéro d'article: **10411310**

Schéma d'écoulement

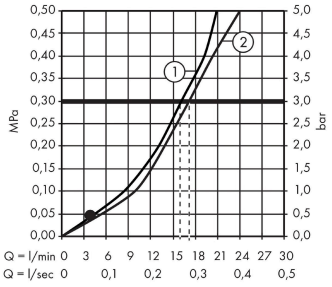

Sortie baignoire