AXOR

AXOR Citterio
Colonne de douche thermostatique avec douche de tête 180 1jet
Surfaces: **noir chromé poli** Numéro d'article: **39670330**

Caractéristiques

- comprenant : douche de tête, douchette, thermostatique de douche, flexible de douche, support de douche
- douche de tête AXOR Citterio
- taille de la douche de tête: 180 mm
- type de jet douche de tête : jet Rain
- rotule: douche de tête orientable
- type de jet douchette: jet RainAir, jet Rain, jet Whirl
- débit maximal sous 3 bars de pression: 17 l/min
- débit du jet Rain (sous 3 bars de pression): 17 l/min
- support mural de douchette
- longeur du bras de douche: 444 mm
- thermostatique AXOR Citterio
- butée de confort à 38° C
- limiteur d'eau chaude réglable
- entraxe 150 mm ± 12 mm
- tube recoupable par le bas
- ACS 20 ACC LY 074, valide jusqu'au 13.02.2025

Détails de l'article

EAN	4011097920917

Technologie

AirPower

Quick Clean

Certificats

ATTESTATION A.C.S. DE CONFORMITÉ SANITAIRE

Photo du produit

Plan géométral

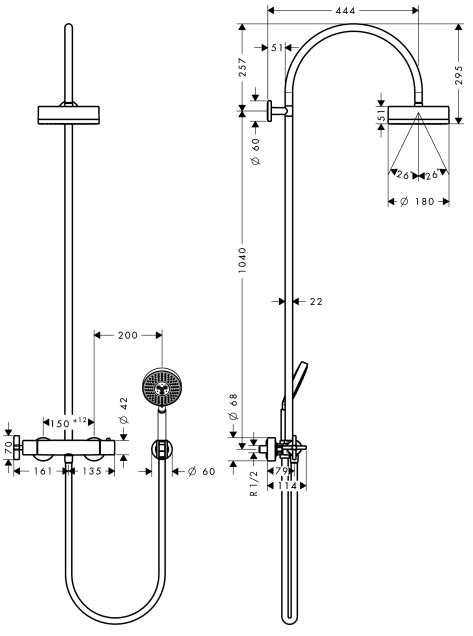

AXOR

AXOR Citterio
Colonne de douche thermostatique avec douche de tête 180 1jet
Surfaces: **noir chromé poli** Numéro d'article: **39670330**

Schéma d'écoulement

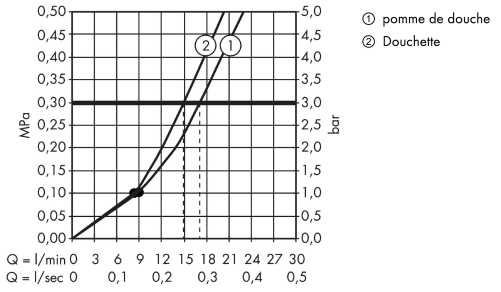

AXOR

AXOR Citterio
Colonne de douche thermostatique avec douche de tête 180 1jet
Surfaces: **noir chromé poli** Numéro d'article: **39670330**
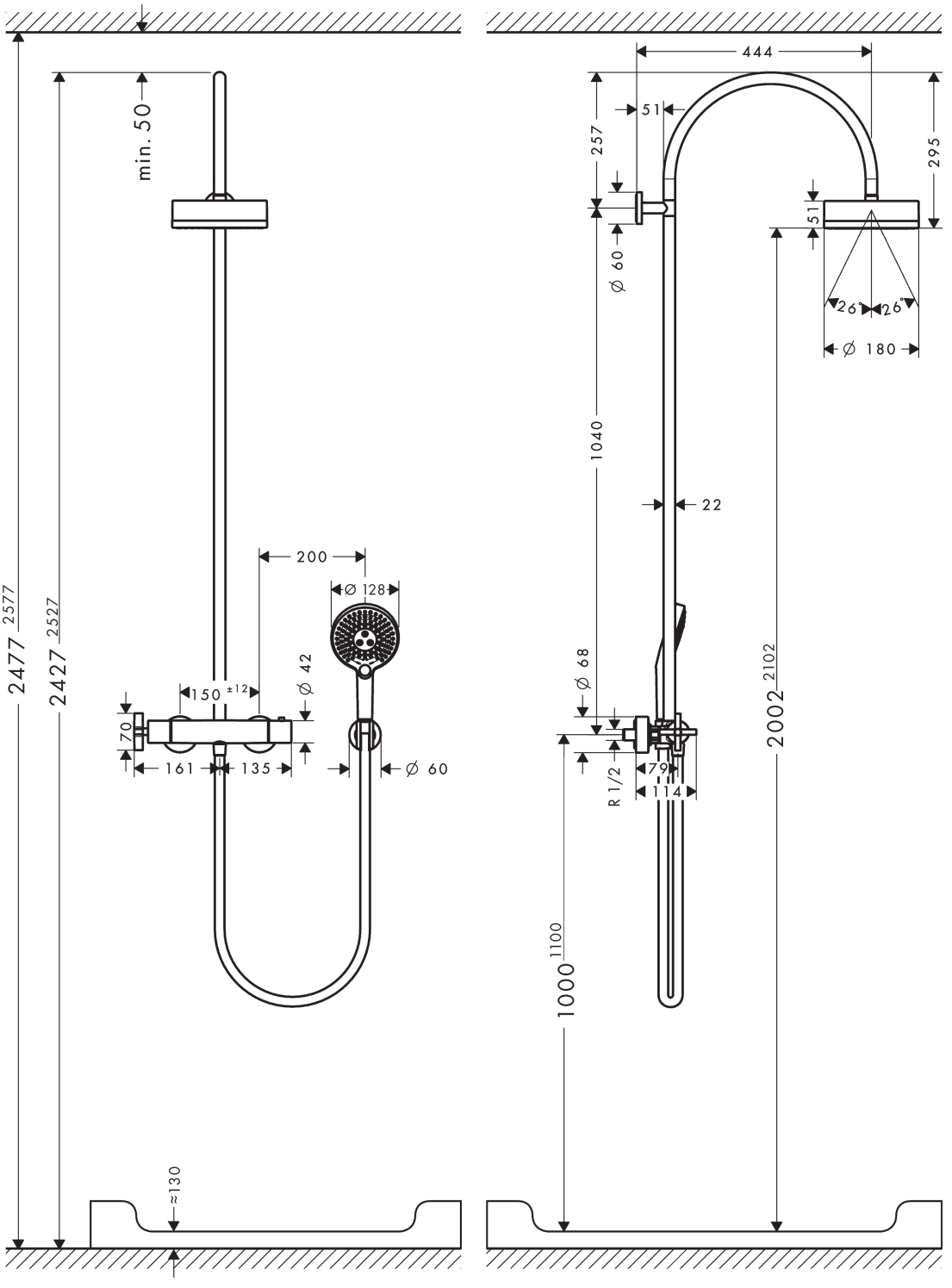
Exemple de montage