Robinetterie

Ceralook

Ideal Standard

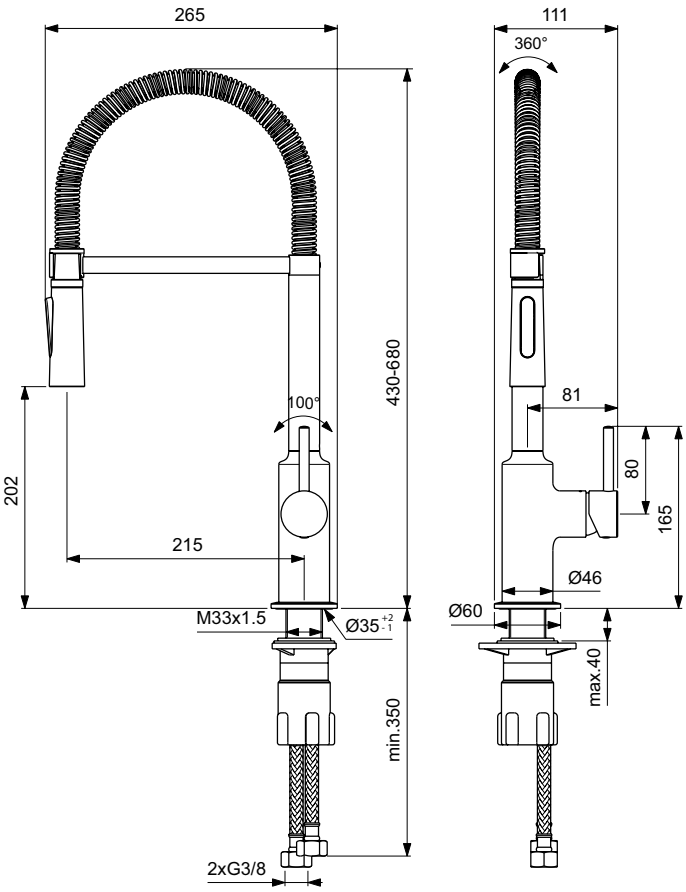

Réf. : **BC302AA**

Mitigeur de cuisine semi-pro

Mitigeur évier monotrou semi-pro Ceralook chrome. Bec professionnel. Cartouche Ø 3,5 cm avec limiteur de température. 2 jets (pluie et brume) avec inverseur. Retour automatique du mousseur. Bec mobile zone de rotation 180°. Système de fixation rapide Easy Fix. Hauteur sous aérateur 20,2 cm, projection 21,5 cm

Coleur: AA - Chrome

Plus de détails sur le produit :

Type:	Mitigeur de cuisine semi-pro
Montage:	Sur gorge
Mode de fonctionnement:	Mitigeur
Style:	Contemporain
Certifications :	EN 817;4109 Groupe 1
Pression de fonctionnem.:	3
Débit (litre) :	6,5
Poids net (kg) :	2,50
Matériau :	Laiton chromé
Hauteur (mm) :	430
Largeur (mm) :	111
Profondeur (mm) :	265
Forme:	Rond

Ideal Standard France - Paris Design Center
39, rue Saint-Sabin – 75011 Paris, France – Tél. + 33 1 49 38 81 34 – Email : ShowroomParis@idealstandard.com