AIRE - Sèche-serviettes électrique droit 500W

Référence: AIRE11008

Code T: 2863422

Code C: 49111008

Code EAN: 8052646086353



COLLECTION : AIRE

FINITION : Epoxy blanc

PRINCIPAUX ATOUTS :

GARANTIE 5 ANS CORPS DE CHAUFFE

GARANTIE 2 ANS PARTIE ÉLECTRIQUE

Descriptif du produit

Le sèche-serviettes AIRE présente les caractéristiques suivantes:

- Sèche-serviettes électrique tubes droits en acier finition époxy blanc RAL9010
- Puissance: 500 W
- Hauteur: 940 mm
- Largeur: 500 mm
- Alimentation: 230 V
- Classe 2, IP44
- Thermostat digital programmable Eco design
- Modes de fonctionnement : confort, nuit, hors gel, fil pilote 6 ordres, boost 1h, programmation
- Détection d'ouverture de fenêtre
- Tubes Ø22 mm et collecteur semi ovale (30x40mm)
- Fixations fournis
- Poids: 6,26 kg
- Patères et télécommande en options
- NF

Dessin technique

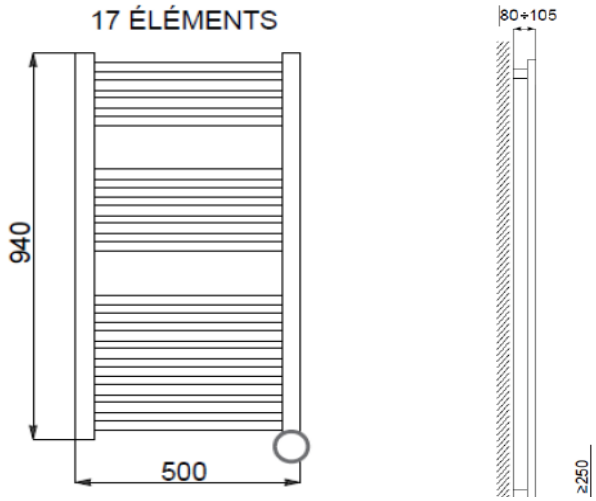

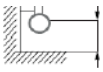

Sous réserves de modifications ou d'erreurs typographiques. Toute reproduction totale ou partielle, tant en France qu'à l'étranger, est interdite compte tenu des dispositions légales en vigueur relative à la propriété artistique et intellectuelle. Photos non contractuelles