ARBO - Cuvette suspendue sans bride

Référence : **ARBO20414**

Code : **4420414**



GAMME : ARBO

COLORIS : Blanc

LABELS/NORMES :

NF

FABRICATION FRANÇAISE

GARANTIE 5 ANS CÉRAMIQUE

GARANTIE 2 ANS ABATTANT

Descriptif du produit :

La cuvette suspendue ARBO présente les caractéristiques suivantes :
- Cuvette suspendue avec sacoches 36 x 36 x 49 cm
- Sans bride
- Capacité de chasse 3/6 litres
- Abattant thermodur extra fin déclipsable et frein de chute
- Charnière en acier inoxydable
- Poids : 30,00 kg
- NF
- DoP : MP/S/470

Dessin technique :

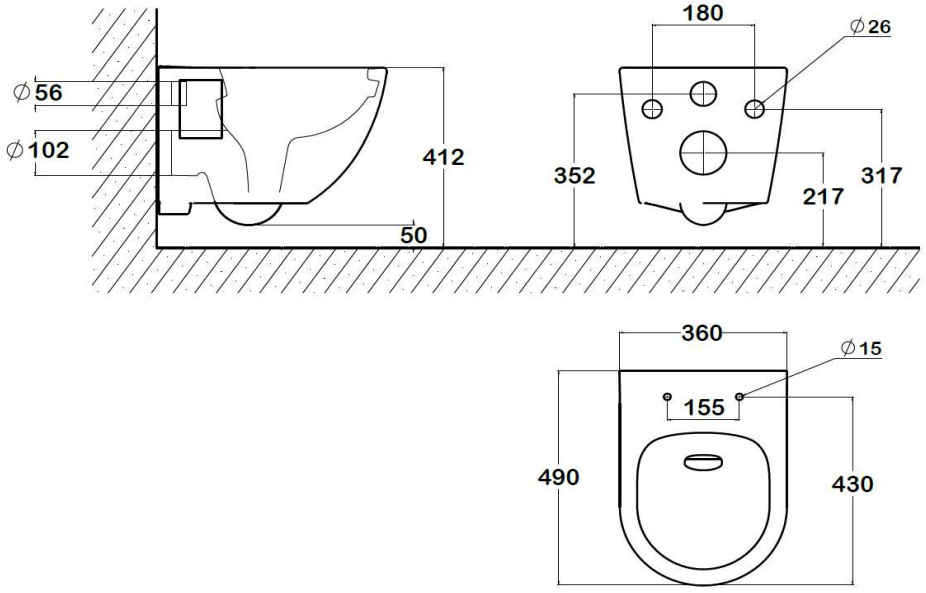

Sous réserves de modifications ou d'erreurs typographiques. Toute reproduction totale ou partielle, tant en France qu'à l'étranger, est interdite compte tenu des dispositions légales en vigueur relative à la propriété artistique et intellectuelle. Photos non contractuelles.