BERY - Mitigeur évier avec douchette chromé

Référence : **BERY42805**

Code : **4342805**

GAMME : BERY

COLORIS : CHROMÉ

LABELS/NORMES

GARANTIE 8 ANS

ATTESTATION CONFORMITÉ SANITAIRE ACS

Descriptif du produit

Le mitigeur évier BERY présente les caractéristiques suivantes :
- Mitigeur évier bec mobile en laiton avec douchette chromé
- Manette en métal
- Cartouche diam. 28 mm de type C2 avec point dur pour limiter le débit jusqu'à 50% et régulateur de température
- Flexibles QBAT 400 mm
- Douchette 2 jets
- Livré avec une pièce de renfort pour montage sur évier inox
- Hauteur sous bec 17 cm
- Poids : 3,18 kg
- ACS

Dessin technique

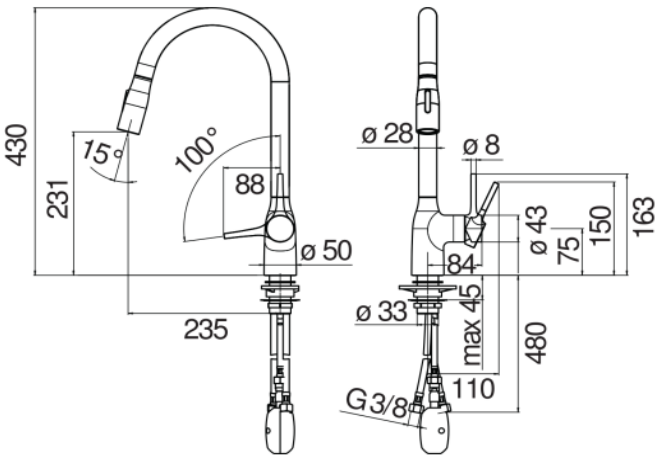

Sous réserves de modifications ou d'erreurs typographiques. Toute reproduction totale ou partielle, tant en France qu'à l'étranger, est interdite compte tenu des dispositions légales en vigueur relative à la propriété artistique et intellectuelle. Photos non contractuelles.