KALI - Colonne de douche thermostatique

Référence: KALI20910

Code T: 4081042

Code C: 39120910

Code EAN: 7640172599266

COLLECTION : KALI

FINITION : Chromée

PRINCIPAUX ATOUTS :

GARANTIE 8 ANS

ATTESTATION CONFORMITÉ SANITAIRE ACS

Descriptif du produit

La colonne de douche thermostatique KALI présente les caractéristiques suivantes:

- Mitigeur douche thermostatique en laiton chromé corps froid
- Manette en laiton, manette de préhension côté inverseur
- Blocage sécurité 38°C
- Douche de tête ABS orientable Ø200 mm. Débit sous pression 3 bars : 12L/min
- Tube Ø22 mm
- Douchette ABS chromée 3 jets Ø 100 mm. Débit sous pression 3 bars : 13,9L/min
- Support douche laiton à serrage automatique
- Flexible synthétique à effet métal lisse 1600 mm
- Support mural fixe
- Livrée avec raccords muraux et rosaces
- Poids: 6 kg
- ACS

Dessin technique

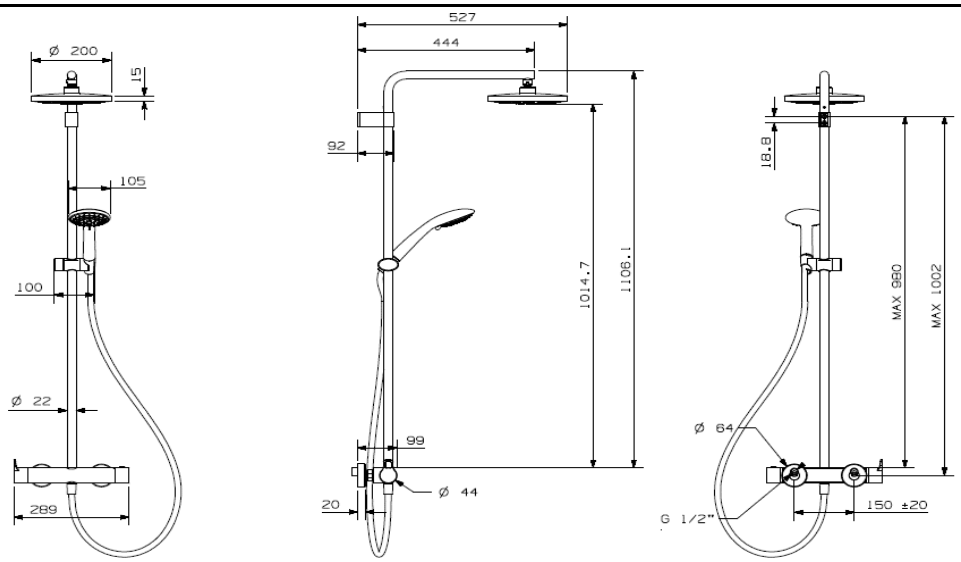

Sous réserves de modifications ou d'erreurs typographiques. Toute reproduction totale ou partielle, tant en France qu'à l'étranger, est interdite compte tenu des dispositions légales en vigueur relative à la propriété artistique et intellectuelle. Photos non contractuelles