SAVO - Pack WC caréné surélevé

Référence : **SAVO26170**

Code : **4426170**



COLLECTION : SAVO

FINITION : Blanc

LABELS/NORMES

GARANTIE 2 ANS ABATTANT ET MÉCANISME

GARANTIE 5 ANS CÉRAMIQUE

NF

Descriptif du produit :

Le pack WC caréné surélevé SAVO présente les caractéristiques suivantes :
- Pack WC caréné surélevé en céramique blanc
- Cuvette en céramique sortie horizontale
- Réservoir en céramique avec alimentation latérale
- Hauteur de cuvette : 46,8 cm
- Profondeur : 70,4 cm
- Mécanisme monté double chasse 3/6L à bouton poussoir (Réf : Optima 49 Siamp)
- Robinet flotteur classe 1
- Livré avec abattant thermosouple, charnières plastiques
- Livré avec tire-fond de fixation
- Robinet d'arrêt non fourni
- Poids : 29,89 kg
- NF
- DOP: MP/S/479

Dessin technique :

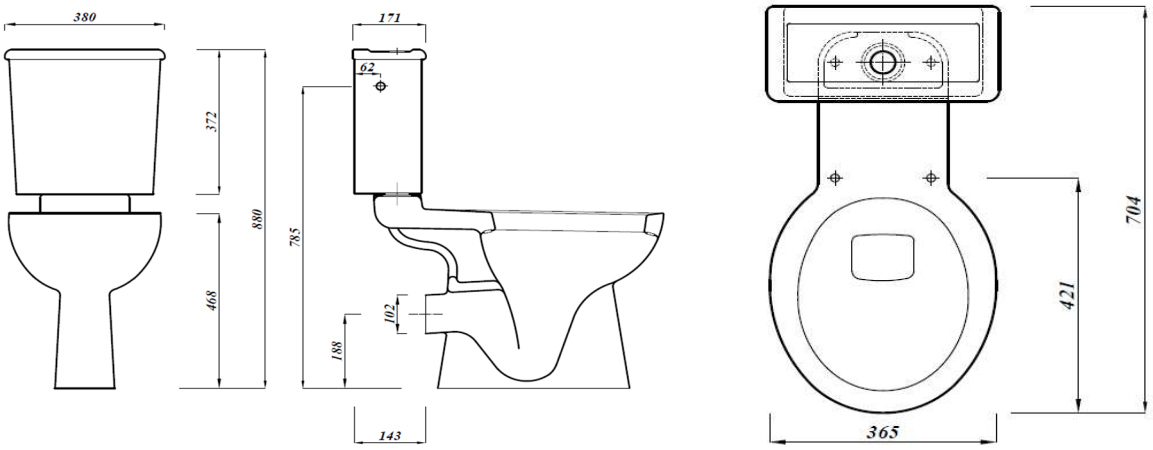

Sous réserves de modifications ou d'erreurs typographiques. Toute reproduction totale ou partielle, tant en France qu'à l'étranger, est interdite compte tenu des dispositions légales en vigueur relative à la propriété artistique et intellectuelle. Photos non contractuelles