SODI - Mitigeur évier C3 bec mobile chromé

Référence : **SODI00656**

Code : **2864251**



GAMME : SODI

COLORIS : CHROMÉ

PRINCIPAUX ATOUTS :

GARANTIE 8 ANS

FABRICATION FRANÇAISE

NF

ECAU E0 C3 A2 U3

FDES VÉRIFIÉE inies

Descriptif du produit

Le mitigeur évier SODI présente les caractéristiques suivantes :
- Mitigeur évier bec mobile en laiton chromé
- Manette en métal
- Cartouche Ø 40 mm de type C3 avec point dur pour limiter le débit jusqu'à 50%
- Flexibles CSTBat 37 cm
- Aérateur Ø 24 mm Neoperl "Cascade"
- Livré avec une pièce de renfort pour montage sur évier inox
- Hauteur sous bec : 123 mm
- Débit maxi : 11,4 L/mn sous 3 bars de pression
- Poids : 1,215 kg
- NF
- Classement ECAU - E0 C3 A2 U3

Cartouche réf. 3906203

Dessin technique

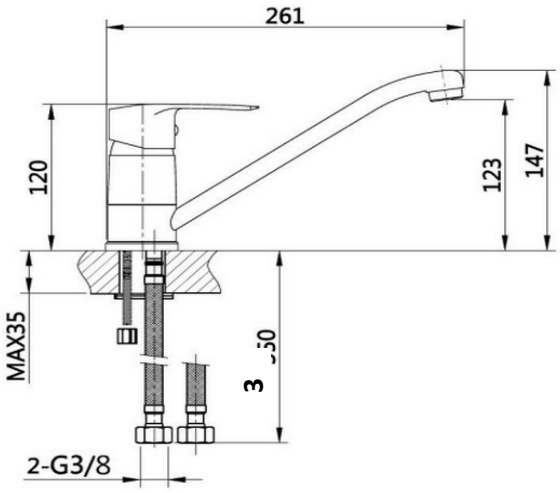

Sous réserves de modifications ou d'erreurs typographiques. Toute reproduction totale ou partielle, tant en France qu'à l'étranger, est interdite compte tenu des dispositions légales en vigueur relative à la propriété artistique et intellectuelle. Photos non contractuelles.