SODI - Colonne de douche thermostatique

Référence: SODI35025

Code T: 2864254

Code C: 39135025

Code EAN: 3378079008416

COLLECTION : SODI

FINITION : Chromée

PRINCIPAUX ATOUTS :

GARANTIE 8 ANS

ATTESTATION CONFORMITÉ SANITAIRE ACS

Descriptif du produit

La colonne de douche thermostatique SODI présente les caractéristiques suivantes:

–Mitigeur douche thermostatique en laiton chromé corps tiède

–Manette en ABS

–Blocage sécurité 38°C

–Douche de tête ABS Ø250mm

–Tube Ø22mm télescopique hauteur : mini 750mm / maxi 1130mm

–Douchette ABS chromée 5 jets débit : 8,4L/mn sous 3 bar de pression

–Support douchette ABS coulissant

–Flexible synthétique à effet métal lisse 1500mm

–Support mural fixe

–Livré avec raccords muraux et rosaces

–Poids: 4,06kg

–NF

–Classement ECAU - E1 C0 A1 U3

–ACS

Dessin technique

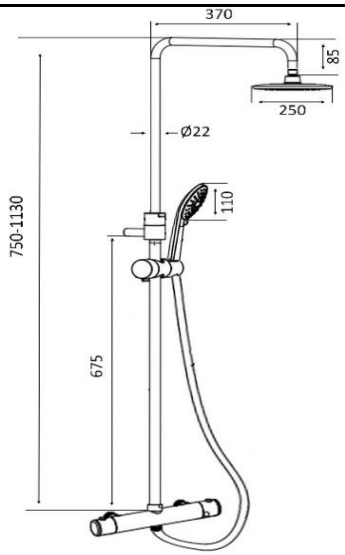

Sous réserves de modifications ou d'erreurs typographiques. Toute reproduction totale ou partielle, tant en France qu'à l'étranger, est interdite compte tenu des dispositions légales en vigueur relative à la propriété artistique et intellectuelle. Photos non contractuelles