## Fiche technique du produit

# GB 154/25-78K

**Roue fortes charges avec bande de roulement en polyuréthane Blickle Besthane®, avec corps de roue en fonte**

**EAN** 4047526116118
**ID** 755669
**Code douanier** 87169090

Made in Germany

**Bandage / bande de roulement :**
- élastomère de polyuréthane de première qualité Blickle Besthane®, dureté 92 Shore A
- très faible résistance au roulage
- **haute capacité de charge dynamique**
- très résistant à l'usure
- haute résistance aux coupures et à l'arrachement
- couleur brun, non tachant, non marquant par contact
- très bonne liaison chimique avec le corps de roue

**Corps de roue :**
- fonte grise robuste
- à partir de roue Ø 150 mm avec graisseur
- peint, couleur argent

**Autres caractéristiques :**
- haute résistance aux produits chimiques contre de nombreux agents agressifs
- résistance à la température : -20 °C à +70 °C, brièvement jusqu'à +90 °C, capacité de charge réduite au-delà de +40 °C
- Possibilité de capacités de charge nettement supérieures pour les applications sans obstacles.

Blickle Besthane®

**Dureté du revêtement**
92 Shore A

**Résistance au roulage**
excellent

**Résistance à l'usure**
très bien

**Bruits de roulage / Protection du sol**
bien

**Données techniques:**

| | | |
|---|---|---|
| Ø roue (D) | | 150 mm |
| Largeur de roue | | 80 mm |
| Capacité de charge à 4 km/h | | 1 200 kg |
| Capacité de charge à 6 km/h | | 1 200 kg |
| Capacité de charge à 10 km/h | | 840 kg |
| Capacité de charge à 16 km/h | | 480 kg |
| Capacité de charge (statique) | | 3 000 kg |
| Type de moyeu | | roulement à billes |
| Ø alésage (d) | | 25 mm |
| Longueur du moyeu (T1) | | 78 mm |
| Longueur de serrage (T5) | | 78 mm |
| Résistance min. à la température | | -20 °C |
| Résistance max. à la température | | 70 °C |
| Dureté du revêtement | | 92 Shore A |
| Poids de la pièce | | 4,6 kg |
| Non tachant | | ✓ |
| Non marquant par contact | | ✓ |
| Antistatique | | ✗ |
| ProductDetail.TechnicalData.Esd | | ✗ |
| Conductible d'électricité | | ✗ |
| Résistant à la corrosion | | ✗ |
| Hautes températures | | ✗ |

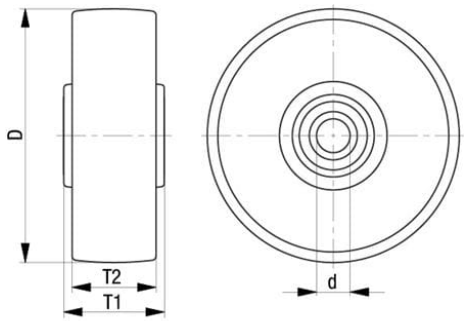

| | | |
|---|---|---|
| Bande de roulement résistante à l'hydrolyse | | ✓ |
| Compatible autoclave | | ✕ |