Fiche technique du produit

SPO 125/15K

Roue fortes charges en polyamide

EAN 4047526073497
ID 73494
Code douanier 87169090

Made in Germany

Roue :
- polyamide 6 de première qualité, non cassant, dureté 70 Shore D
- version lourde, très robuste
- très faible résistance au pivotement et au roulage
- roulage aisé sur sols lisses
- très résistant à l'usure
- couleur blanc naturel

Autres caractéristiques :
- haute résistance aux produits chimiques contre de nombreux agents agressifs
- résistance à la température : -20 °C à +80 °C, capacité de charge réduite au-delà de +35 °C

Données techniques:

Ø roue (D)		125 mm
Largeur de roue		40 mm
Capacité de charge à 4 km/h		700 kg
Capacité de charge (statique)		1 750 kg
Type de moyeu		roulement à billes
Ø alésage (d)		15 mm
Longueur du moyeu (T1)		45 mm
Résistance min. à la température		-20 °C
Résistance max. à la température		80 °C
Dureté du revêtement		70 Shore D
Poids de la pièce		0,6 kg
Non tachant		✓
Non marquant par contact		✓
Antistatique		×
ProductDetail.TechnicalData.Esd		×
Conductible d'électricité		×
Résistant à la corrosion		×
Hautes températures		×
Bande de roulement résistante à l'hydrolyse		×
Compatible autoclave		×

Dureté du revêtement
70 Shore D

Résistance au roulage
excellent

Résistance à l'usure
bien
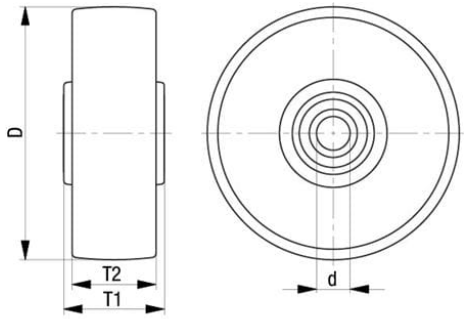
Bruits de roulage / Protection du sol
satisfaisant