## Fiche technique du produit

# TPA 127/8KF

**Roue avec bande de roulement en caoutchouc thermoplastique, avec corps de roue en polypropylène, avec pare-fils en matière synthétiq ue**

**EAN** 4047526125448
**ID** 845938
**Code douanier** 87169090

Made in Germany

**Bandage / bande de roulement :**
- caoutchouc-élastomère thermoplastique de première qualité (TPE), dureté 85 Shore A
- faible résistance au pivotement et au roulage
- couleur gris, non tachant
- liaison non démontable, inaltérable avec le corps de roue

**Corps de roue :**
- polypropylène de première qualité, non cassant
- couleur gris argent

**Autres caractéristiques :**
- avec grand pare-fils en matière synthétique
- très haute résistance aux produits chimiques contre de nombreux agents agressifs
- résistance à la température : -20 °C à +60 °C, capacité de charge réduite au-delà de +30 °C
- bande de roulement contenant de l'huile, marquage par contact possible sur sols délicats. alternatives : série VPA, VPP, POES, POEV, PATH

**Dureté du revêtement**
85 Shore A

**Résistance au roulage**
très bien

**Résistance à l'usure**
satisfaisant

**Bruits de roulage / Protection du sol**
bien

**Données techniques:**
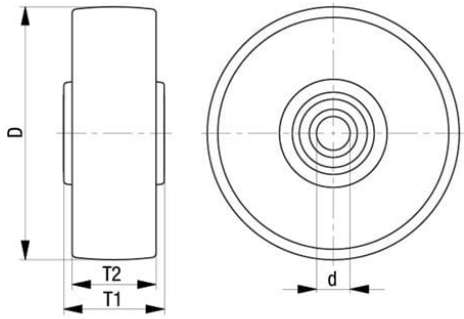
| | | |
|---|---|---|
| Ø roue (D) | | 125 mm |
| Largeur de roue | | 32 mm |
| Capacité de charge à 4 km/h | | 125 kg |
| Capacité de charge (statique) | | 315 kg |
| Type de moyeu | | roulement à billes (C) |
| Ø alésage (d) | | 8 mm |
| Longueur du moyeu (T1) | | 46 mm |
| Résistance min. à la température | | -20 °C |
| Résistance max. à la température | | 60 °C |
| Dureté du revêtement | | 85 Shore A |
| Poids de la pièce | | 0,3 kg |
| Non tachant | | ✓ |
| Non marquant par contact | | × |
| Antistatique | | × |
| ProductDetail.TechnicalData.Esd | | × |
| Conductible d'électricité | | × |
| Résistant à la corrosion | | × |
| Hautes températures | | × |
| Bande de roulement résistante à l'hydrolyse | | × |
| Compatible autoclave | | × |