ALEZIO S R32 (SEPT 2026)

POMPES À CHALEUR AIR/EAU RÉVERSIBLES MOYENNE TEMPÉRATURE "SPLIT INVERTER"

- **ALEZIO S R32 /E:**
  de 4 à 16,0 kW avec appoint par résistance électrique intégrée

ALEZIO S R32 /H:
de 4 à 16,0 kW avec appoint hydraulique par chaudière (ou sans appoint)

ALEZIO S R32/E et /H: chauffage seul par radiateurs ou chauffage et rafraîchissement par plancher chauffant/rafraîchissant.

Pompe à chaleur air/eau

Électricité (énergie fournie au compresseur)

Énergie renouvelable naturelle et gratuite

Fluide frigorigène R32

Pilotage à distance possible

CONDITIONS D'UTILISATION

Températures limites de service

en mode chaud

- Air extérieur: - 25/+ 35 °C
- Eau: + 25/+ 65 °C

en mode rafraîchissement

- Air extérieur: - 5/+ 43 °C
- Eau: + 5/+ 25 °C

circuit chauffage

Pression max. de service: 3 bar
Temp. max. de service: 90 °C (75 °C avec .../E)

Les pompes à chaleur ALEZIO S R32 se distinguent par leurs performances: COP jusqu'à 5,2 pour une température de l'air extérieur de + 7 °C. Equipées du système INVERTER à accumulateur de puissance, les pompes à chaleur ALEZIO S R32 offrent une meilleure stabilité de la température de consigne, une réduction importante de la consommation électrique et un fonctionnement silencieux. Grâce à la réversibilité et la possibilité de faire du rafraîchissement par plancher rafraîchissant, les pompes à chaleur ALEZIO S R32 offrent un confort absolu en toutes saisons. Par leur construction compacte, leur design moderne et leur simplicité d'installation, elles s'intègrent aisément dans l'environnement d'une habitation neuve ou existante.

Les modèles ALEZIO S R32 permettent la gestion de l'eau chaude sanitaire.

performances certifiées disponibles sur:
https://keymark.eu/en/certificates/certificates-data-base

De Dietrich

SOMMAIRE

3 TRANSITION DES POMPES À CHALEUR AU R32

4 PRÉSENTATION DE LA GAMME ALEZIO S R32

- 4 POINTS FORTS ET TABLEAU D'UTILISATION DES SONDES ET THERMOSTATS D'AMBIANCE
- 5 LES DIFFÉRENTS MODÈLES PROPOSÉS

6 CARACTÉRISTIQUES TECHNIQUES :

- 6 TABLEAU DES CARACTÉRISTIQUES TECHNIQUES
- 7 COURBES DE TEMPÉRATURES D'EAU
- 8 TABLEAUX DE DONNÉES POUR LE DIMENSIONNEMENT EN MODE CHAUD
- 10 TABLEAUX DE DONNÉES POUR LE DIMENSIONNEMENT EN MODE FROID
- 12 MODULE INTÉRIEUR MIV-S R32 : DIMENSIONS
- 13 MODULE INTÉRIEUR MIV-S R32 : PRINCIPAUX COMPOSANTS
- 15 UNITÉ EXTÉRIEURE AWHP2R : DIMENSIONS ET PRINCIPAUX COMPOSANTS

16 TABLEAU DE COMMANDE E-PILOT

17 APPLICATIONS WEB :

- 17 APPS DE DIETRICH SMART ET DE DIETRICH START
- 18 APP DE DIETRICH PRO

18 CHOIX DES OPTIONS EN FONCTION DES CIRCUITS RACCORDÉS

19 OPTIONS :

- 19 OPTIONS DU TABLEAU DE COMMANDE
- 20 OPTIONS FRIGORIFIQUES ET E.C.S
- 21 OPTIONS HYDRAULIQUES

22 BALLONS TAMPON BT 20 À BT 500

28 FONCTIONS COMPLÉMENTAIRES DE LA RÉGULATION

29 DIMENSIONNEMENT D'UNE INSTALLATION :

- 29 RÈGLES DE DIMENSIONNEMENT
- 30 TABLEAUX DE SÉLECTIONS DES MODÈLES

32 RENSEIGNEMENTS NÉCESSAIRES À L'INSTALLATION :

- 32 IMPLANTATION DU MODULE INTÉRIEUR
- 33 IMPLANTATION DE L'UNITÉ EXTÉRIEURE
- 34 INFORMATIONS FRIGORIFIQUES ET INTÉGRATION ACOUSTIQUE
- 35 RACCORDEMENT ÉLECTRIQUE
- 37 RACCORDEMENT HYDRAULIQUE
- 38 VASE D'EXPANSION ET FILTRE MAGNÉTIQUE
- 39 DIMENSIONNEMENT DU VOLUME TAMPON

40 EXEMPLES D'INSTALLATION

GAMME ALEZIO S R32

- De Dietrich présente sa gamme de pompe à chaleur split au fluide R32.

BON À SAVOIR AVEC LE FLUIDE R32

- Le fluide R32 a une meilleure capacité thermique que le R410A
- Le fluide R32 est un fluide HFC ayant un PRG de 675 contre 2088 pour du R410A
- Le fluide R32 est un fluide pur donc plus simple à récupérer et recycler

ÉTIQUETAGE ÉNERGÉTIQUE

Les pompes à chaleur ALEZIO S R32 sont livrées avec leurs étiquettes énergétiques ; celles-ci comportent de nombreuses informations : efficacité énergétique, consommation annuelle d'énergie, nom du fabricant, niveau sonore… En combinant votre pompe à chaleur avec par exemple un système solaire, un ballon de stockage ecs, un dispositif de régulation ou encore un autre générateur…, vous pouvez améliorer la performance de votre installation.

Exemple d'étiquette produit :

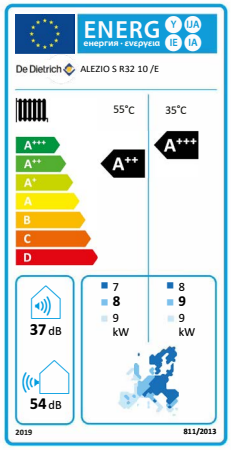

FICHE QCE (QUALITÉS ET CARACTÉRISTIQUES ENVIRONNEMENTALES)

Conformément à la loi AGEC (anti-gaspillage pour une économie circulaire) et au décret 2022-748, vous trouverez avec le lien https://www.dedietrich-thermique.fr/nos-services/documentation/fiches-relatives-aux-qualites-et-caracteristiques-environnementales les informations concernant les « qualités et caractéristiques environnementales de nos produits générateurs de déchets »

Accès à la fiche :

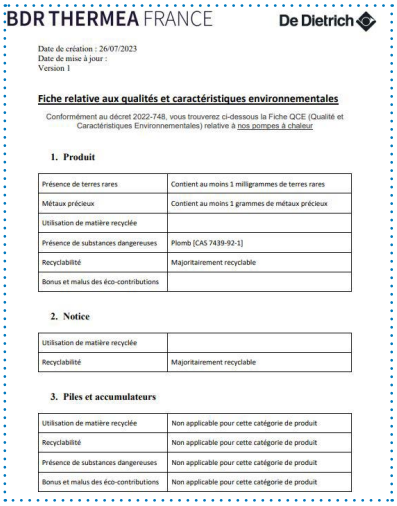

BDR THERMEA FRANCE — De Dietrich

Date de création : 26/07/2023
Date de mise à jour :
Version 1

Fiche relative aux qualités et caractéristiques environnementales

Conformément au décret 2022-748, vous trouverez ci-dessous la Fiche QCE (Qualité et Caractéristiques Environnementales) relative à nos pompes à chaleur

1. Produit

Présence de terres rares	Contient au moins 1 milligrammes de terres rares
Métaux précieux	Contient au moins 1 grammes de métaux précieux
Utilisation de matière recyclée	
Présence de substances dangereuses	Plomb [CAS 7439-92-1]
Recyclabilité	Majoritairement recyclable
Bonus et malus des éco-contributions	

2. Notice

Utilisation de matière recyclée	
Recyclabilité	Majoritairement recyclable

3. Piles et accumulateurs

Utilisation de matière recyclée	Non applicable pour cette catégorie de produit
Recyclabilité	Non applicable pour cette catégorie de produit
Présence de substances dangereuses	Non applicable pour cette catégorie de produit
Bonus et malus des éco-contributions	Non applicable pour cette catégorie de produit

PRÉSENTATION DE LA GAMME

ALEZIO S R32

POINTS FORTS

RÉGULATION E-PILOT

- Régulation connectée avec texte clair et intuitif
- Fonction bluetooth avec application smartphone d'aide à la mise en service (De Dietrich Start)
- Le tableau de commande permet de gérer l'ensemble du système en assurant l'interface entre le groupe extérieur et l'installation de chauffage et de production ecs.
- Pilotage à distance avec notre gamme de sondes d'ambiance connectées Smart TC° et Smart CDI.

COMPACITÉ

- Compact et facile à intégrer.

Avec ses dimensions réduites (450 mm de largeur), le module intérieur rentre aisément dans un placard de dimension standard, ou en lieu et place d'une chaudière gaz murale.

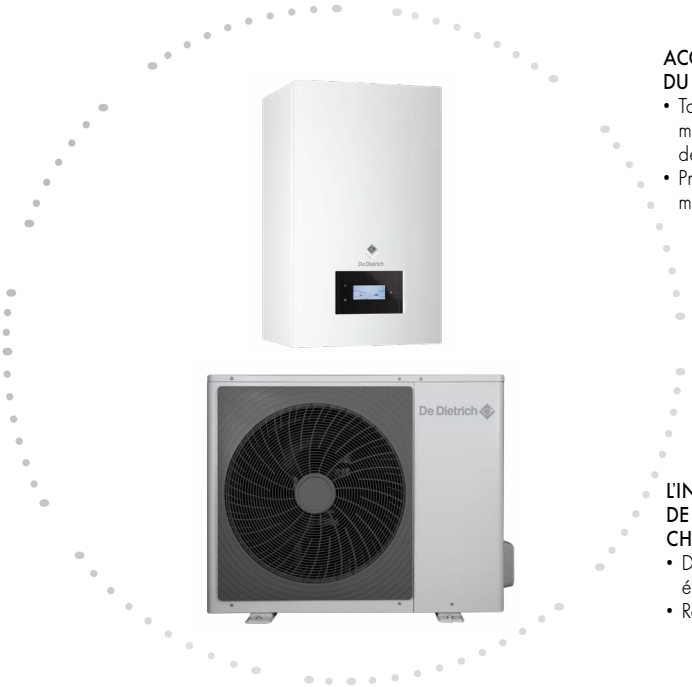

ACCESSIBILITÉ AUX COMPOSANTS DU MODULE INTÉRIEUR

- Tous les éléments de chauffage du module intérieur sont accessibles depuis la façade.
- Protection renforcée avec filtre magnétique désembouveur intégré.

ALEZIO_S_R32_Q0002

L'INTÉGRATION DU SAVOIR-FAIRE DE DIETRICH DANS UNE POMPE À CHALEUR

- Disponible d'usine en version appoint électrique ou appoint hydraulique.
- Rafraîchissement intégré de série.

FACILITÉ DE MONTAGE

- Avec ses dimensions réduites et sa légèreté, le module intérieur se manipule aisément.
- Nombreux éléments intégrés de série (filtre magnétique, vase d'expansion, circulateur...)
- Accompagnement à l'installation et à la mise en service : gabarit de montage, quick guide, régulation interactive.

STRATEO_Q0038

TABLEAU D'UTILISATION DES SONDES ET THERMOSTATS D'AMBIANCE (EN OPTION)

	Désignation	Classe de régulation	Référence	Colis	Raccordement	Piles	Programme horaire	Connecté internet
	Sonde d'ambiance connectée SMART TC° filaire	VI *	7691375	AD324	filaire	non	✓	✓
	Sonde d'ambiance connectée SMART CDI filaire	VI *	7898724	-	filaire	non	✓	✓ **
	Sonde d'ambiance connectée SMART CDI RF sans fil	VI *	7900088	-	sans fil	✓	✓	✓
	Passerelle LINK WIFI (GTW IoT)		7898722	-				
	Thermostat d'ambiance programmable (filaire)	IV *	7768817	AD337	filaire	✓	✓	non
	Thermostat d'ambiance programmable sans fil	IV *	7768818	AD338	sans fil	✓	✓	non
	Sonde extérieure filaire	-	85757741	FM46	filaire	non	-	non

*** avec sonde extérieure filaire 85757741 livrée d'origine**

**** avec ajout de la passerelle de communication LINK WIFI 7898722**

PRÉSENTATION DE LA GAMME

ALEZIO S R32

LES DIFFÉRENTS MODÈLES PROPOSÉS

Pompe à chaleur air/eau réversible pour une température extérieure jusqu'à - 20 °C.
Pour chauffage par radiateurs ou chauffage et rafraîchissement par plancher chauffant/rafraîchissant.
Version avec appoint électrique par résistance électrique intégrée de 3, 6 ou 9 kW et version avec appoint hydraulique.

VERSIONS AVEC APPOINT ÉLECTRIQUE (/E)

A+++ (35°C)
A++ (55°C)

MODÈLES	RÉFÉRENCE COMPLÈTE	MODULE INTÉRIEUR	GROUPE EXTÉRIEUR AWHP2R				NUMÉRO DE CERTIFICATION HP KEYMARK	NUMÉRO ENREGISTREMENT EPREL
		MIV-S .../E R32	AWHP2R 4 MR	AWHP2R 6 MR	AWHP2R 8 MR	AWHP2R 10 MR		
ALEZIO S R32 4 /E	**7926167**	7863295	7925508	-	-		26.06.006	2751690
ALEZIO S R32 6 /E	**7926169**	7863295	-	7925509	-		26.06.006	2756298
ALEZIO S R32 8 /E	**7926171**	7863296			7925510		26.06.007	2756333
ALEZIO S R32 10 /E	**7926173**	7863296	-	-	-	7925511	26.06.007	2756338

A+++ (35°C)
A++ (55°C)

MODÈLES	RÉFÉRENCE COMPLÈTE	MODULE INTÉRIEUR	GROUPE EXTÉRIEUR AWHP2R				NUMÉRO DE CERTIFICATION HP KEYMARK	NUMÉRO ENREGISTREMENT EPREL
		MIV-S 12-16/E R32	AWHP2R 12 MR	AWHP2R 12 TR	AWHP2R 16 MR	AWHP2R 16 TR		
ALEZIO S R32 12 MR/E	**7874940**	7863301	7869318	-	-		24.07.001	2507565
ALEZIO S R32 12 TR/E	**7874942**	7863301	-	7869320	-		24.07.001	2507558
ALEZIO S R32 16 MR/E	**7874941**	7863301			7869319		24.07.001	2507548
ALEZIO S R32 16 TR/E	**7874943**	7863301	-	-	-	7869321	24.07.001	2507525

MR = monophasé / TR = triphasé

VERSIONS AVEC APPOINT HYDRAULIQUE (/H)

A+++ (35°C)
A++ (55°C)

MODÈLES	RÉFÉRENCE COMPLÈTE	MODULE INTÉRIEUR	GROUPE EXTÉRIEUR AWHP2R				NUMÉRO DE CERTIFICATION HP KEYMARK	NUMÉRO ENREGISTREMENT EPREL
		MIV-S .../H R32	AWHP2R 4 MR	AWHP2R 6 MR	AWHP2R 8 MR	AWHP2R 10 MR		
ALEZIO S R32 4 /H	**7926168**	7863298	7925508	-	-		26.06.006	2756261
ALEZIO S R32 6 /H	**7926170**	7863298	-	7925509	-		26.06.006	2756320
ALEZIO S R32 8 /H	**7926172**	7863299			7925510		26.06.007	2756335
ALEZIO S R32 10 /H	**7926174**	7863299	-	-	-	7925511	26.06.007	2756343

A+++ (35°C)
A++ (55°C)

MODÈLES	RÉFÉRENCE COMPLÈTE	MODULE INTÉRIEUR	GROUPE EXTÉRIEUR AWHP2R				NUMÉRO DE CERTIFICATION HP KEYMARK	NUMÉRO ENREGISTREMENT EPREL
		MIV-S 12-16/H R32	AWHP2R 12 MR	AWHP2R 12 TR	AWHP2R 16 MR	AWHP2R 16 TR		
ALEZIO S R32 12 MR/H	**7874944**	7863302	7869318	-	-		24.07.001	2507562
ALEZIO S R32 12 TR/H	**7874946**	7863302	-	7869320	-		24.07.001	2507560
ALEZIO S R32 16 MR/H	**7874945**	7863302			7869319		24.07.001	2507540
ALEZIO S R32 16 TR/H	**7874947**	7863302	-	-	-	7869321	24.07.001	2507510

MR = monophasé / TR = triphasé

LES CARACTÉRISTIQUES TECHNIQUES

CONDITIONS D'UTILISATION : TEMPÉRATURES LIMITES D'UTILISATION

En mode chauffage :
Eau : + 25 °C/+ 65 °C
Air extérieur : - 25 °C/+ 35 °C

En mode rafraîchissement :
Eau : + 5 °C/+ 25 °C
Air extérieur : - 5 °C/+ 43 °C

performances certifiées disponibles sur :
https://keymark.eu/en/certificates/certificates-data-base

MODÈLE

ALEZIO S R32		4	6	8	10	12 MR 12 TR	16 MR 16 TR
PERFORMANCES SAISONNIÈRES							
Classe énergétique Erp chauffage (35 °C)		A+++	A+++	A+++	A+++	A+++	A+++
Classe énergétique Erp chauffage (55 °C)		A++	A++	A++	A++	A++	A++
Puissance thermique nominale (*Prated*) (35°C/55°C)	kW	6/4	7/6	8/7	9/8	12/12	15/13
SCOP (35 °C/55 °C)		5,12/3,58	5,09/3,67	5,21/3,58	5,2/3,62	4,68 / 3,62	4,5/3,61
Efficacité énergétique saisonnière chauffage en moyenne température (35 °C/55 °C) *	%	202/140	201/144	205/140	205/142	184/142	177/142
Efficacité énergétique saisonnière chauffage en moyenne température (35 °C/55 °C) (avec sonde ext. livrée d'origine)	%	204/142	203/146	207/142	207/144	186/144	179/144
COP à charge partielle à +7°C/+35°C *		6,4	6,63	6,82	7,08	6,0	6,2
COP à charge partielle à +7°C/+55°C *		4,41	4,54	4,34	4,52	4,59	4,61
PUISSANCES CALORIFIQUES POUR LE DIMENSIONNEMENT DE LA PAC							
P.max à +7 °C/+35 °C	kW	6,26	7,41	9,11	10,3	14,6	16,8
P.max à +7 °C/+55 °C	kW	5,74	6,9	7,8	9,72	13,9	16,2
Pour les autres conditions se reporter aux tableaux en pages 8 et 9.							
PERFORMANCES CERTIFIÉES **							
Puissance calorifique à +7 °C/+35 °C (1)	kW	4,25	6,2	8,3	10,0	12,10	16,00
Coefficient de performance chaud (COP) à +7 °C/+35 °C (1)		5,2	5,0	5,2	5,0	4,95	4,5
Puissance calorifique à +7 °C/+55 °C (1)	kW	4,4	6,0	7,5	9,5	12,00	16,00
Coefficient de performance chaud (COP) à +7 °C/+55 °C (1)		2,95	3,0	3,18	3,1	3,1	2,9
Puissance calorifique à -7 °C/+35 °C (1)	kW	4,8	6,1	7,1	8,25	10,00	13,3
Coefficient de performance chaud (COP) à -7 °C/+35 °C (1)		3,15	3,05	3,25	3,15	3,0	2,7
Puissance frigorifique à +35 °C/+18 °C (2)	kW	4,64	6,7	8,47	10,24	10,77	11,63
Coefficient d'efficacité frigorifique (EER) à +35 °C/+18 °C (2)		5,5	4,95	5,11	4,71	3,69	3,61
Puissance acoustique LwA - module extérieur (3)	dB(A)	52	52	54	54	56	56
Puissance acoustique LwA - module intérieur (3)	dB(A)	33	33	36	37	37	37
CARACTÉRISTIQUES TECHNIQUES							
Puissance acoustique Lpa - module extérieur (4)	dB(A)	30	30	32	32	34	34
Puissance acoustique Lpa - module intérieur (4)	dB(A)	25	25	28	29	29	29
Débit nominal d'eau à +7 °C/+35 °C (ΔT = 5 K)	m^3/h	0,77	1,1	1,48	1,72	2,0	2,64
Hauteur manométrique disponible au débit nominal	mbar	700	500	350	220	39	3
Tension d'alimentation groupe extérieur	V	230V mono	230V mono	230V mono	230V mono	230V (MR) 380V (TR)	230V (MR) 380V (TR)
Protection disjoncteur courbe C module extérieur	A	16	16	16	20	32A (MR) 16A (TR)	32A (MR) 16A (TR)
Charge de fluide frigorigène R32	kg	1,5	1,5	1,65	1,65	1,84	1,84
Equivalent CO_2	tCO_2e	1,01	1,01	1,11	1,11	1,24	1,24
Longueur préchargée maxi	m	15	15	15	15	15	15
Longueur min - max ***	m	2 - 50	2 - 50	2 - 50	2 - 50	2-50	2-50
Liaison frigorifique (liquide - gaz)	pouce	1/4" - 5/8"	1/4" - 5/8"	3/8" - 5/8"	3/8" - 5/8"	3/8" - 5/8"	3/8" - 5/8"
Poids à vide unité extérieure	kg	57,5	57,5	76,5	76,5	96 (12 MR) 112 (12 TR)	96 (12 MR) 112 (12 TR)
Poids à vide module intérieur MIV-S .../H R32	kg	39,5	39,5	40	40	41,5	41,5
Poids à vide module intérieur MIV-S .../E R32	kg	40	40	40,5	40,5	42	42

* Valeur certifiée selon règlement n°813/2013 - à sélectionner pour dossier d'aides financières
** Valeurs données à titre indicatif : se reporter sur le site de l'organisme certificateur
*** Dénivelé max 30 m pour tous les modèles

(1) Mode chaud : température air extérieur/température eau à la sortie, performances selon EN 14511-2 à charge nominale
(2) Mode rafraîchissement : température air extérieur/température eau à la sortie, performances selon EN 14511-2 à charge maximale
(3) Essai réalisé selon la norme EN 12102-1
(4) Sur plan réfléchissant (Q=2) à 1 m (5 m pour module ext.)

TEMPÉRATURE DE L'EAU PRODUITE

Les modèles de pompe à chaleur ALEZIO S R32 peuvent produire de l'eau chaude jusqu'à 65°C.
Le graphique illustre pour chaque modèle les températures d'eau produite en fonction de la température extérieure.

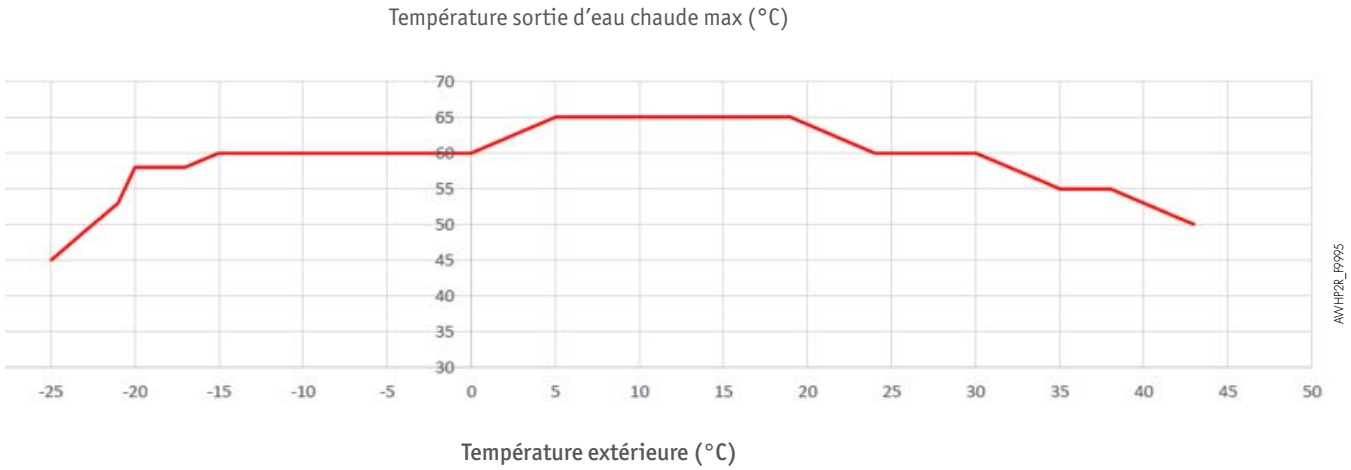

TABLEAUX DE DONNÉES POUR LE DIMENSIONNEMENT EN MODE CHAUD

ALEZIO S R32 4 KW

TEMPÉRATURE DE L' AIR EXTÉRIEUR (°C)	TEMPÉRATURE DE SORTIE DE L'EAU (°C) CHAUFFAGE								
	25	30	35	40	45	50	55	60	65
	Puissance calo. (kW)	Puissance calo. (kW)	Puissance calo. (kW)	Puissance calo. (kW)	Puissance calo. (kW)	Puissance calo. (kW)	Puissance calo. (kW)	Puissance calo. (kW)	Puissance calo. (kW)
-25	2,05	1,80	1,71	1,53	1,37	/	/	/	/
-20	3,09	2,83	2,44	2,17	1,98	1,85	1,56	/	/
-15	3,60	3,41	3,25	2,93	2,50	2,20	1,84	1,73	/
-10	4,17	4,49	4,34	4,02	3,59	3,28	2,63	2,81	/
-7	4,92	5,14	4,99	4,67	4,54	4,41	4,28	3,56	/
0	5,41	5,27	5,10	4,92	5,04	5,02	5,13	4,40	/
2	5,64	5,46	5,33	5,19	5,26	5,21	5,29	4,60	/
7	6,58	6,22	6,26	6,26	5,96	5,69	5,74	5,41	4,27
12	6,23	5,91	5,94	6,35	6,11	5,67	5,67	5,18	4,64
15	6,03	5,72	5,75	6,40	6,20	5,47	5,63	5,04	4,87
20	5,86	5,74	5,67	6,16	6,12	5,61	5,52	4,77	/

ALEZIO S R32 6 KW

TEMPÉRATURE DE L' AIR EXTÉRIEUR (°C)	TEMPÉRATURE DE SORTIE DE L'EAU (°C) CHAUFFAGE								
	25	30	35	40	45	50	55	60	65
	Puissance calo. (kW)	Puissance calo. (kW)	Puissance calo. (kW)	Puissance calo. (kW)	Puissance calo. (kW)	Puissance calo. (kW)	Puissance calo. (kW)	Puissance calo. (kW)	Puissance calo. (kW)
-25	2,57	2,25	2,14	1,91	1,71	/	/	/	/
-20	3,64	3,34	2,88	2,56	2,33	2,19	1,84	/	/
-15	4,43	4,19	4,00	3,61	3,08	2,70	2,26	2,13	/
-10	5,75	5,50	5,11	4,83	4,64	4,13	3,80	3,32	/
-7	6,55	6,30	6,21	5,79	5,57	5,29	5,22	4,57	/
0	6,49	6,37	6,35	6,80	6,85	5,88	5,42	5,06	/
2	6,71	6,51	6,56	6,86	6,91	6,08	5,70	5,33	/
7	7,58	7,06	7,41	7,13	7,13	6,87	6,90	6,42	5,25
12	7,33	7,15	7,31	7,53	7,44	7,10	6,95	6,17	5,78
15	7,17	7,20	7,26	7,78	7,63	7,24	6,98	6,01	6,10
20	6,93	6,97	6,98	7,21	7,42	7,28	6,81	5,98	/

ALEZIO S R32 8 KW

TEMPÉRATURE DE L' AIR EXTÉRIEUR (°C)	TEMPÉRATURE DE SORTIE DE L'EAU (°C) CHAUFFAGE								
	25	30	35	40	45	50	55	60	65
	Puissance calo. (kW)	Puissance calo. (kW)	Puissance calo. (kW)	Puissance calo. (kW)	Puissance calo. (kW)	Puissance calo. (kW)	Puissance calo. (kW)	Puissance calo. (kW)	Puissance calo. (kW)
-25	4,45	4,00	3,59	3,34	2,81	/	/	/	/
-20	5,68	5,09	4,74	4,32	3,70	3,17	2,62	/	/
-15	6,90	6,44	6,11	5,57	5,29	4,67	4,94	3,99	/
-10	7,45	7,28	7,08	6,87	6,77	6,32	6,07	5,19	/
-7	7,64	7,47	7,27	7,05	6,94	6,48	6,22	5,32	/
0	8,24	8,55	8,49	8,40	8,09	8,11	7,10	6,85	/
2	8,49	8,71	8,71	8,55	8,33	8,19	7,28	6,95	/
7	9,51	9,20	9,11	8,85	8,98	8,43	7,80	7,24	4,08
12	10,00	9,32	9,00	8,85	8,81	8,33	8,25	7,57	5,64
15	9,86	9,39	9,09	9,07	8,91	8,41	8,32	7,68	5,71
20	9,65	9,51	9,33	9,45	9,08	8,53	8,43	7,86	/

Ces performances ne sont pas certifiées mais elles doivent uniquement servir au dimensionnement de la PAC.

Nous recommandons d'utiliser les outils en ligne avec le lien ci-dessous (accès PRO):
- Pour des informations directes sur les puissances maximales, prendre la table AWHP2R
- Pour un dimensionnement et chiffrage complet, prendre l'outil QUELLEPAC+

http://pro.dedietrich-thermique.fr/fr/site_pro/logiciels/diemasoft/diematools_la_boite_a_outils

TABLEAUX DE DONNÉES POUR LE DIMENSIONNEMENT EN MODE CHAUD

ALEZIO S R32 10 KW

TEMPÉRATURE DE L' AIR EXTÉRIEUR (°C)	TEMPÉRATURE DE SORTIE DE L'EAU (°C) CHAUFFAGE								
	25	30	35	40	45	50	55	60	65
	Puissance calo. (kW)	Puissance calo. (kW)	Puissance calo. (kW)	Puissance calo. (kW)	Puissance calo. (kW)	Puissance calo. (kW)	Puissance calo. (kW)	Puissance calo. (kW)	Puissance calo. (kW)
-25	4,68	4,21	3,78	3,52	2,96	/	/	/	/
-20	5,98	5,35	4,98	4,55	3,89	3,34	2,75	/	/
-15	7,26	6,78	6,43	5,86	5,57	4,91	5,20	4,20	/
-10	8,37	8,14	7,89	7,64	7,38	7,03	6,67	5,38	/
-7	8,72	8,48	8,31	7,96	7,68	7,33	7,05	5,61	/
0	9,03	9,36	9,56	9,25	8,89	8,82	8,18	6,99	/
2	9,39	9,60	9,78	9,59	9,25	9,07	8,54	7,33	/
7	10,50	10,30	10,30	10,50	10,30	9,83	9,72	8,23	4,85
12	11,28	10,48	10,08	10,00	9,96	9,67	9,65	8,33	6,49
15	11,40	10,60	10,20	10,10	10,10	9,78	9,76	8,43	6,56
20	10,80	10,80	10,70	10,70	10,30	10,00	9,85	8,90	/

ALEZIO S R32 12 KW

TEMPÉRATURE DE L' AIR EXTÉRIEUR (°C)	TEMPÉRATURE DE SORTIE DE L'EAU (°C) CHAUFFAGE								
	25	30	35	40	45	50	55	60	65
	Puissance calo. (kW)	Puissance calo. (kW)	Puissance calo. (kW)	Puissance calo. (kW)	Puissance calo. (kW)	Puissance calo. (kW)	Puissance calo. (kW)	Puissance calo. (kW)	Puissance calo. (kW)
-25	6,03	6,26	5,03	4,53	4,23	/	/	/	/
-20	7,65	7,69	7,21	6,38	6,05	5,36	5,08	/	/
-15	8,90	8,86	8,86	7,93	7,39	6,71	6,33	5,87	/
-10	11,00	10,10	10,00	9,69	9,32	8,96	8,60	6,70	/
-7	12,30	10,90	11,00	10,40	10,40	10,60	10,60	8,05	/
0	12,40	11,90	12,00	12,30	12,30	11,10	10,80	8,52	/
2	13,28	12,54	12,64	12,90	12,82	11,78	11,60	9,75	/
7	15,50	14,20	14,60	14,80	14,50	13,90	13,90	13,00	11,50
12	15,04	14,52	14,34	14,76	14,42	13,46	12,70	12,54	11,70
15	15,10	14,70	14,40	15,00	14,60	13,40	12,10	12,30	11,70
20	14,60	14,30	14,20	14,80	14,80	13,70	12,00	10,80	/

ALEZIO S R32 16 KW

TEMPÉRATURE DE L' AIR EXTÉRIEUR (°C)	TEMPÉRATURE DE SORTIE DE L'EAU (°C) CHAUFFAGE								
	25	30	35	40	45	50	55	60	65
	Puissance calo. (kW)	Puissance calo. (kW)	Puissance calo. (kW)	Puissance calo. (kW)	Puissance calo. (kW)	Puissance calo. (kW)	Puissance calo. (kW)	Puissance calo. (kW)	Puissance calo. (kW)
-25	7,69	7,99	6,61	5,89	4,96	/	/	/	/
-20	9,57	9,71	8,16	7,48	6,55	5,85	5,37	/	/
-15	11,80	11,30	10,70	10,10	9,03	7,53	6,82	6,42	/
-10	13,40	13,00	12,70	12,40	11,10	9,49	8,92	7,04	/
-7	14,30	14,10	13,90	13,80	13,10	12,90	12,60	8,25	/
0	15,10	14,70	14,30	13,90	14,10	13,40	12,80	9,56	/
2	15,78	14,66	15,02	14,58	14,82	14,16	13,48	10,82	/
7	17,50	15,70	16,80	16,40	16,60	16,20	16,20	14,10	11,30
12	18,36	17,56	18,12	17,58	17,78	17,14	16,66	14,46	12,32
15	18,90	19,30	18,90	18,30	18,50	17,80	17,50	14,70	12,50
20	16,70	16,90	16,70	17,40	16,10	14,60	15,00	13,10	/

Ces performances ne sont pas certifiées mais elles doivent uniquement servir au dimensionnement de la PAC.

Nous recommandons d'utiliser les outils en ligne avec le lien ci-dessous (accès PRO):
- Pour des informations directes sur les puissances maximales, prendre la table AWHP2R
- Pour un dimensionnement et chiffrage complet, prendre l'outil QUELLEPAC+

http://pro.dedietrich-thermique.fr/fr/site_pro/logiciels/diemasoft/diematools_la_boite_a_outils

TABLEAUX DE DONNÉES POUR LE DIMENSIONNEMENT EN MODE FROID

ALEZIO S R32 4 KW

TEMPÉRATURE DE L' AIR EXTÉRIEUR (°C)	TEMPÉRATURE DE SORTIE DE L'EAU (°C) RAFRAÎCHISSEMENT	
	18	7
	Puissance frigorifique [kW]	Puissance frigorifique [kW]
35	6,28	5,24
30	8,05	6,3
25	8,4	6,2
20	8,25	5,2

ALEZIO S R32 6 KW

TEMPÉRATURE DE L' AIR EXTÉRIEUR (°C)	TEMPÉRATURE DE SORTIE DE L'EAU (°C) RAFRAÎCHISSEMENT	
	18	7
	Puissance frigorifique [kW]	Puissance frigorifique [kW]
35	6,61	5,72
30	8,0	6,87
25	8,4	7,2
20	8,25	5,9

ALEZIO S R32 8 KW

TEMPÉRATURE DE L' AIR EXTÉRIEUR (°C)	TEMPÉRATURE DE SORTIE DE L'EAU (°C) RAFRAÎCHISSEMENT	
	18	7
	Puissance frigorifique [kW]	Puissance frigorifique [kW]
35	9,39	7,67
30	11,3	7,8
25	10,4	7,05
20	9,65	6,25

Ces performances ne sont pas certifiées mais elles doivent uniquement servir au dimensionnement de la PAC.

Nous recommandons d'utiliser les outils en ligne avec le lien ci-dessous(accès PRO):
- Pour des informations directes sur les puissances maximales, prendre la table AWHP2R
- Pour un dimensionnement et chiffrage complet, prendre l'outil QUELLEPAC+

http://pro.dedietrich-thermique.fr/fr/site_pro/logiciels/diemasoft/diematools_la_boite_a_outils

TABLEAUX DE DONNÉES POUR LE DIMENSIONNEMENT EN MODE FROID

ALEZIO S R32 10 KW

TEMPÉRATURE DE L' AIR EXTÉRIEUR (°C)	TEMPÉRATURE DE SORTIE DE L'EAU (°C) RAFRAÎCHISSEMENT	
	18	7
	Puissance frigorifique [kW]	Puissance frigorifique [kW]
35	10,42	4,81
30	12,35	4,9
25	11,1	5,55
20	9,85	6,3

ALEZIO S R32 12 KW

TEMPÉRATURE DE L' AIR EXTÉRIEUR (°C)	TEMPÉRATURE DE SORTIE DE L'EAU (°C) RAFRAÎCHISSEMENT	
	18	7
	Puissance frigorifique [kW]	Puissance frigorifique [kW]
35	11,08	10,6
30	15,8	11,8
25	16,65	12,1
20	15,25	10,2

ALEZIO S R32 16 KW

TEMPÉRATURE DE L' AIR EXTÉRIEUR (°C)	TEMPÉRATURE DE SORTIE DE L'EAU (°C) RAFRAÎCHISSEMENT	
	18	7
	Puissance frigorifique [kW]	Puissance frigorifique [kW]
35	14,9	13,01
30	17,15	14
25	17,8	14
20	16,55	11,8

Ces performances ne sont pas certifiées mais elles doivent uniquement servir au dimensionnement de la PAC.

Nous recommandons d'utiliser les outils en ligne avec le lien ci-dessous (accès PRO):
- Pour des informations directes sur les puissances maximales, prendre la table AWHP2R
- Pour un dimensionnement et chiffrage complet, prendre l'outil QUELLEPAC+

http://pro.dedietrich-thermique.fr/fr/site_pro/logiciels/diemasoft/diematools_la_boite_a_outils

Les PAC ALEZIO S R32 sont composées d'une unité extérieure (voir p. 15) et d'un module intérieur MIV-S .../E R32 (pour un appoint électrique) ou d'un module intérieur MIV-S .../H R32 (pour un appoint hydraulique).

MODULES INTÉRIEURS MIV-S R32

Le module intérieur MIV-S .../E R32 ou MIV-S .../H R32 permet de gérer l'ensemble du système en assurant l'interface entre le groupe extérieur et l'installation de chauffage. Il intègre les composants hydrauliques et de régulation assurant une facilité d'installation et une simplicité d'utilisation.
Il ne peut être installé sans l'unité extérieure.

DIMENSIONS PRINCIPALES (mm ET POUCES)

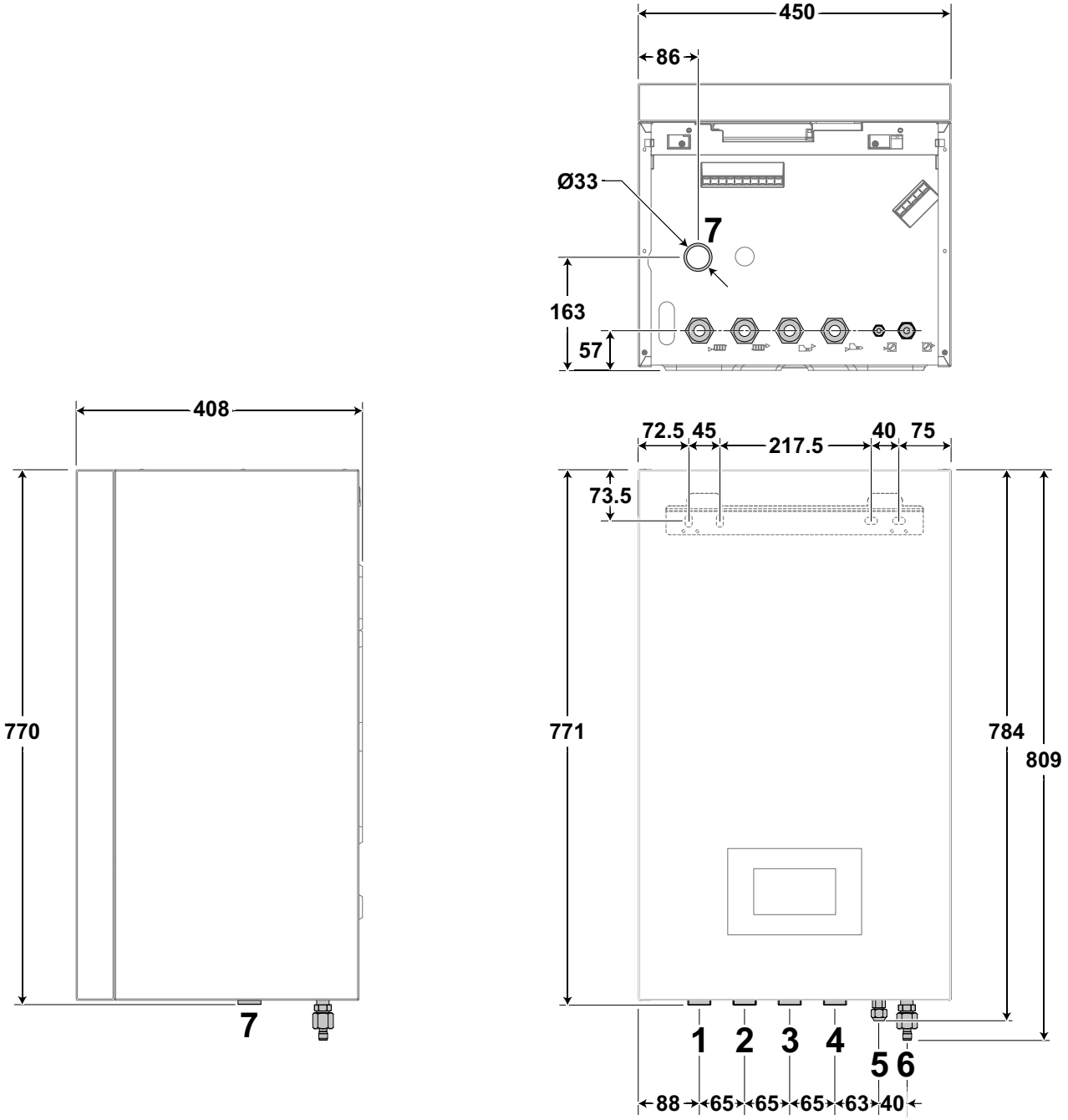

LÉGENDE

1 Départ circuit de chauffage Ø G 1"
2 Retour circuit de chauffage Ø G 1"
3 Départ vers la chaudière d'appoint G1" (MIV-S ... /H R32 uniquement)
4 Retour de la chaudière d'appoint G1" (MIV-S ... /H R32 uniquement)
5 Raccord fluide frigo 1/4" ou 3/8" - ligne liquide
6 Raccord fluide frigo 5/8" - ligne gaz
7 Orifice d'évacuation des condensats

MODULES INTÉRIEURS MIV-S R32

Les modules intérieurs MIV-S 4-6/E R32, MIV-S 8-10/E R32 ou MIV-S 4-6/H R32, MIV-S 8-10/H R32 sont accessibles en façade et contiennent tous les éléments nécessaires au fonctionnement de l'installation de chauffage. Tous les éléments du bloc sont facilement accessibles.

COMPOSANTS DU MODULE INTÉRIEUR (FAÇADE ENLEVÉE)

MODÈLE REPRÉSENTÉ :
MIV-S 4-6/E R32 (façade avant retirée)

ALEZIO_S_R32_Q5003

ALEZIOSR32_F0021

MIV-S 4-6/E R32 (APPOINT ÉLECTRIQUE)
MIV-S 8-10/E R32 (APPOINT ÉLECTRIQUE)

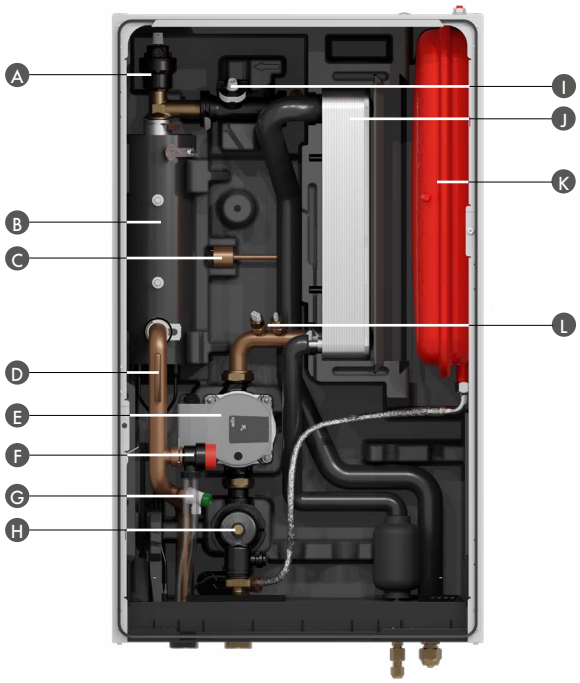

LÉGENDE

- A Purgeur
- B Résistance électrique
- C Capteur de pression du circuit frigo
- D Sonde température départ chauffage
- E Circulateur chauffage à indice d'efficacité énergétique EEI < 0,23
- F Soupape de sécurité
- G Robinet de vidange
- H Filtre magnétique
- I Débimètre + sonde
- J Condenseur
- K Vase d'expansion (8 litres)
- L Sondes de température

MIV-S 4-6 H R32 (APPOINT HYDRAULIQUE)
MIV-S 8-10 H R32 (APPOINT HYDRAULIQUE)

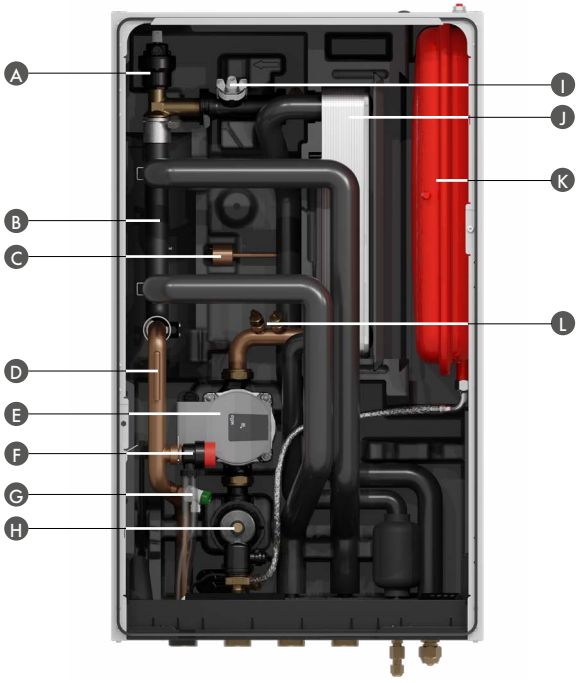

ALEZIOSR32_F0011

ALEZIOSR32_F0010

LÉGENDE

- A Purgeur
- B Bouteille de découplage
- C Capteur de pression du circuit frigo
- D Sonde température départ chauffage
- E Circulateur chauffage à indice d'efficacité énergétique EEI < 0,23
- F Soupape de sécurité
- G Robinet de vidange
- H Filtre magnétique
- I Débimètre + sonde
- J Condenseur
- K Vase d'expansion (8 litres)
- L Sondes de température

MODULES INTÉRIEURS MIV-S R32

Le module intérieur MIV-S 12-16/E R32 ou MIV-S 12-16/H R32 est accessible en façade et contient tous les éléments nécessaires au fonctionnement de l'installation de chauffage. Tous les éléments du bloc sont facilement accessibles.

COMPOSANTS DU MODULE INTÉRIEUR (FAÇADE ENLEVÉE)

MODÈLE REPRÉSENTÉ :
MIV-S 12-16 /E R32 (appoint électrique)

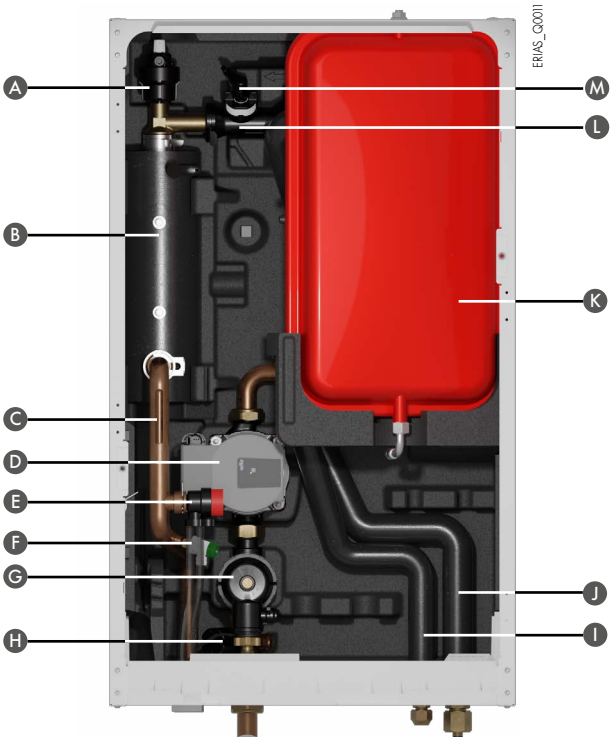

LÉGENDE

A Purgeur d'air automatique
B Résistance électrique
C Sonde température départ chauffage
D Circulateur à indice d'efficacité énergétique EEI < 0,23
E Soupape de sécurité chauffage
F Robinet de vidange
G Filtre magnétique
H Capteur de pression
I Circuit frigo (ligne liquide)
J Circuit frigo (ligne gaz)
K Vase d'expansion (8 litres)
L Débitmètre
M Sonde de température départ condenseur

MODÈLE REPRÉSENTÉ :
MIV-S 12-16 /H R32 (appoint hydraulique)

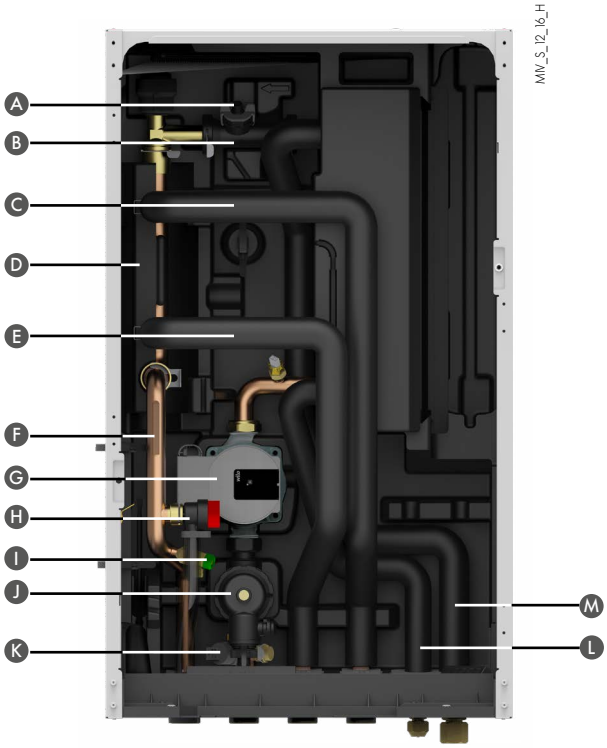

LÉGENDE

A Sonde de température départ condenseur
B Débitmètre
C Retour de la chaudière d'appoint G1"
D Bouteille de découplage
E Départ vers la chaudière d'appoint G1»
F Sonde température départ chauffage
G Circulateur à indice d'efficacité énergétique EEI < 0,23
H Soupape de sécurité
I Robinet de vidange
J Filtre magnétique
K Capteur de pression
L Circuit frigo (ligne liquide)
M Circuit frigo (ligne gaz)

LES CARACTÉRISTIQUES TECHNIQUES DES UNITÉS EXTÉRIEURES AWHP2R

DIMENSIONS PRINCIPALES (MM ET POUCES)

AWHP2R 4 et 6 kW

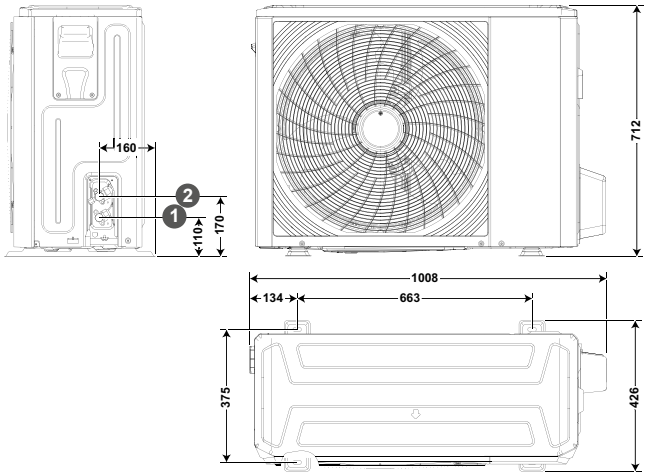

LÉGENDE

1. Raccord fluide frigo 1/4" - ligne liquide
2. Raccord fluide frigo 5/8" - ligne gaz

AWHP2R 8 à 16 kW

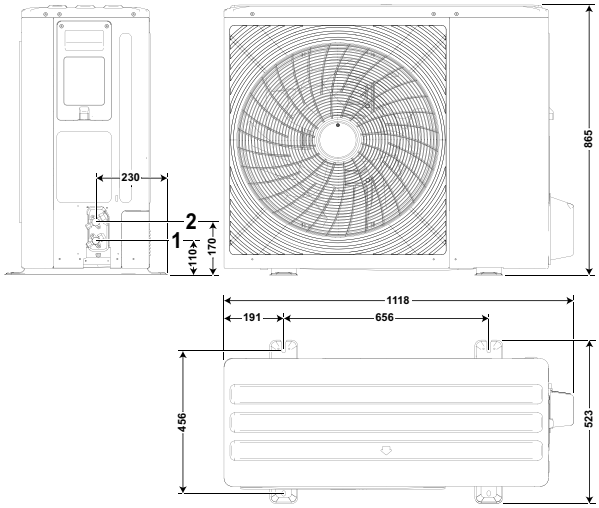

AWHP2R_F50

AWHP2R_F51

LÉGENDE

1. Raccord fluide frigo 3/8" - ligne liquide
2. Raccord fluide frigo 5/8" - ligne gaz

COMPOSANTS DU MODULE EXTÉRIEUR

AWHP2R_Q0002

LÉGENDE

1 Ventilateur
2 Platine électronique
3 Bouteille anti coup de liquide
4 Compresseur Inverter caréné avec isolation phonique

LE TABLEAU DE COMMANDE E-PILOT ÉQUIPANT LE MIV-S R32

Les pompes à chaleur ALEZIO S R32 sont équipées de la régulation électronique E-Pilot qui adapte la puissance de chauffage aux besoins réels de l'installation en fonction de la température extérieure (sonde extérieure livrée d'usine).
La communication entre le module intérieur et le module extérieur se fait par BUS afin d'avoir une régulation plus précise.
La régulation permet la gestion d'un circuit direct pouvant être un circuit radiateurs ou 1 circuit plancher chauffant basse température et en plus la gestion d'un circuit vanne 3 voies intégrable à l'aide d'une option (réf. 7789286). L'accès à différents menus permet la configuration des paramètres dans les différents modes de fonctionnement de la PAC (chauffage, chauffage + ECS, ECS seule). L'écran permet de visualiser rapidement l'état et le mode de fonctionnement de la PAC.
La régulation permet également la gestion du rafraîchissement et de la production de l'eau chaude sanitaire.
Sur les versions avec appoint hydraulique, la régulation permet un fonctionnement en mode "hybride".
La fonction hybride consiste en un basculement automatique entre la pompe à chaleur et une chaudière fioul/gaz en fonction de la rentabilité de chaque générateur de chaleur (voir page 16 pour plus de détails).

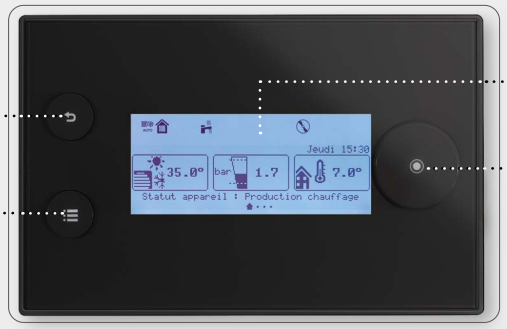

DESCRIPTION DES ÉCRANS

ÉCRAN DE VEILLE

ÉCRAN D'ACCUEIL

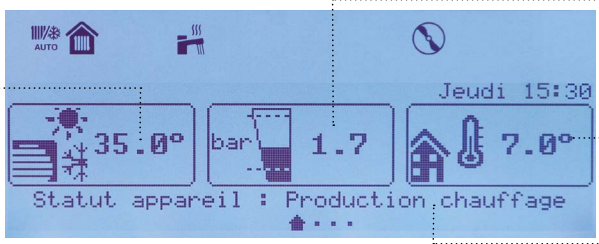

ÉCRAN DESCRIPTION DE ZONE

APP DE DIETRICH SMART POUR LE PILOTAGE À DISTANCE

Le thermostat d'ambiance connecté SMART TC° ou SMART CDI RF associé à son application concilie confort absolu grâce à sa simplicité d'installation et d'utilisation. Le pilotage in situ ou à distance permet de réguler la température de votre habitation, de votre eau chaude sanitaire et de programmer des plages horaires en fonction de votre mode de vie ou de vos besoins.

- Thermostat d'ambiance Design et "user friendly"
- Gestion à distance du chauffage via l'application
- Aide à la programmation rapide et simplifiée
- Suivi des consommations chauffage et E.C.S. *
- Alerte de dysfonctionnement
- Fonctionne en sonde d'ambiance
- Pilotage de votre chauffage à la voix **

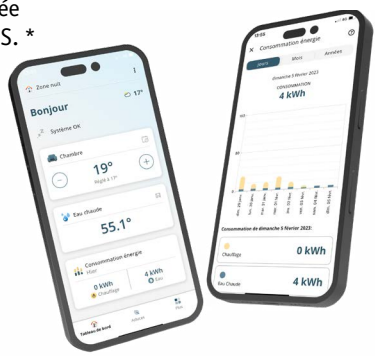

Disponible sur App Store

DISPONIBLE SUR Google play

JUST ASK alexa

Commandez votre chauffage où que vous soyez dans le monde.
Le SMART TC° ou SMART CDI RF fonctionne de pair avec votre PAC ALEZIO S R32 et vous apporte de nouveaux modes d'utilisation.

* suivant modèle ** avec ALEXA ** avec GOOGLE HOME

APP DE DIETRICH START POUR LA MISE EN SERVICE PAR LES PROFESSIONNELS

L'application de mise en service De Dietrich START pour les professionnels !

Cette application vous guide pas à pas lors de la mise en service des produits De Dietrich. Vous paramétrez les produits en répondant à des questions de manière simple et intuitive, pas de référence de paramètre à mémoriser.

Avec cette application vous pourrez:

- Configurer les produits De Dietrich
- Programmer les températures des zones
- Sauvegarder une configuration d'installation
- Envoyer un rapport d'installation par mail
- Dupliquer une configuration d'installation

Application gratuite et compatible avec tous les produits De Dietrich (chaudières et pompes à chaleur) supportant l'outil service tool ou équipés d'usine de la fonction Bluetooth©.

Plus d'informations sur www.dedietrich-thermique.fr ou cliquez sur l'image ci-contre :

APP DE DIETRICH PRO : LA BOÎTE À OUTILS DU PROFESSIONNEL

De Dietrich PRO est une application spécialement conçue pour les installateurs et les prestataires de service, regroupant, dans un premier temps, les fonctionnalités des applications De Dietrich Start et De Dietrich Service Tool. L'application permet de réaliser la mise en service, la maintenance et le dépannage des chaudières et des pompes à chaleur de nouvelle génération de la marque De Dietrich.

L'interface se veut intuitive et pratique avec un accès simple à l'ensemble des paramètres pour faciliter le travail quotidien du professionnel. Ce dernier est guidé lors de la mise en service des produits De Dietrich. Il suffit qu'il se laisse guider en répondant à des questions simples sans avoir à mémoriser les références des paramètres : gain de temps et sérénité garantis !

Dans le cadre d'une mise en service, l'application offre la possibilité de :
- Configurer les produits De Dietrich
- Programmer les températures des zones
- Sauvegarder/dupliquer une configuration d'installation
- Editer/envoyer un rapport d'installation par mail

Et permet aussi, lors de la maintenance ou d'un dépannage, d'accéder à l'ensemble des paramètres de la régulation :
- Au statut de l'appareil
- Aux valeurs et mesures
- A la lecture et à la réinitialisation des erreurs et service
- A la lecture et le remise à zéro des compteurs
- Aux messages de défaut en texte clair

Cette application, gratuite et disponible sur Android, iOS et Microsoft store, permet au professionnel de se connecter en local par Bluetooth aux appareils équipés d'usine de la fonction Bluetooth ou compatibles avec l'outil Service Tool ou le Link WiFi GTW IoT.
L'application est évolutive et s'enrichira des nouvelles fonctionnalités au fil du temps.

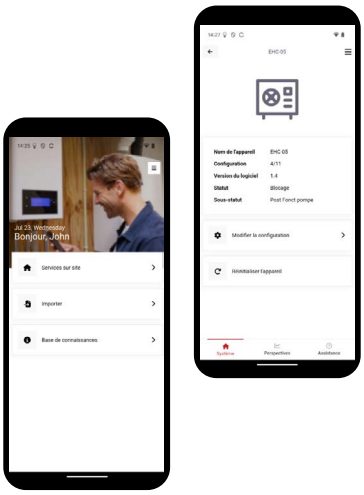

CHOIX DES OPTIONS EN FONCTION DES CIRCUITS RACCORDÉS

Type de circuit (1)		E.C.S.	Circuit direct	1 circuit direct + 1 circuit mélangé	1 circuit direct + 2 circuits mélangés	1 circuit direct + 3 circuits mélangés
Tableau de commande E-PILOT (1)	Options régulation	-	d'origine	7789286 (kit carte régulation 2ème circuit)	7853119 (Boîtier SCB-10) + 2 X 88017017 (Sondes départ)	7853119 (Boîtier SCB-10) + 2 X 88017017 (Sondes départ) + 100013304 (Platine + sonde)
	Options hydrauliques	7685541 (vanne d'inversion + sonde E.C.S)	d'origine	7746307 (kit hydraulique 2ème circuit V3V externe)	100020164 100020167 2 X 100020168 100020165 (kits hydrauliques externes)	100020167 2 X 100020168 (kits hydrauliques externes)

(1) Chacun des circuits « **chauffage** » peut être complété au choix par une sonde ou un thermostat d'ambiance listés dans les options.

LES OPTIONS DU TABLEAU DE COMMANDE

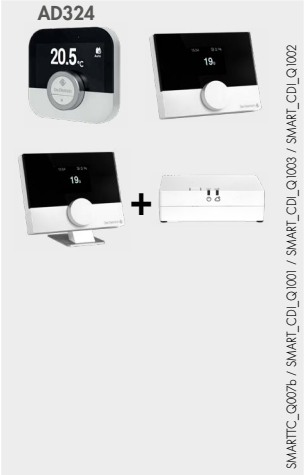

SONDE D'AMBIANCE FILAIRE SMART TC° - RÉF. 7691375
SONDE D'AMBIANCE FILAIRE SMART CDI - RÉF. 7898724

SONDE D'AMBIANCE SANS FIL SMART CDI RF (avec support à poser et piles) - RÉF. 7900088
PASSERELLE DE COMMUNICATION LINK WIFI - GTW IOT - RÉF. 7898722

Elle permet de **contrôler à distance le chauffage et l'eau chaude sanitaire** via une appli gratuite à télécharger et **simple d'utilisation, avec la possibilité de donner accès à votre installation à un professionnel** (**avec autorisation**).
Elle permet de piloter à distance l'installation, notamment en programmant des horaires de fonctionnement et en accédant à des réglages tels que la vérification de la consommation d'énergie grâce à des historiques de données.
Smart TC° peut également être utilisé comme un thermostat standard sans utiliser le WiFi ou toute autre application, bien qu'il soit recommandé de le garder connecté à Internet pour bénéficier des dernières mises à jour.
Le Smart CDI RF sans fil est à associer avec sa passerelle de communication Link WiFi - GTW IoT.

THERMOSTAT D'AMBIANCE PROGRAMMABLE FILAIRE (À PILE) - RÉF. 7768817
THERMOSTAT D'AMBIANCE PROGRAMMABLE SANS FILS - RÉF. 7768818

Les thermostats programmables assurent la régulation et la programmation hebdomadaire du chauffage selon différents modes de fonctionnement : "Automatique" selon programmation, "Permanent" à une température réglée ou "Vacances". La version "sans fils" est livrée avec un boîtier récepteur à fixer au mur.

KIT CARTE RÉGULATION POUR 2E CIRCUIT - RÉF.: 7789286

Cette carte s'intègre dans le module MIV-S R32 permettant la gestion d'un kit second circuit.

BOÎTIER MURAL MULTI-ZONES SCB10 - MODULE DE GESTION DE CIRCUITS SUPPLÉMENTAIRES - RÉF. 7853119

Jusque 3 circuits sur vanne mélangeuse + 2 productions d'E.C.S. + ballon tampon.

PLATINE + SONDE POUR 1 VANNE MÉLANGEUSE - RÉF.: 100013304

Elle permet de commander une vanne mélangeuse à moteur électromécanique ou électrothermique. La carte s'implante dans le boîtier mural multi-zones SCB10.

SONDE DÉPART VANNE 3 VOIES - RÉF.: 88017017

Cette sonde se monte après la vanne mélangeuse.

KIT DE RACCORDEMENT PLANCHER CHAUFFANT (1 m) - RÉF. : 7624902

Ce faisceau de câblage s'insère au niveau de la pompe de chauffage et comporte les fils pour le raccordement d'un thermostat de sécurité pour plancher chauffant.

SONDE E.C.S. - RÉF. : 100000030

KIT SONDE POUR PLANCHER CHAUFFANT/RAFRAÎCHISSANT (ON/OFF) - RÉF. : 100019114

Capteur mesurant le taux d'hygrométrie. Il doit être installé sur le départ du plancher chauffant/rafraîchissant. En mode « rafraîchissant », il permet de couper la PAC lorsque le taux d'hygrométrie devient trop important pour éviter l'apparition de condensation.

SONDE D'HUMIDITÉ (0 - 10 V) - RÉF. : 7622433

Capteur mesurant le taux d'hygrométrie. Il doit être installé sur le départ du plancher chauffant/rafraîchissant. En mode « rafraîchissant », il permet l'adaptation de la température de l'eau de départ pour éviter l'apparition de condensation.

ACCESSOIRES MODULES EXTERIEURS

SUPPORT DE POSE AU SOL EN CAOUTCHOUC (600 MM) - RÉF. : 7694974

Support en caoutchouc résistant, pour montage du groupe extérieur au sol.

SUPPORT POUR POSE AU SOL - RÉF. : 100012533

Support en PVC dur résistant, pour montage du groupe extérieur au sol. Les vis, rondelles et écrous sont compris pour un montage facile et rapide.
Compatible uniquement avec les modules AWHP2R 4 et 6 kW.

OPTIONS E.C.S.

VANNE D'INVERSION CHAUFFAGE/ECS + SONDE ECS : - RÉF. : 7685541

Ce kit comprend la vanne d'inversion motorisée avec connecteur 4 plots et la sonde ecs avec connecteur 2 plots.
Il permet le raccordement du MIV-S R32 à un préparateur E.C.S. indépendant (BPB EVO… par exemple).

PRÉPARATEUR EAU CHAUDE SANITAIRE BPB EVO 200 À 500 L : (EN ASSOCIATION AVEC LE COLIS EH784 - RÉF. : 7685541)

- BPB 200 EVO - RÉF. : 7846695
- BPB 300 EVO - RÉF. : 7846700
- BPB 400 EVO - RÉF. : 7846705
- BPB 500 EVO - RÉF. : 7846708

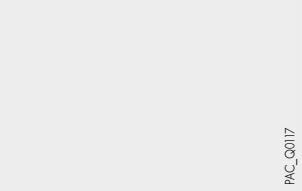

RÉSISTANCE ÉLECTRIQUE POUR BPB EVO :

- 1800 W - RÉF. : 7908448
- 3000 W - RÉF. : 7908449

KIT DE RACCORDEMENT PAC/PRÉPARATEUR ECS BPB EVO - RÉF. : 100015468

OPTIONS HYDRAULIQUES

HK146

PAC_Q5007

KIT HYDRAULIQUE 2E CIRCUIT AVEC VANNE MÉLANGEUSE EXTERNE - RÉF. : 7746307

EA140

8575Q065

COLLECTEUR POUR 2 OU 3 CIRCUITS - RÉF. : 100020164

Dans le cas d'une installation avec 2 ou 3 circuits avec les modules EA143/144.

8575Q062

MODULE HYDRAULIQUE :

- POUR 1 CIRCUIT DIRECT - RÉF. : 100020167
- POUR 1 CIRCUIT AVEC VANNE - RÉF. : 100020168

EA142

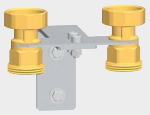

8575Q067

CONSOLE MURALE POUR UN MODULE HYDRAULIQUE - RÉF. : 100020166

Cette console permet de fixer 1 module hydraulique pour circuit direct ou circuit avec vanne au mur.
S'utilise quand l'un des 2 modules hydrauliques est monté seul. Elle intègre 2 raccords mâle/femelle en laiton.

EA141

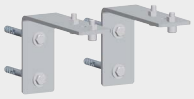

8575Q066

JEU DE 2 CONSOLES MURALES POUR COLLECTEUR - RÉF. : 100020165

Permet de fixer le collecteur au mur.

HK146

PAC_Q5006

BOUTEILLE DE DÉCOUPLAGE DE 25 LITRES - RÉF. : 7746192

La bouteille permet de découpler le circuit de chauffage du circuit primaire du MIV-S R32. Idéal en rénovation, cela permet de se prémunir des pertes de charge du réseau de chauffage.

HK150

PAC_Q5005

SOUPAPE DIFFÉRENTIELLE - RÉF. : 7746242

Soupape différentielle à installer sur le réseau de chauffage équipé de robinet thermostatique afin de garantir le débit minimum au niveau du MIV-S R32.

BT200_BT500

BALLON TAMPON :

- BT 20 - RÉF. : 7870018
- BT 50 - RÉF. : 7894944
- BT 80 - RÉF. : 7870022
- BT 200 - RÉF. : 7876518
- BT 500 - RÉF. : 7876519

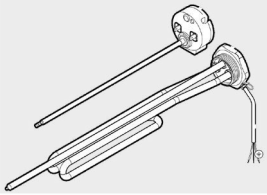

BT_RESISTANCE_ELEC

KIT RÉSISTANCE ÉLECTRIQUE POUR BALLONS TAMPON BT :

- POUR BT 20 - 1800 W (VERTICALE) - RÉF. : 7908455
- POUR BT 50/80/200/500 - 1800 W (HORIZONTALE) - RÉF. : 7908453
- POUR BT 50/80/200/500 - 3000 W (HORIZONTALE) - RÉF. : 7908454

Avec thermostat de sécurité 84°C intégré.

BALLONS TAMPON

DESCRIPTION GÉNÉRALE

Les ballons tampon BT servent d'unités de stockage pour les installations de chauffage lorsque le fonctionnement de la source de chaleur est discontinu.
Les ballons tampon BT ont les caractéristiques suivantes :

- Cuve en acier Carbone
- Isolation par mousse PU
- Habillage en ABS

MODES DE FONCTIONNEMENT

Les ballons tampon BT permettent deux modes de fonctionnement :

- **Mode de fonctionnement rafraîchissement :**
  Le fonctionnement minimum en mode rafraichissement est de 6 °C.
- **Mode de fonctionnement chauffage :**
  La température maximale est de 95 °C.

CARACTÉRISTIQUES TECHNIQUES

CARACTÉRISTIQUE	UNITÉ	BT 20	BT 50	BT 80	BT 200	BT 500
Capacité	Litres	20,4	50,4	80,4	203,4	509,7
Classe d'efficacité énergétique		A	A	A	B	B
Pression maximale	bar	3	3	3	6	6
Température maximale de service (1)	°C	95	95	95	95	95
Température minimale de service	°C	6	6	6	6	6
Pertes statiques $\Delta t = 45$ K	W	20	24	31	57	76
Poids brut	kg	11,5	26	31,5	71	137
Poids net	kg	8,9	23,1	28	60	124,5
Consommation d'entretien	kWh/24h	0,49	0,57	0,74	1,37	1,82

(1) 84 °C avec l'option résistance

CHOIX DES RÉSISTANCES ÉLECTRIQUES (EN OPTIONS) POUR BALLONS TAMPON BT

BALLON TAMPON	RÉSISTANCE ÉLECTRIQUE			
	PUISSANCE	RÉFÉRENCE	MONTAGE	DIMENSIONS (MM)
BT 20	1800 W	7908455	vertical	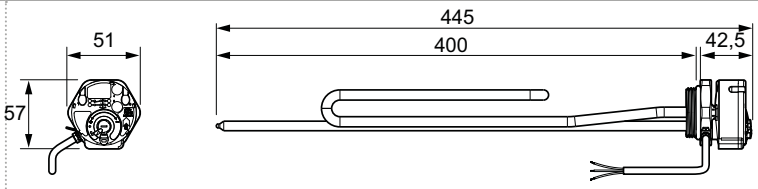
BT 50 BT 80 BT 200 BT 500	1800 W	7908453	horizontal	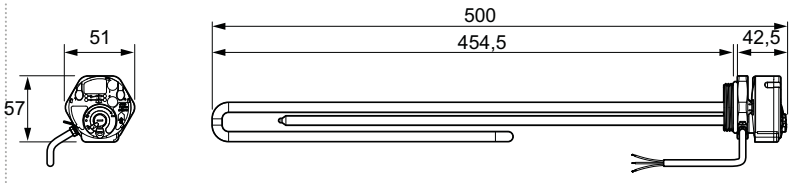
	3000 W	7908454		

PRINCIPAUX COMPOSANTS

BT 20

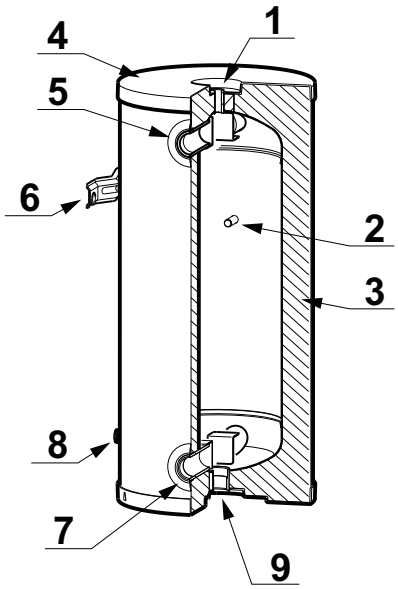

LÉGENDE

1 G 1/2" filetage intérieur - Emplacement pour un purgeur d'air
2 Doigt de gant Ø 10 mm
3 Isolation PU 50 mm
4 Couvercle
5 G1"1/4 filetage intérieur
6 Etrier mural
7 G1"1/4 filetage intérieur
8 Pied d'appui mural pour mise à niveau du ballon tampon
9 G1"1/4 filetage intérieur - Option résistance électrique

BT 50

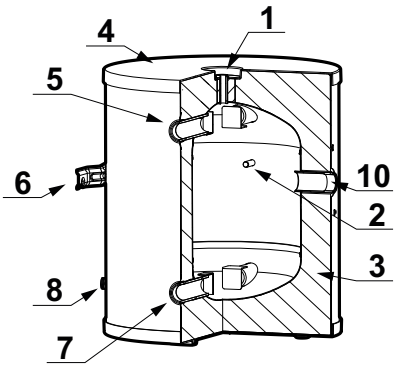

LÉGENDE

1 G 1/2" filetage intérieur - Emplacement pour un purgeur d'air
2 Doigt de gant Ø 10 mm
3 Isolation PU 75 mm
4 Couvercle
5 G1"1/4 filetage intérieur
6 Etrier mural
7 G1"1/4 filetage intérieur
8 Pied d'appui mural pour mise à niveau du ballon tampon
10 G1"1/4 filetage intérieur - Option résistance électrique

BT 80

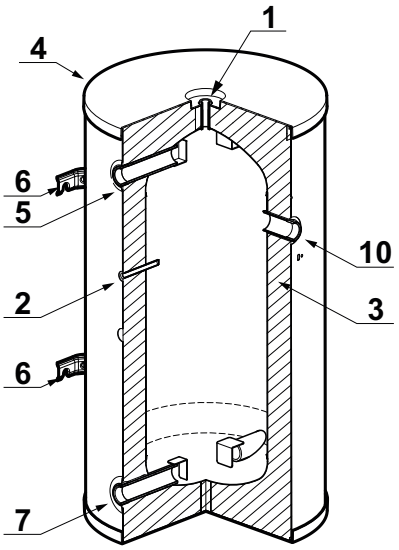

LÉGENDE

1 G 1/2" filetage intérieur - Emplacement pour un purgeur d'air
2 Doigt de gant Ø 10 mm
3 Isolation PU 75 mm
4 Couvercle
5 G1"1/4 filetage intérieur
6 Etriers muraux
7 G1"1/4 filetage intérieur
10 G1"1/4 filetage intérieur - Option résistance électrique

BT 200 ET BT 500

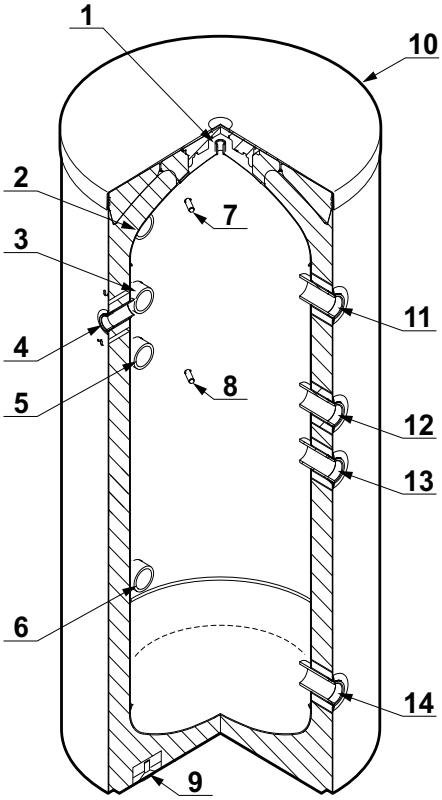

LÉGENDE

1 G 1/2" filetage intérieur - Emplacement pour un purgeur d'air
2 G2" filetage intérieur
3 G2" filetage intérieur
4 G1" 1/4 filetage intérieur - Option résistance électrique
5 G2" filetage intérieur
6 G2" filetage intérieur
7 Doigt de gant Ø 10 mm
8 Doigt de gant Ø 10 mm
9 Pieds réglables
10 Couvercle
11 G2" filetage intérieur
12 G2" filetage intérieur
13 G2" filetage intérieur
14 G2" filetage intérieur

DIMENSIONS PRINCIPALES (MM ET POUCES)

BT 20

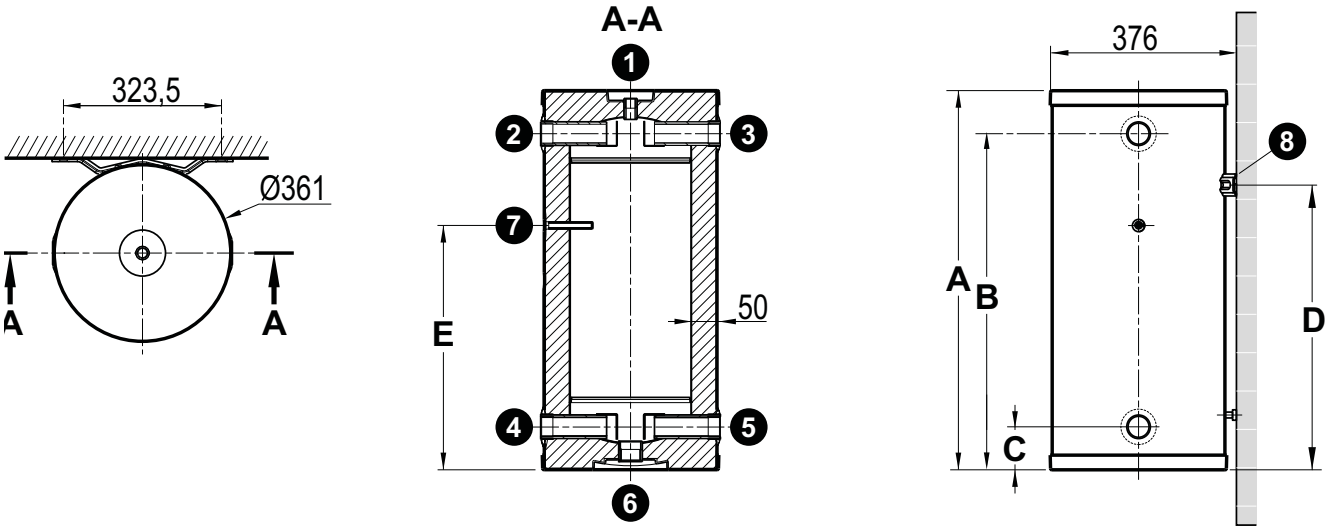

BT 50 et BT 80

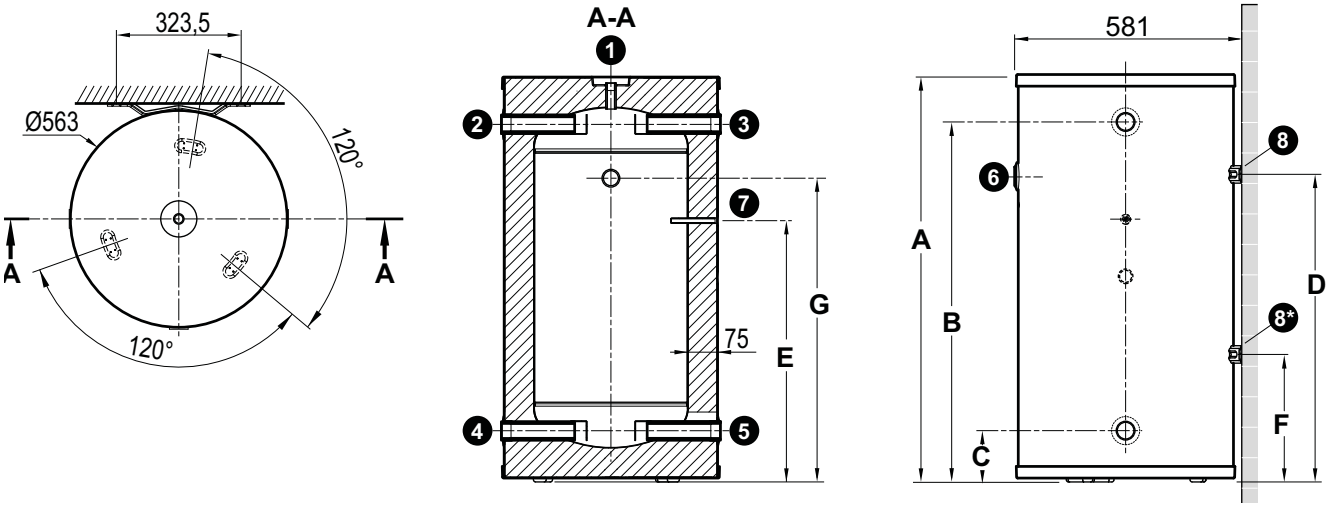

DIMENSIONS

MODÈLE BALLON TAMPON	DIMENSIONS (EN MM)						
	A	B	C	D	E	F	G
BT 20	566	478	88	366	360	-	-
BT 50	640	518	132	375	395	120	377
BT 80	890	768	132	625	570	322	627

LÉGENDE

1 G 1/2" filetage intérieur - Emplacement pour un purgeur d'air automatique
2 G1" 1/4 filetage intérieur
3 G1" 1/4 filetage intérieur
4 G1" 1/4 filetage intérieur
5 G1" 1/4 filetage intérieur
6 G1" 1/4 filetage intérieur- Emplacement pour résistance électrique d'appoint
7 Doigt de gant Ø 10 mm
8 Etrier de fixation murale
***** BT 50 : pied réglable

DIMENSIONS PRINCIPALES (MM ET POUCES)

BT 200 et BT 500

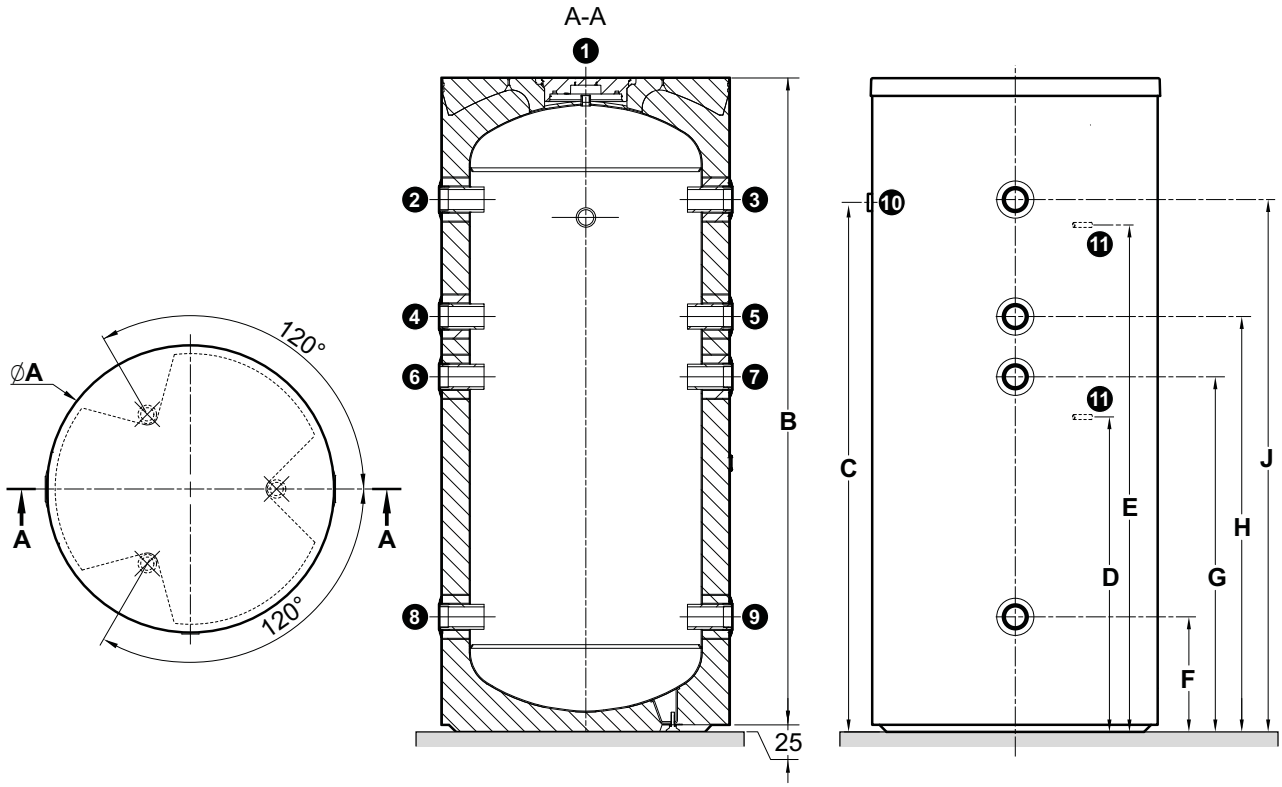

DIMENSIONS

MODÈLE BALLON TAMPON	DIMENSIONS (EN MM)								
	A	B	C	D	E	F	G	H	J
BT 200	613	1287	953	421	895	293	530	766	1003
BT 500	813	1828	1436	866	1382	321	991	1159	1485

LÉGENDE

1 G 1/2" filetage intérieur - Emplacement pour un purgeur d'air automatique
2 G2" filetage intérieur
3 G2" filetage intérieur
4 G2" filetage intérieur
5 G2" filetage intérieur
6 G2" filetage intérieur
7 G2" filetage intérieur
8 G2" filetage intérieur
9 G2" filetage intérieur
10 G1" 1/4 filetage intérieur- Emplacement pour résistance électrique d'appoint
11 Doigt de gant Ø 10 mm

IMPLANTATION

Le ballon tampon doit être installé au sol dans un local à l'abri du gel, sur une structure solide et stable pouvant supporter le poids de celui-ci mis en eau, et le plus près possible du générateur afin de minimiser les pertes d'énergie par les tuyauteries.
Pour assurer une bonne accessibilité et faciliter l'entretien du ballon tampon, son implantation doit respecter les dimensions minimum indiquées ci-dessous (en mm) :

BT 20, BT 50 et BT 80

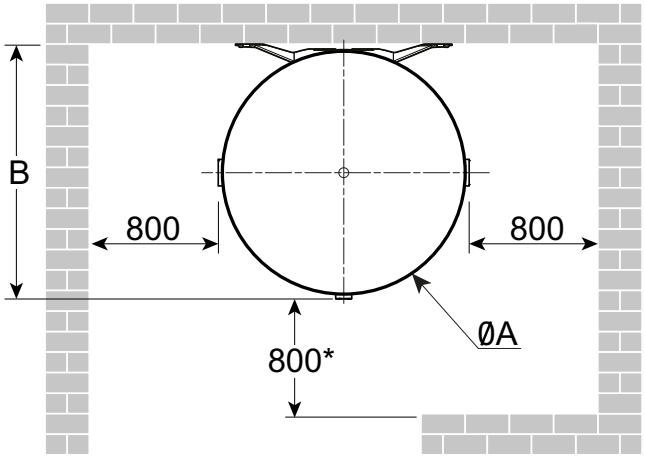

BALLON TAMPON	Ø A (mm)	B (mm)
BT 20	361	376
BT 50	563	581
BT 80	563	581

Placer le produit dans un environnement avec une hauteur adéquate.

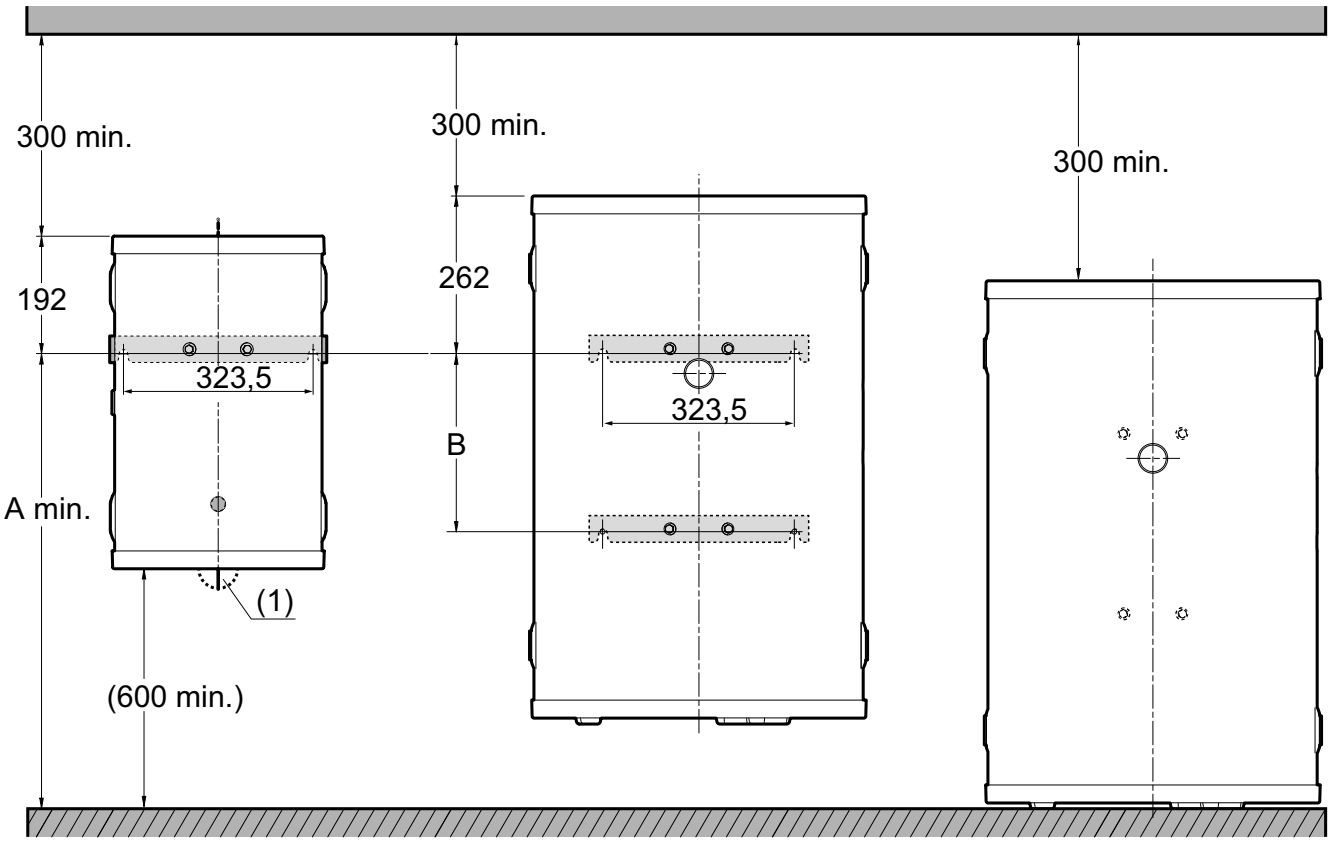

BT 20 MURAL | BT 50 et BT 80 MURAL | BT 50 et BT 80 AU SOL

BALLON TAMPON	Accroché au mur	Au sol	A min. (mm)	B (mm)
BT 20	✓	non	365,5	-
BT 50	✓ (1)	✓	375	255
BT 80	✓ (1)	✓	-	303

(1) avec kit mural

IMPLANTATION

Le ballon tampon doit être installé au sol dans un local à l'abri du gel, sur une structure solide et stable pouvant supporter le poids de celui-ci mis en eau, et le plus près possible du générateur afin de minimiser les pertes d'énergie par les tuyauteries.
Pour assurer une bonne accessibilité et faciliter l'entretien du ballon tampon, son implantation doit respecter les dimensions minimum indiquées ci-dessous (en mm) :

BT 200 et BT 500

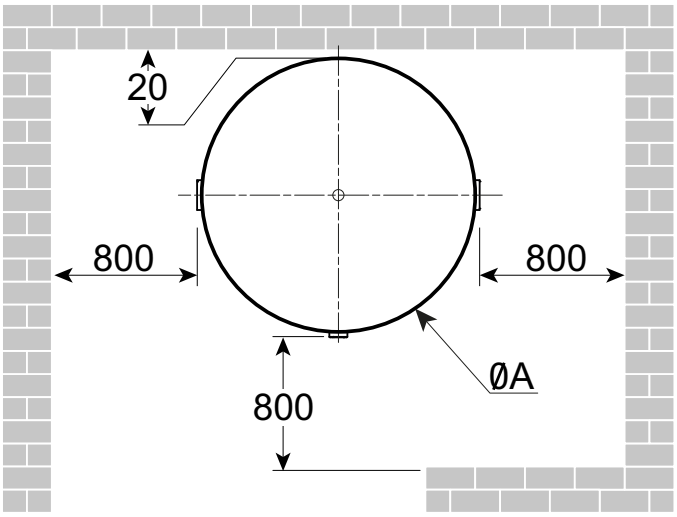

BALLON TAMPON	Ø A (mm)
BT 200	613
BT 500	813

Placer le produit dans un environnement avec une hauteur adéquate.

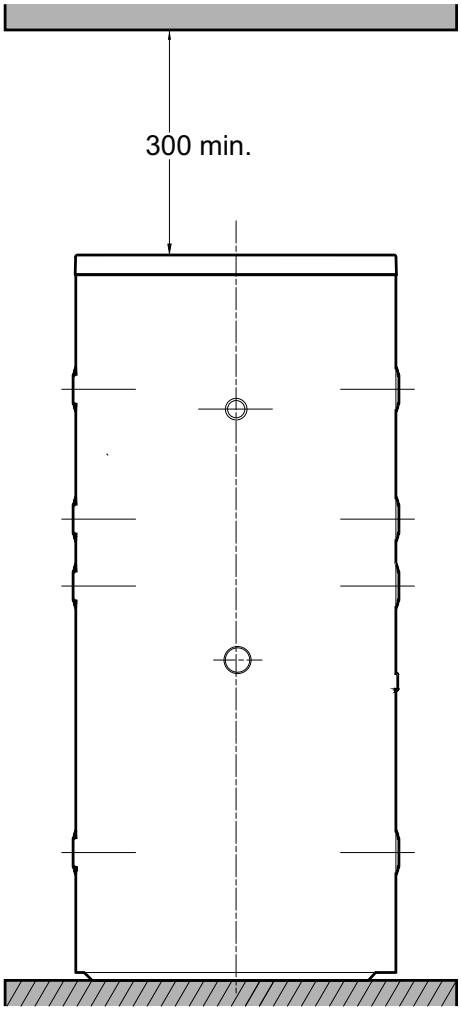

LA FONCTION "COMPTAGE D'ÉNERGIE"

La régulation équipant les modules intérieurs possède la fonction comptage d'énergie thermique produite de série. La régulation réalise un comptage de chacune des énergies pour chaque mode de fonctionnement (ecs, chauffage, rafraîchissement). Le comptage d'énergie électrique peut se faire via l'intermédiaire d'un compteur à impulsion qui se raccordera sur la carte principale du produit. Ce comptage peut être affiché en clair sur le display de la régulation.

LA FONCTION "HYBRIDE"

La fonction hybride équipant la régulation du module intérieur permet de gérer des solutions associant une PAC (utilisant une part d'énergie renouvelable) et une chaudière à condensation (fioul ou gaz) fonctionnant seules ou simultanément en fonction des conditions climatiques et des besoins en chauffage.

L'objectif de la fonction hybride est de répondre aux besoins de l'installation en consommant toujours l'énergie la plus performante entre le gaz, le fioul ou l'électricité, c'est-à-dire :
- soit l'énergie la moins chère (pour une optimisation du coût du chauffage)
- soit celle prélevant le moins d'énergie primaire dans le cadre d'une démarche écologique.

Les valeurs correspondant au « prix des énergies » ou « coefficient d'énergie primaire » sont modifiables dans les paramètres de la régulation.
Les avantages de ce mode de gestion sont également :
- réduction de la puissance de la PAC pour un abonnement électrique faible (pas de surcoût pour un appoint électrique)
- couverture à 100 % des besoins en chauffage et ecs par le système PAC + chaudière
- dans l'habitat existant, économies d'énergie par rapport à un fonctionnement d'une chaudière seule, réduction des émissions de CO_2 de la chaudière en place, raccordement possible sans avoir à remplacer d'éventuels émetteurs de chaleurs existants, ni à avoir recours à de la très haute température.

ÉNERGIE PRIMAIRE

Pour se chauffer, s'éclairer et produire de l'eau chaude sanitaire, on consomme de l'énergie (fioul, bois, gaz, électricité). Cette énergie finale utilisée par le consommateur n'est pas toujours disponible en l'état dans la nature (ex. l'électricité) et nécessite parfois des transformations. L'énergie primaire représente l'énergie qui est utilisée pour réaliser ces transformations. L'énergie primaire est quantifiée par « le coefficient sur énergie primaire » qui exprime la quantité d'énergie primaire nécessaire pour l'obtention d'une unité d'énergie. Pour l'électricité le coefficient est de 2,3 ce qui signifie qu'il faut consommer 2,3 kWh d'énergie primaire pour obtenir 1 kWh d'énergie électrique. Pour le gaz naturel, le fioul ce coefficient est 1 (le gaz et le fioul sont des énergies primaires).

PERFORMANCES D'UNE SOLUTION HYBRIDE

Le graphique ci-dessous présente, pour le chauffage et la production d'ecs, un comparatif des performances (COP) en énergie primaire de différentes solutions :
- La solution hybride : combinaison d'une PAC et d'une chaudière à condensation (énergie renouvelable, énergie électrique et énergie gaz ou fioul),
- La solution avec une PAC seule (énergie renouvelable avec appoint électrique),
- La solution avec une chaudière à condensation seule (énergie fioul ou gaz).

Pour une température de l'air extérieur inférieure au point de basculement, la solution hybride permet d'améliorer les performances (COP sur énergie primaire) du système par rapport à une PAC utilisée seule.
De même pour une température de l'air supérieure au point de basculement, la solution hybride possède des performances supérieures à celle d'une chaudière à condensation utilisée seule.

COMPARAISON DES PERFORMANCES EN ÉNERGIE PRIMAIRE D'UNE PAC ÉLECTRIQUE, D'UNE CHAUDIÈRE À CONDENSATION ET D'UNE SOLUTION HYBRIDE

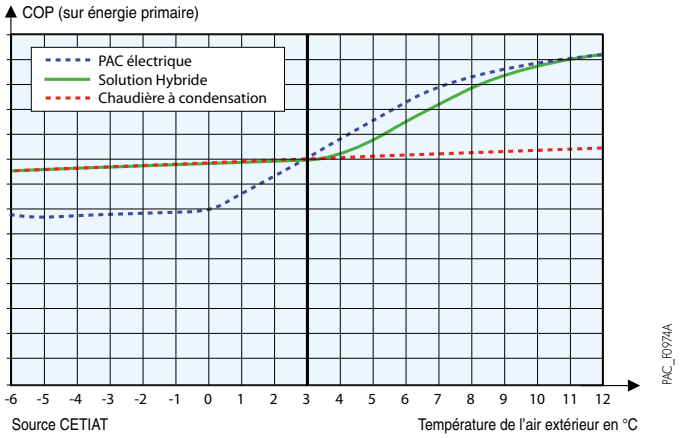

DIMENSIONNEMENT DES PAC AIR/EAU

Le dimensionnement de la PAC se fait par rapport au calcul de déperditions thermiques. Les déperditions thermiques sont calculées selon la norme NF EN 12831 et le complément national NF P 52-612/CN Les déperditions sont calculées pour les pièces chauffées par la PAC, elles se décomposent en :
- déperditions surfaciques à travers les parois,
- déperditions linéiques au niveau des liaisons des différentes surfaces,
- déperditions par renouvellement d'air et par infiltration.

Les pompes à chaleur air/eau n'arrivent pas seules à compenser les déperditions d'une habitation car leur puissance diminue quand la température extérieure diminue et elles s'arrêtent même de fonctionner à une température dite température d'arrêt. Cette température est de -20 °C pour notre gamme AWHP2R . Un appoint électrique ou hydraulique par chaudière est alors nécessaire. La température d'équilibre correspond à la température extérieure à laquelle la puissance de la PAC est égale aux déperditions.

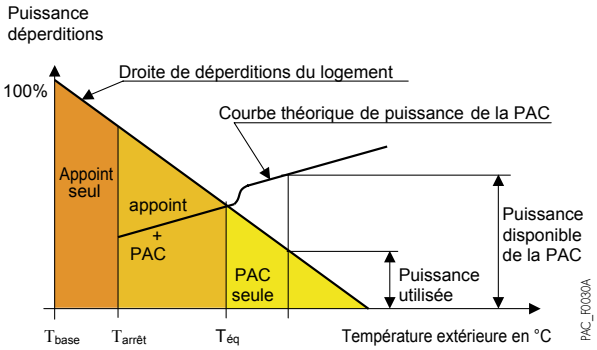

POUR UN DIMENSIONNEMENT OPTIMUM, IL EST CONSEILLÉ DE RESPECTER LES RÈGLES SUIVANTES

- 70 % des déperditions ≤ Puissance PAC à T_o ≤ 100 % des déperditions où $T_o = T_{base}$ si $T_{arrêt} < T_{base}$ et T_o = arrêt dans le cas contraire
  (prendre une valeur de 80% si l'inertie du bâtiment est légère, par exemple ossature bois)
- Puissance PAC à T_{base} + Puissance appoint = 120 % des déperditions

T_{base} = Température extérieure de base, $T_{éq}$ = Température d'équilibre, $T_{arrêt}$ = Température d'arrêt

En respectant ces règles de dimensionnement on obtient, suivant les cas, des taux de couverture allant d'environ 80 % jusqu'à plus de 90 %. Pour des calculs plus détaillés, vous pouvez utiliser notre outil de calcul DiemaPAC disponible sur l'espace Pro du site : **www.dedietrich-thermique.fr**

EXEMPLES DE SOLUTIONS HYBRIDES

EXEMPLE D'UNE SOLUTION HYBRIDE EN FONCTION DU COEFFICIENT D'ÉNERGIE PRIMAIRE

La régulation équipant les modules intérieurs possède la fonction « Estimation du comptage des énergies » de série. À l'aide de paramètres comme les performances du ou des systèmes présents, (fonction des conditions climatiques), de la nature des énergies utilisées, la régulation réalise un comptage de chacune des énergies pour chaque mode de fonctionnement (ecs, chauffage, rafraîchissement). Ce comptage peut être affiché en clair sur le display de la régulation.
Lorsque le COP de la PAC > 2,3 et que Tair > Teq seule la PAC sera sollicitée.
Pour Tarrêt < Tair < Teq, la régulation gère la PAC associée à la chaudière.
Lorsque le COP de la PAC < 2,3 la régulation ne gère plus que la chaudière.
Pour chaque configuration c'est donc la régulation qui décide quel générateur ou association de générateurs qui sera utilisée pour répondre aux besoins en chauffage et ecs.
Ce principe de gestion en fonction de l'énergie primaire est surtout valable dans l'habitat neuf.

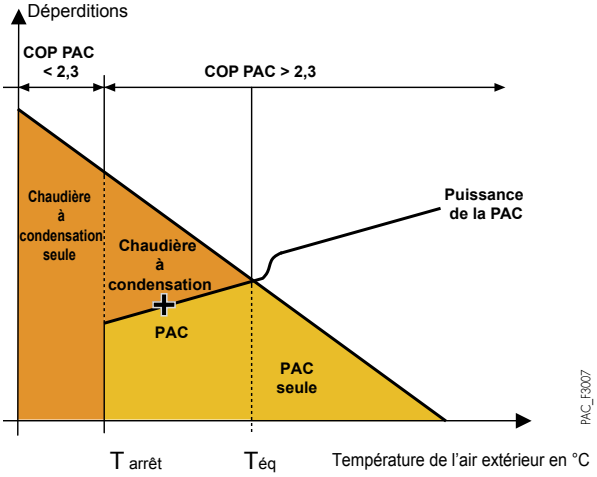

EXEMPLE D'UNE SOLUTION HYBRIDE EN FONCTION DU COÛT DES ÉNERGIES

Le graphique ci-dessous illustre le principe de fonctionnement de la solution hybride en fonction de la température de l'air extérieur et du coût des énergies.
Le calcul du rapport du prix des énergies R :

$$R = \frac{\text{prix de l'électricité (a/kWh)}}{\text{prix du gaz (a/kWh)}} = 0{,}15/0{,}07 = 2{,}1$$

(le prix des énergies tient compte de l'abonnement annuel)
C'est le coefficient R (rapport du prix des énergies calculé) et la température de l'air extérieur qui sont utilisés comme paramètres par la régulation pour définir les différents modes de fonctionnement. Dans l'exemple ci-contre :
- La PAC est un modèle AWHP2R 12 MR associé à une chaudière à condensation au gaz naturel
- Les générateurs sont installés dans une maison existante de 130 m² (département 67),

Lorsque le COP de la PAC > 2,1 et que T air > +2 °C, la régulation gère uniquement la PAC pour répondre aux besoins de chauffage et de production ecs.
Lorsque le COP de la PAC > 2,1 et que -5 °C < T air < +2 °C, la régulation gère la PAC associée à la chaudière
Lorsque le COP de la PAC < 2,1 la régulation ne gère plus que la chaudière.
Pour chaque configuration c'est donc la régulation qui décide quel générateur ou association de générateurs qui sera utilisée pour répondre aux besoins.

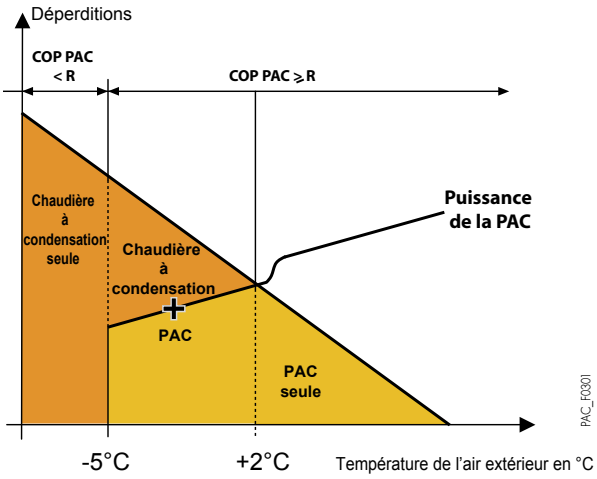

TABLEAUX DE SÉLECTION DES MODÈLES ALEZIO S R32

Ces tableaux permettent une définition simplifiée de la puissance PAC à installer.

• ALEZIO S R32 POUR UN DÉPART À 35 °C (PLANCHER CHAUFFANT)

		Déperditions (kW)													
		3	4	5	6	7	8	9	10	11	12	13	14	15	16
Température extérieure (°C)	-25	4	4	4	4	8	10	12 MR/TR	16 MR/TR						
	-24														
	-23					6	8			16 MR/TR					
	-22								12 MR/TR						
	-21							10							
	-20					4		8		12 MR/TR	16 MR/TR				
	-19														
	-18								10						
	-17											16 MR/TR			
	-16						6								
	-15								8		12 MR/TR				
	-14									10			16 MR/TR		
	-13							6							
	-12						4					12 MR/TR			
	-11													16 MR/TR	
	-10							4	6	8	10		12 MR/TR		16 MR/TR
	-9														
	-8														
	-7														
	-6														
	-5														
	-4														
	-3														
	-2														
	-1										8			12 MR/TR	
	0														

Cases grises : Hors recommandations du DTU65.16. Nous consulter

- Tableaux de sélection donnés pour chaque température de départ selon les règles de dimensionnement du DTU 65.16 (70 % des déperditions pour la PAC et 120 % des déperditions pour la PAC + Appoint)
- Les déperditions doivent être déterminées de manière précise et sans coefficient de surpuissance.
- Modèles 4, 6, 8, 10, 12 MR et 16 MR : avec 6 kW d'appoint électrique max.
- Modèles 12 TR et 16 TR : avec 9 kW d'appoint électrique max.
- **En dessous de la température extérieure d'arrêt de la PAC (- 20 °C) seuls les appoints fonctionnent.**
- Pour le dimensionnement en froid se reporter aux pages 10 et 11 pour les départs en climatisation à 7 °C ou en rafraîchissement à 18 °C. Nous recommandons d'utiliser la table AWHP2R disponible sur le site.

Nous recommandons vivement l'usage de notre **outil de chiffrage et de dimensionnement QUELLEPAC+**.
accès PRO
https://quelle-pac.dedietrich-chappee.fr/plus

TABLEAUX DE SÉLECTION DES MODÈLES ALEZIO S R32 (SUITE)

• ALEZIO S R32 POUR UN DÉPART À 55 °C (RADIATEUR)

Température extérieure (°C)	Déperditions [kW] 3	4	5	6	7	8	9	10	11	12	13	14	15	16
-25	4	4	4											
-24	4	4	4											
-23	4	4	4											
-22	4	4	4											
-21	4	4	4											
-20	4	4	4			12 MR/TR								
-19	4	4	4			10								
-18	4	4	4		8		12 MR/TR							
-17	4	4	4					16 MR/TR						
-16	4	4	4			8		12 MR/TR						
-15	4	4	4						16 MR/TR					
-14	4	4	4		6		8							
-13	4	4	4					10						
-12	4	4	4						12 MR/TR	16 MR/TR				
-11	4	4	4	4		6								
-10	4	4	4					8		12 MR/TR	16 MR/TR			
-9	4	4	4		4		6							
-8	4	4	4			4			10		12 MR/TR	16 MR/TR	16 MR/TR	
-7	4	4	4				4							
-6	4	4	4											
-5	4	4	4											
-4	4	4	4											
-3	4	4	4											
-2	4	4	4											
-1	4	4	4											
0	4	4	4									12 MR/TR		

Cases grises : Hors recommandations du DTU65.16. Nous consulter

- Tableaux de sélection donnés pour chaque température de départ selon les règles de dimensionnement du DTU 65.16 (70 % des déperditions pour la PAC et 120 % des déperditions pour la PAC + Appoint)
- Les déperditions doivent être déterminées de manière précise et sans coefficient de surpuissance.
- Modèles 4, 6, 8, 10, 12 MR et 16 MR : avec 6 kW d'appoint électrique max.
- Modèles 12 TR et 16 TR : avec 9 kW d'appoint électrique max.
- **En dessous de la température extérieure d'arrêt de la PAC (- 20 °C) seuls les appoints fonctionnent.**
- Pour le dimensionnement en froid se reporter aux pages 10 et 11 pour les départs en climatisation à 7 °C ou en rafraîchissement à 18 °C. Nous recommandons d'utiliser la table AWHP2R disponible sur le site.

Nous recommandons vivement l'usage de notre **outil de chiffrage et de dimensionnement QUELLEPAC+**.
accès PRO
https://quelle-pac.dedietrich-chappee.fr/plus

RACCORDEMENT APPOINT ÉLECTRIQUE

La résistance électrique a sa propre alimentation électrique, avec un disjoncteur dédié.
La résistance électrique peut être raccordée en alimentation monophasée ou triphasée.
Pour l'alimentation monophasée, vous pouvez utiliser une phase 230V, sur un tableau électrique triphasé,en respectant les normes en vigueur.

1. Choisir la puissance maximale de l'appoint électrique en fonction de la taille du logement et de sa performance énergétique : entre 3 ou 6 kW en monophasé, ou entre 6 et 9 kW en triphasé.
2. Faire passer le câble d'alimentation de l'appoint électrique dans la goulotte réservée aux câbles des circuits 230 / 400 V.

Il y a 2 paliers de puissance selon le tableau ci-dessous.
La **puissance minimale est l'allure 1** de la résistance électrique. Elle est utilisée si un petit apport d'énergie est suffisant pour augmenter la température du circuit de chauffage.
La **puissance maximale utilise l'allure 1 et y ajoute l' allure 2** de la résistance électrique. L'allure 2 ne fonctionne qu'en combinaison avec l'allure 1. Elle est utilisée quand l'allure 1 n'a pas suffi à remonter suffisamment la température du circuit de chauffage
La puissance d' appoint 9 kW est réservée aux modèles AWHP2R 12 TR et 16 TR

ALIMENTATION DE L'APPOINT	PUISSANCE DE L'APPOINT ÉLECTRIQUE		
	PUISSANCE MAXI. (ALLURE 1 + ALLURE 2)	PUISSANCE MINI. (ALLURE 1)	ALLURE 2
Monophasé	3 kW = 3 kW + 0 kW	3 kW	0 kW
	6 kW = 3 kW + 3 kW	3 kW	3 kW
Triphasé	6 kW = 3 kW + 3 kW	3 kW	3 kW
	9 kW = 3 kW + 6 kW	3 kW	6 kW

UNITÉ INTÉRIEURE : RÈGLES D'IMPLANTATION À RESPECTER

L'unité intérieure MIV-S R32 de l' ALEZIO S R32 doit être installée dans un local à l'abri du gel sur une surface plane le plus près des points de puisage pour limiter les pertes. L'accessibilité à la face avant doit être assurée pour faciliter l'entretien de l'appareil.
L'unité intérieure peut être montée dans une armoire ou contre un mur.

EMPLACEMENT DU MODULE INTÉRIEUR

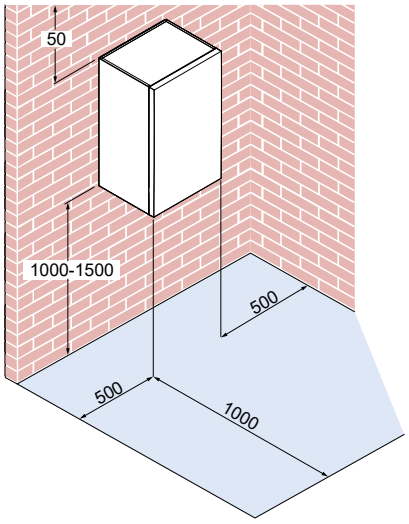

INSTALLATION DANS UN PLACARD

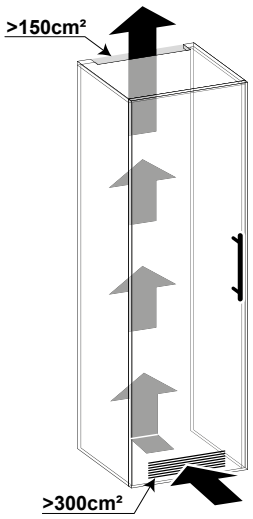

ERIAS_PLUS_F0009

SURFACE MINIMALE AU SOL ET SURFACE DES OUVERTURES DE VENTILATION

La surface minimale au sol requise et la surface des éventuelles ouvertures de ventilation dépendent de la charge de fluide frigorigène totale du système.
Si la surface au sol du local d'installation est insuffisante, ajouter obligatoirement 2 ouvertures de ventilation, basse et haute.
La surface de l'ouverture haute **A** est au moins égale à la moitié de la surface requise pour l'ouverture basse **B**.

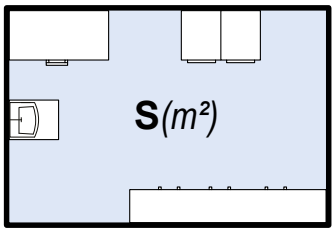

ALEZIOS_R32_F9902

S = surface requise

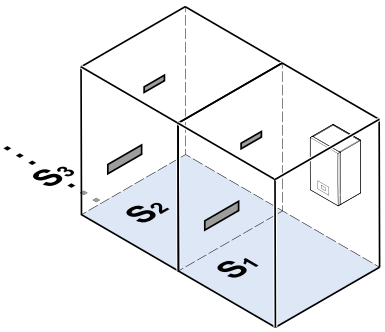

ALEZIOS_R32_F9901

$$S_1+S_2+S_3+... \geq S(m^2)$$

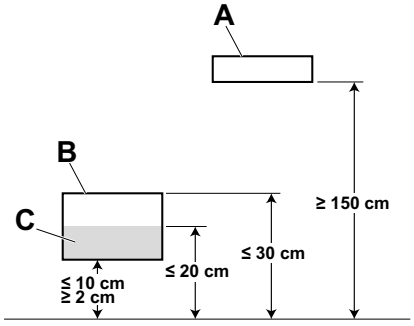

MIV_S_R32_F91

A = Ouverture haute de ventilation
B = Ouverture basse de ventilation
C = Partie de l'ouverture basse de ventilation située à moins de 20 cm du sol

LONGUEUR DE LA LIAISON FRIGORIGÈNE	AWHP2R 4 MR AWHP2R 6 MR		AWHP2R 8 MR AWHP2R 10 MR		AWHP2R 12 MR/TR AWHP2R 16 MR/TR	
	SURFACE MINIMALE AU SOL NON OCCUPÉE **S** (1)(2)	SURFACE DE L'OUVERTURE BASSE DE VENTILATION **B** (3)	SURFACE MINIMALE AU SOL NON OCCUPÉE **S** (1)(2)	SURFACE DE L'OUVERTURE BASSE DE VENTILATION **B** (3)	SURFACE MINIMALE AU SOL NON OCCUPÉE **S** (1)(2)	SURFACE DE L'OUVERTURE BASSE DE VENTILATION **B** (3)
2 À 15 m	7 m²	0,03 m²	7 m²	0,03 m²	7 m²	0,03 m²
20 m	7 m²	0,03 m²	7 m²	0,03 m²	35,1 m²	0,07 m²
25 m	7 m²	0,03 m²	35,1 m²	0,07 m²	41,9 m²	0,08 m²
30 m	7 m²	0,03 m²	41,9 m²	0,08 m²	49,4 m²	0,08 m²
35 m	30,7 m²	0,07 m²	49,4 m²	0,08 m²	57,5 m²	0,08 m²
40 m	34 m²	0,07 m²	57,5 m²	0,08 m²	66,2 m²	0,08 m²
45 m	37,5 m²	0,07 m²	66,2 m²	0,08 m²	75,6 m²	0,09 m²
50 m	41,2 m²	0,07 m²	75,6 m²	0,09 m²	85,5 m²	0,09 m²

(1) Si la charge totale de fluide frigorigène mc est inférieure ou égale à 1,84 kg, la norme n'impose aucune restriction. Le fabricant recommande cependant une surface S de 7 m².

(2) Si la charge totale de fluide frigorigène mc est supérieure à 1,84 kg, la surface **S** doit respecter la réglementation en vigueur EN 60335-2-40. Elle est déterminée selon le calcul suivant : $S = (m_c / (2,5 \times (LFL)^{(5/4)} \times h_0))^2$ avec LFL = Limite inférieure d'inflammabilité (LII) = 0,307 kg/m³ et h_0 = 0,6 pour un appareil avec emplacement au sol.

(3) Si la surface au sol du local d'installation est insuffisante, la réglementation EN 60335-2-40 impose d'installer des ouvertures de ventilation vers des pièces adjacentes ou vers l'extérieur. La surface de l'ouverture basse **B** de ventilation se détermine selon le calcul suivant : $B = 0,14 \times (m_c \times (0,04/LFL))^{1/2}$ avec LFL = limite inférieure d'inflammabilité (LII) = 0,307 kg/m³.

IMPLANTATION DES POMPES À CHALEUR ALEZIO S R32

- Les unités extérieures des pompes à chaleur ALEZIO S R32 sont installées à proximité de la maison, sur une terrasse, en façade ou dans un jardin. Elles sont prévues pour fonctionner sous la pluie mais peuvent également être implantées sous un abri aéré.
- L'unité extérieure doit être installée à l'abri des vents dominants qui peuvent influencer les performances de l'installation.
- Il est recommandé de positionner l'unité au-dessus de la hauteur moyenne de neige de la région où il est installé.
- L'emplacement de l'unité extérieure est à choisir avec soin afin qu'il soit compatible avec les exigences de l'environnement : intégration dans le site, respect des règles d'urbanisme ou de copropriété.
- Aucun obstacle ne doit gêner la libre circulation de l'air sur l'échangeur à l'aspiration et au soufflage, il est donc nécessaire de prévoir un dégagement tout autour de l'appareil. Ce dernier permettra également d'effectuer les opérations de raccordement, de mise en service et d'entretien (voir schémas d'implantation ci-dessous).

UNITÉ EXTÉRIEURE : DISTANCES MINIMALES D'IMPLANTATION A RESPECTER (mm)

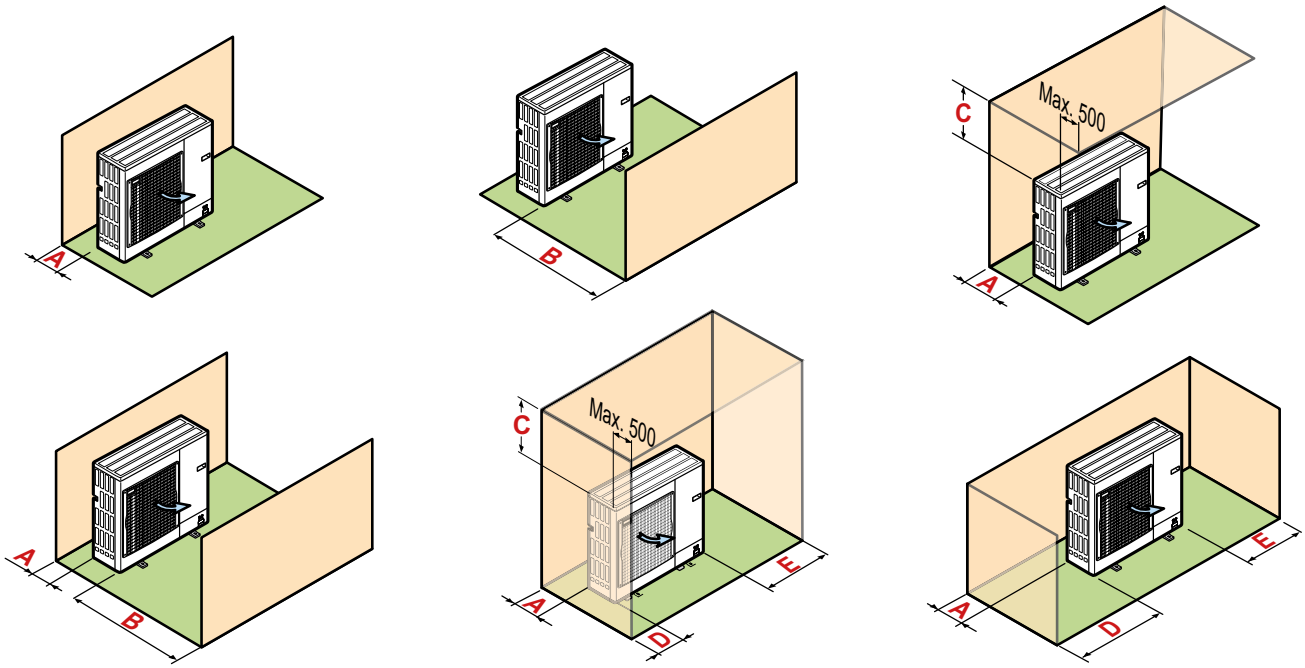

GROUPE EXTÉRIEUR	UNITÉ	A	B	C	D	E
AWHP2R 4 MR / 6 MR	mm	300	1000	600	300	600
AWHP2R 8 MR / 10 MR / 12 MR / 12 TR / 16 MR / 16 TR	mm	300	1500	600	300	600

DISTANCES MAXIMALES ET QUANTITÉ DE CHARGE EN FLUIDE FRIGORIGÈNE

DISTANCES MAXIMALES DE RACCORDEMENT (VOIR REPRÉSENTATION CI-DESSOUS)

GROUPE EXTÉRIEUR	AWHP2R 4 et 6 KW	AWHP2R 8 à 16 KW
Ø raccord gaz frigorigène	5/8"	5/8"
Ø raccord liquide frigorigène	1/4"	3/8"
L (m)	2 - 50	
B (m)	30	

L : distance minimale et maximale de raccordement entre le module intérieur et le groupe extérieur.
B : différence de hauteur maximale autorisée entre le module intérieur et le groupe extérieur.

QUANTITÉ PRÉ-CHARGÉE DE FRIGORIGÈNE

Aucune charge supplémentaire en fluide frigorigène n'est nécessaire si la longueur du tuyau de réfrigérant est inférieure à 15 m.
Pour des longueurs supérieures le complément de charge est donné dans le tableau ci-dessous :

REMARQUE

Les performances de la pompe à chaleur diminuent si la longueur des liaisons frigorifiques est supérieure à 30 mètres.

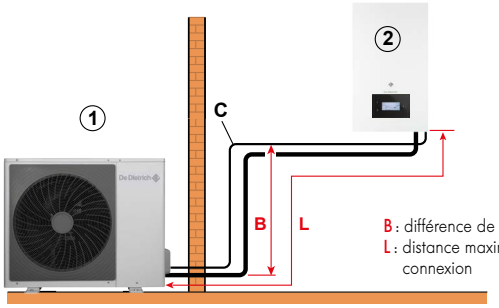

B : différence de hauteur maxi
L : distance maximale de connexion

C : 10 coudes maxi
a Groupe extérieur
b Module intérieur

		précharge	LONGUEUR L DU TUYAU FRIGORIFIQUE (m)									charge maxi.
			≤ 15	> 15	20	25	30	35	40	45	50	
Quantité (X) de fluide frigorigène à rajouter (kg)	4 et 6 kW	1,5 kg	+ 0	X= (L-15) x 0,020	+ 0,1	+ 0,2	+ 0,3	+ 0,4	+ 0,5	+ 0,6	+ 0,7	2,2 kg
	8 et 10 kW	1,65 kg	+ 0	X= (L-15) x 0,038	+ 0,19	+ 0,38	+ 0,57	+ 0,76	+ 0,95	+ 1,14	+ 1,33	2,98 kg
	12 et 16 kW	1,84 kg	+ 0									3,17 kg

INTÉGRATION ACOUSTIQUE DES POMPES À CHALEUR ALEZIO S R32

DÉFINITIONS

Les performances acoustiques des groupes extérieurs sont définies par les 2 grandeurs suivantes :

- **La puissance acoustique Lw exprimée en dB[A] :** elle caractérise la capacité d'émission sonore de la source indépendamment de son environnement. Elle permet de comparer des appareils entre eux.
- **La pression acoustique Lp exprimée en dB[A] :** c'est la grandeur qui est perçue par l'oreille humaine, elle dépend de paramètres comme la distance par rapport à la source, la taille et la nature des parois du local. Les réglementations se basent sur cette valeur.

NUISANCE SONORE

La réglementation concernant le bruit du voisinage se trouve dans le décret du 31/08/2006 et dans la norme NF S 31-010. La nuisance sonore est définie par l'émergence qui est la différence entre le niveau de pression acoustique mesuré lorsque l'appareil est à l'arrêt comparé au niveau mesuré lorsque l'appareil est en fonctionnement au même endroit.
La différence maximale autorisée est : - le jour (7h-22h) : 5 dB [A]
- la nuit (22h-7h) : 3 dB [A].

RECOMMANDATIONS POUR L'INTÉGRATION ACOUSTIQUE DU MODULE EXTÉRIEUR

- Ne pas le placer à proximité de la zone nuit,
- Éviter la proximité d'une terrasse, ne pas installer le module face à une paroi. L'augmentation du niveau de bruit due à la configuration d'installation est représentée dans les schémas ci-dessous :

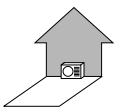

Le module placé contre un mur : + 3 dB[A]

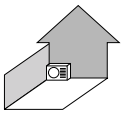

Le module placé dans un coin : + 6 dB[A]

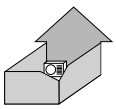

Le module placé dans une cour intérieure : + 9 dB[A]

HPI_F0029

- Les différentes dispositions ci-dessous sont à proscrire :

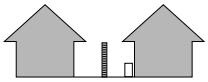

La ventilation dirigée vers la propriété voisine

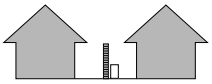

Le module disposé à la limite de propriété

Le module placé sous une fenêtre

HPI_F0029

- Afin de limiter les nuisances sonores et la transmission des vibrations, nous préconisons :
  - l'installation du module extérieur sur un châssis métallique ou un socle d'inertie. La masse de ce socle doit être au minimum 2 fois la masse du module et il doit être indépendant du bâtiment. Dans tous les cas il faut monter des plots anti-vibratiles pour diminuer la transmission des vibrations.
  - Pour la traversée de parois des liaisons frigorifiques, l'utilisation de fourreaux adaptés,
  - Pour les fixations, l'utilisation de matériaux souples et anti-vibratiles,
  - La mise en place, sur liaisons frigorifiques, de dispositifs d'atténuation des vibrations comme des boucles, des lyres ou des coudes.
  - Il est également recommandé de mettre en place un dispositif d'atténuation acoustique sous forme :
    - d'un absorbant mural à installer sur le mur derrière le module,
    - d'un écran acoustique : la surface de l'écran doit être supérieure aux dimensions du module extérieur et doit être positionné au plus près de celui-ci tout en permettant la libre circulation d'air. L'écran doit être en matériau adapté comme des briques acoustiques, des blocs de béton revêtus de matériaux absorbants. Il est également possible d'utiliser des écrans naturels comme des talus de terre.

RACCORDEMENT ÉLECTRIQUE

L'installation électrique des PAC doit être réalisée selon les Règles de l'Art et conformément aux normes en vigueur, aux décrets et aux textes en découlant et en particulier à la norme NF C 15 100.

PRÉCONISATION DES SECTIONS DE CÂBLES ET DES DISJONCTEURS À METTRE EN ŒUVRE

MODÈLE	TYPE	MODULE EXTÉRIEUR			MODULE INTÉRIEUR		BUS DE COMMUNICATION (BLINDÉ)
		INTENSITÉ MAXIMALE	ALIMENTATION AWHP2R		ALIMENTATION MIV-S ... R32		
ALEZIO S R32	...PHASÉ	A	SC (mm²)	COURBE C* DJ	SC (mm²)	COURBE C DJ	SC (mm²)
4 E/H	Mono	11,5	3 x 2,5	16 A	3 x 1,5	10 A	3 x 0,5
6 E/H	Mono	13,5					
8 E/H	Mono	14,5					
10 E/H	Mono	15,5	3 x 4	20 A			
12 MR E/H	Mono	23,5	3 x 6	32 A			
12 TR E/H	Tri	9,15	5 x 2,5	16 A			
16 MR E/H	Mono	15,5	3 x 6	32 A			
16 TR E/H	Tri	11,15	5 x 2,5	16 A			

APPOINT ÉLECTRIQUE (MODÈLES .../E)		
MONO : 3 kW	SC	3 x 6 mm²
MONO : 3 ou 6 kW	DJ	Courbe C, 32 A
TRI : 3 ou 6 kW	SC	5 x 2,5 mm²
TRI : 3 ou 9 kW	DJ	Courbe C, 16 A

LÉGENDE
SC = section des câbles en mm²
DJ = disjoncteur
* moteur protection différentielle

DIMENSIONNEMENT ÉLECTRIQUE (MODÈLES 4 À 10 KW)

Les câbles d'alimentation du produit ainsi que le câble d'alimentation des appoints électriques doivent être séparés des câbles de communication ainsi que des sondes. Il est recommandé d'utiliser des câbles blindés afin d'éviter toute perturbation du réseau basse tension.

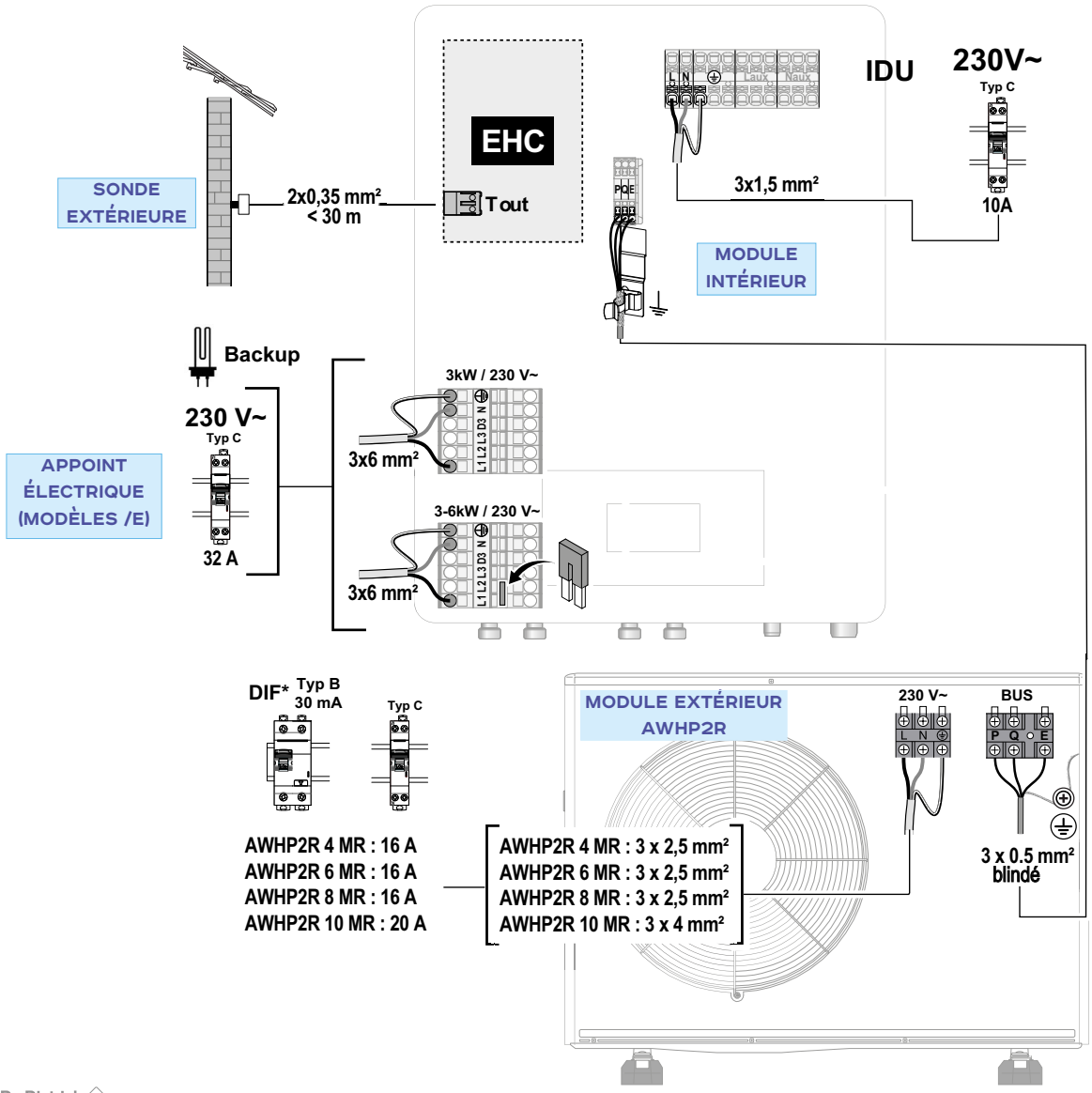

MIV_S_R32_F92

DIMENSIONNEMENT ÉLECTRIQUE (MODÈLES 12 ET 16 KW)

Les câbles d'alimentation du produit ainsi que le câble d'alimentation des appoints électriques doivent être séparés des câbles de communication ainsi que des sondes. Il est recommandé d'utiliser des câbles blindés afin d'éviter toute perturbation du réseau basse tension.

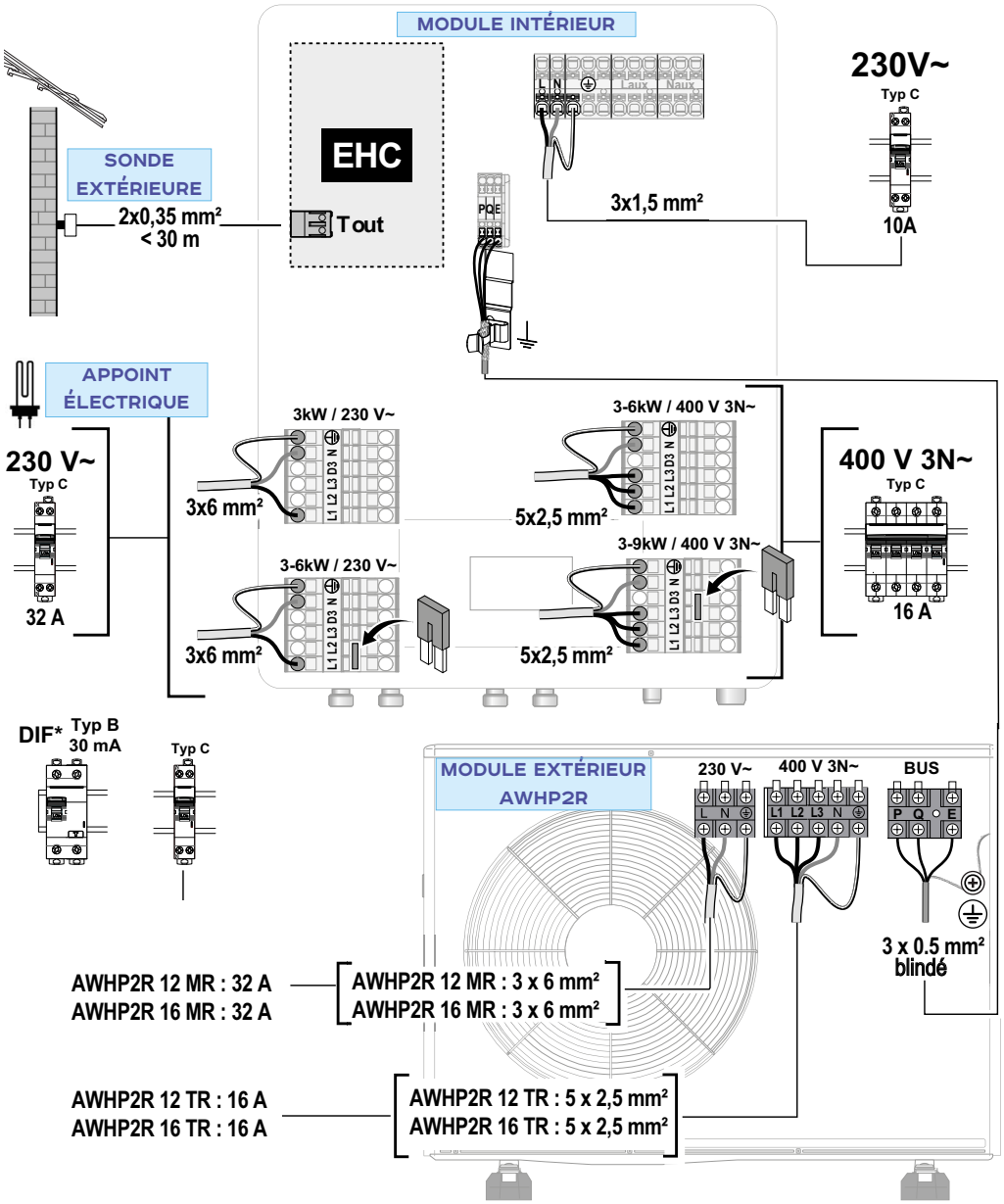

SCHÉMA DE RACCORDEMENT AVEC COMPTEUR D'ÉNERGIE DELTADORE

Schéma de raccordement entre ALEZIO S R32 et le boîtier EMIC DeltaDore

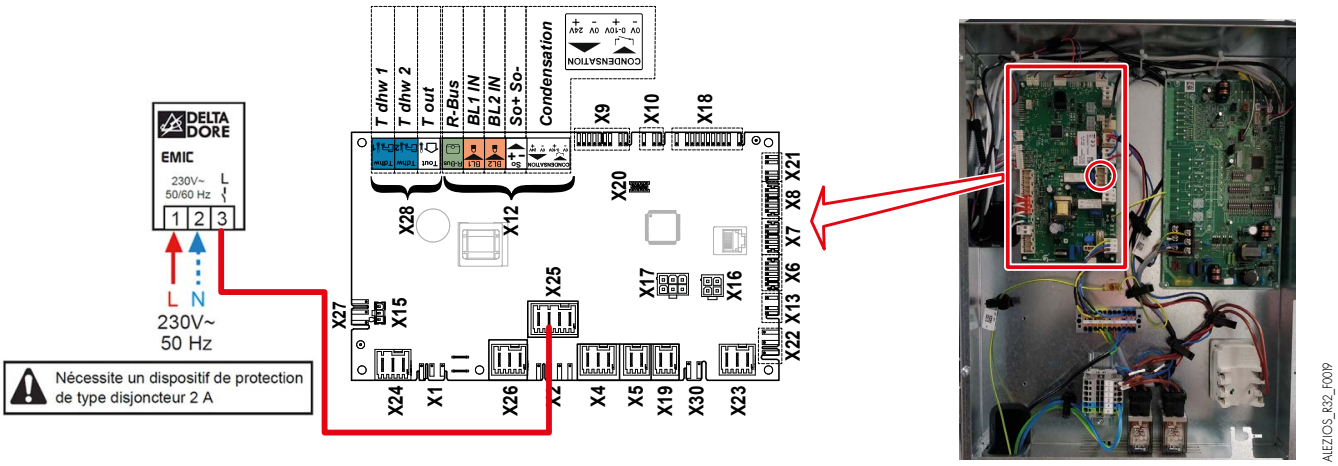

PRESSION DISPONIBLE

Le module intérieur MIV-S R32 des pompes à chaleur ALEZIO S R32 est entièrement équipé pour le raccordement d'un circuit direct (radiateurs ou plancher chauffant): circulateur, vase d'expansion, soupape de sécurité chauffage, manomètre, purgeur, filtre magnétique à tamis, ...

REMARQUE
Les pompes à chaleur ALEZIO S R32 étant de type "SPLIT INVERTER" avec liaison frigorifique entre le module extérieur et le module intérieur, il n'est pas nécessaire de glycoler l'installation.

Le circulateur du module intérieur est une pompe à vitesse variable. Sa vitesse s'adapte au réseau de distribution.
Le circulateur est piloté en vitesse pour atteindre le débit de consigne.

HAUTEUR MANOMÉTRIQUE DISPONIBLE POUR LE CIRCUIT CHAUFFAGE DIRECT (CIRCUIT A)

· à la sortie du module intérieur ALEZIO S R32 (4 à 10 kW)
avec circulateur chauffage WILO PARA 15-130/7-50/IPWM1-9 à 100%

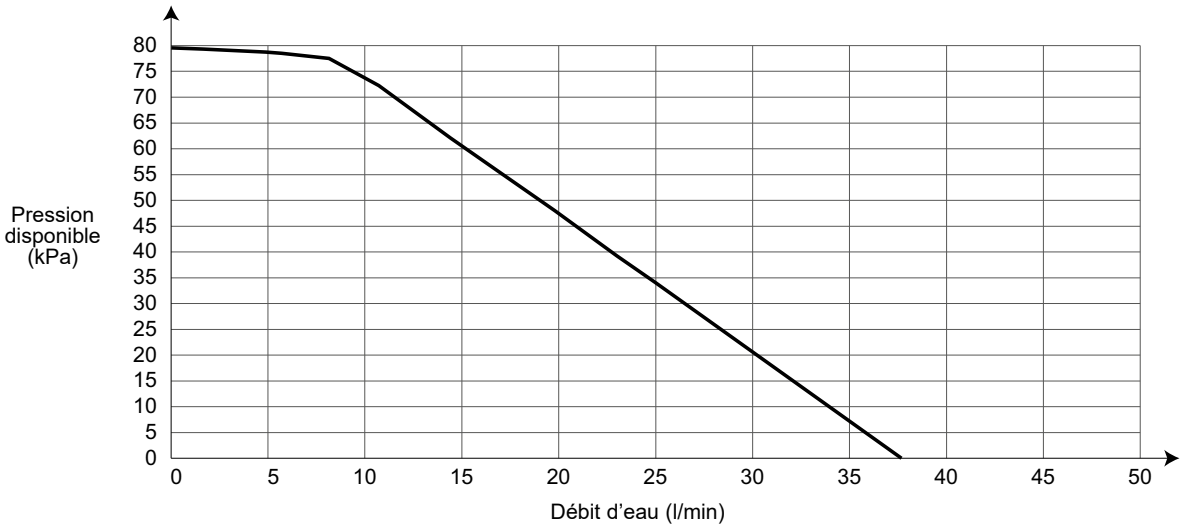

· à la sortie du module intérieur ALEZIO S R32 (12 et 16 kW)
avec circulateur chauffage WILO PARA 15-130/7-50/IPWM1-9 à 100%

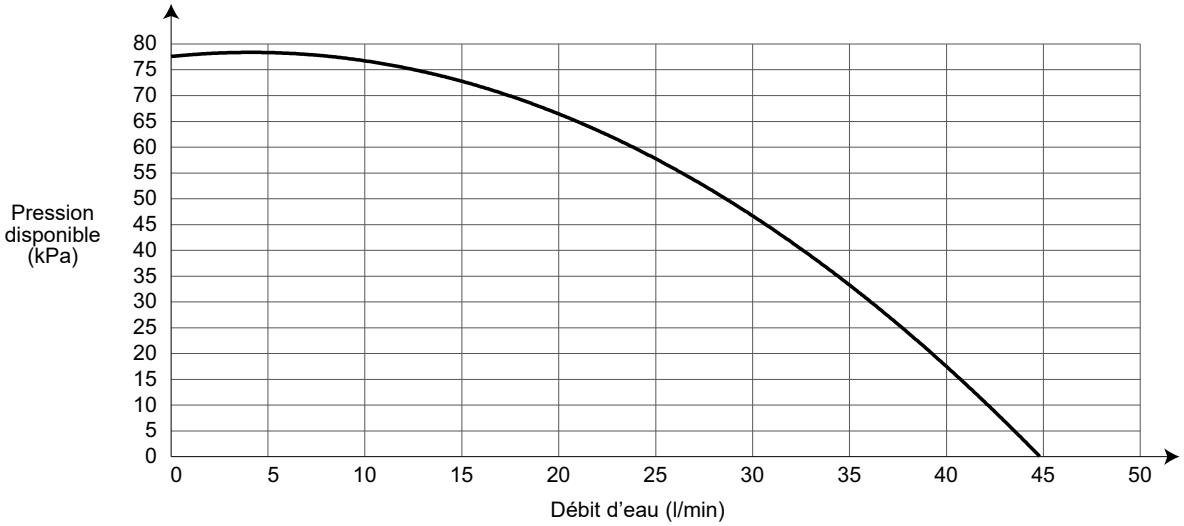

REMARQUES IMPORTANTES

Les différents émetteurs

Les pompes à chaleur sont limitées en température de sortie d'eau : maxi 60 °C. Il est donc impératif de travailler sur des émetteurs basse température c'est-à-dire plancher chauffant rafraîchissant ou radiateurs dimensionnés en basse température. Pour le mode rafraîchissement, seul le plancher chauffant avec dalle et revêtement compatibles est adapté. Il est également nécessaire de respecter les températures de départ plancher rafraîchissement minimales en rapport avec la zone d'implantation géographique pour éviter tout phénomène de condensation (entre 18 °C et 22 °C).

Les fluides frigorigènes

Le fluide frigorigène R32 a des propriétés adaptées aux pompes à chaleur. Il appartient à la famille des HFC (Hydrofluorcarbures), composées de molécules chimiques contenant du carbone, du fluor et de l'hydrogène. Ils ne contiennent pas de chlore et préservent ainsi la couche d'ozone.

Le mode rafraîchissement ou climatisation

Les pompes à chaleur, dites réversibles, permettent de faire du rafraîchissement l'été. Une vanne 4 voies, appelée vanne d'inversion de cycle, fait passer le cycle du mode chauffage au mode rafraîchissement automatiquement.
L'aspiration du compresseur est reliée à l'échangeur intérieur qui devient donc évaporateur. Le refoulement du compresseur est relié à l'échangeur extérieur qui devient donc condenseur.
NOTA : Pour les PAC de type Air/Eau, cette vanne 4 voies sert également pour la phase de dégivrage de l'évaporateur.

Dans le cas d'une installation avec plancher chauffant rafraîchissant (temp. eau départ/retour : + 18 °C/+ 23 °C), la puissance frigorifique est limitée, mais suffisante, pour maintenir des conditions de confort agréables dans l'habitation. Cela permet en moyenne de réduire de 3 à 4 °C la température ambiante.

DIMENSIONNEMENT DU VASE D'EXPANSION

Vérifier que le volume du vase d'expansion est approprié au volume d'eau du circuit de chauffage. Pour cela, se référer au NF DTU 65.11 et utiliser la température maximale du circuit en mode chauffage ou à défaut au minimum 55 °C.
Si le volume du vase d'expansion intégré (8 litres) n'est pas suffisant, ajouter un vase d'expansion externe sur le circuit de chauffage.

ATTENTION

Un vase d'expansion sous-dimensionné peut provoquer des infiltrations d'air dans le circuit de chauffage et nuire fortement à la durée de vie de l'installation.

INSTALLATION DE TYPE PLANCHER CHAUFFANT : TEMPÉRATURE MAXIMALE DE 40 °C

HAUTEUR STATIQUE (m)	PRESSION DE GONFLAGE DU VASE D'EXPANSION (bar)	VOLUME DU VASE D'EXPANSION EN FONCTION DU VOLUME DE L'INSTALLATION (l)							
		75	100	125	150	175	200	225	250
5	1	7	7	8	8	8	9	9	9
10	1,3	7	8	8	9	9	10	10	11
15	1,8	10	10	11	11	12	13	13	14

FILTRE MAGNÉTIQUE

Le **filtre magnétique à tamis** est une réponse technique sûre et durable pour garantir dans le temps le bon fonctionnement de nos solutions pompes à chaleur.

Ce filtre se compose d'un tamis avec une grande surface de collecte, trois fois plus importante qu'un filtre à tamis classique et d'un barreau magnétique à très grande capacité afin de retenir tous types de particules se trouvant dans le réseau de chauffage. Il assure également la fonction de **pot à boues** et possède une **vanne de vidange** intégrée, manipulable avec le dos du bouchon afin de chasser les résidus collectés

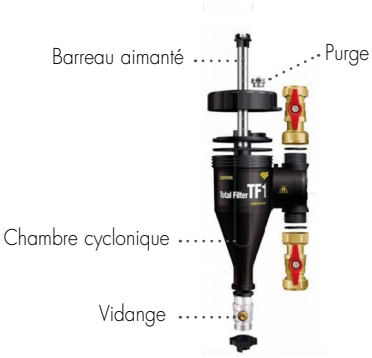

IMPORTANT

La mise en place de ce filtre ne dispense pas du respect des règles de l'art en matière d'installation et de mise en service. Le nettoyage simple et rapide du filtre doit être effectué systématiquement lors de chaque entretien annuel et en cas de débit insuffisant. Merci de respecter les caractéristiques requises pour l'eau de chauffage indiquées sur la notice. Toute infiltration d'air dans le circuit hydraulique est à proscrire, il est important de s'assurer du bon dimensionnement du vase d'expansion et de sa pression de gonflage.

DIMENSIONNEMENT DU VOLUME TAMPON

- Le volume d'eau contenu dans l'installation de chauffage doit pouvoir emmagasiner toute l'énergie fournie par la PAC durant son temps minimal de fonctionnement. Par conséquent, le volume tampon correspond au volume d'eau minimal demandé auquel on soustrait la contenance du réseau. La mise en place d'un ballon tampon est recommandée pour les installations dont le volume d'eau est inférieur à 1,5 l/kW de puissance calorifique de la PAC (tenir compte du volume d'eau du MIV-S R32).
- L'augmentation de volume dans une installation, permet de limiter le fonctionnement en court cycle du compresseur (plus le volume d'eau est important et plus le nombre de démarrages du compresseur sera réduit et plus sa durée de vie sera longue).
- En première approche, ci-dessous une estimation du volume tampon pour un temps de fonctionnement minimum de 6 minutes, un différentiel de régulation de 5 K et en considérant un volume de réseau négligeable (tenir compte du volume d'eau du MIV-S R32).
- Le ballon tampon est à installer sur le retour du circuit chauffage. Si 2 circuits chauffage sont présents, le ballon tampon est à installer sur le retour du circuit ayant le moins de volume d'eau.

PRÉCAUTIONS PARTICULIÈRES POUR LE RACCORDEMENT DU CIRCUIT DE CHAUFFAGE

L'installation hydraulique doit pouvoir assurer un débit mini. (cible) en permanence dans le module extérieur : si le débit passe sous le débit seuil, le message d'avertissement **Alerte débit faible** s'affiche sur l'écran d'accueil.

DÉBIT MINI. DANS GROUPE EXTÉRIEUR	UNITÉ	AWHP2R 4 MR	AWHP2R 6 MR	AWHP2R 8 MR	AWHP2R 10 MR	AWHP2R 12 MR/TR	AWHP2R 16 MR/TR
débit seuil (critique)	l/mn	7	7	7	7	12	12
débit cible (nominal)	l/mn	12	18	24	29	33	44

VOLUME D'EAU MINIMAL

Le volume d'eau libre de l'installation doit être suffisant pour éviter les courts cycles de fonctionnement et permettre un dégivrage optimal.
Un surplus d'eau peut être nécessaire dans les processus critiques ou dans les locaux disposant d'une charge élevée de chauffage.
Lorsque la circulation dans chaque circuit de chauffage/rafraîchissement des locaux est commandée par des vannes de régulation à distance, il est nécessaire de garantir le volume minimum d'eau, même si toutes les vannes sont fermées.
Si le volume de l'installation ne couvre pas le volume minimum à ajouter il est nécessaire d'installer un ballon tampon

VOLUME D'EAU MINIMAL	UNITÉ	AWHP2R 4 MR	AWHP2R 6 MR	AWHP2R 8 MR	AWHP2R 10 MR	AWHP2R 12 MR AWHP2R 12 TR	AWHP2R 16 MR AWHP2R 16 TR
APPLICATION 35°C - PLANCHER CHAUFFANT	l	24	29	33	37	41	48
APPLICATION 45°C - VENTILO-CONVECTEUR	l	20	24	28	31	35	41
APPLICATION 55°C - RADIATEURS	l	20	24	28	31	35	41

EXEMPLES D'INSTALLATIONS

ALEZIO S R32

POMPE À CHALEUR ALEZIO S R32 AVEC MODULE INTÉRIEUR MIV-S 4-8/EM R32, AVEC APPOINT ÉLECTRIQUE

- 1 circuit direct « radiateur » placé derrière une bouteille de découplage
- 1 circuit mélangé « plancher chauffant et rafraîchissant » sur bouteille de découplage
- 1 préparateur d'E.C.S. BPB EVO

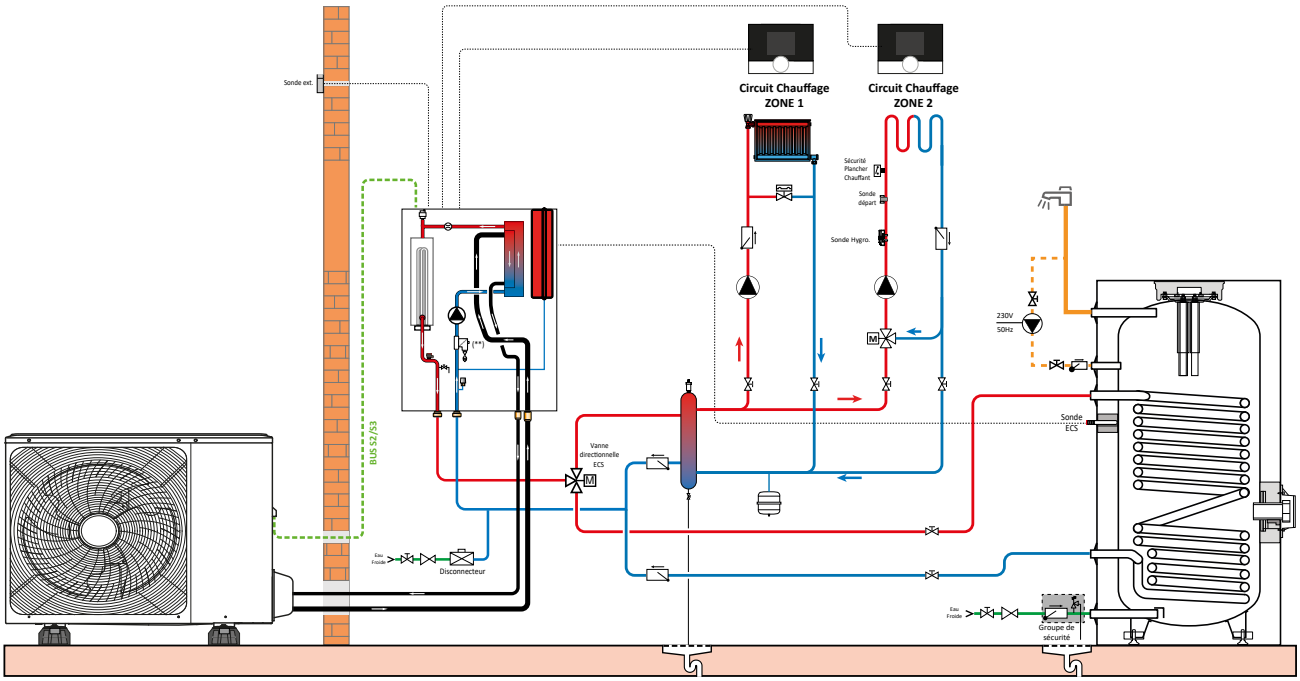

Nous recommandons vivement l'usage de notre schémathèque avec l'**outil «QUEL-SCHEMA»** pour trouver toutes les configurations possibles :

accès PRO

https://quel-schema.dedietrich-chappee.fr/

Recommandations importantes

Afin d'exploiter au mieux les performances des pompes à chaleur pour un confort optimal et de prolonger au maximum leur durée de vie, il est recommandé d'apporter un soin particulier à leur installation, mise en service et à leur entretien ; pour cela se conformer aux différentes notices jointes aux appareils. Par ailleurs, De Dietrich propose dans son catalogue la mise en service des pompes à chaleur ; l'établissement d'un contrat de maintenance est également vivement conseillé.

De Dietrich

BDR THERMEA France
S.A.S. au capital social de 229 288 696 €
57, rue de la Gare - 67580 Mertzwiller
Tél. 03 88 80 27 00 - Fax 03 88 80 27 99
www.dedietrich-thermique.fr

LE TRI FACILE

07/2026 – DCDD000019 – 347.555.559 R.C.S Strasbourg – Document non contractuel