AXOR Montreux
Mélangeur de lavabo 3 trous 30 poignées croisillons avec tirette et vidage
Finition: **Aspect acier inoxydable** Numéro d'article: **16536800**

Description

Caractéristiques

- comprenant: mélangeur de lavabo 3 trous, garniture de vidage
- ComfortZone: 30
- longueur du bec: 143 mm
- hauteur du bec: 30 mm
- variante de la poignée: poignée croisillon
- type de jet: Jet Normal
- débit maximal sous 3 bar de pression: 5 l/min
- mécanismes céramiques chaud/froid 90°
- convient au chauffe-eau instantané
- garniture de vidage à tirette incluse G 1¼
- Taxonomie UE: max. 6 l/min - SC (Substantial Contribution)
- ACS 23 ACC NY 337, valide jusqu'au 20.07.2028

Détails de l'article

EAN	4011097881416

Technologie

AirPower · EcoSmart · Comfort Zone

Prix de design

GERMAN DESIGN AWARD SPECIAL 2018

Certificats / Eco-Responsabilité

ATTESTATION A.C.S. DE CONFORMITÉ SANITAIRE

Photo du produit

Plan géométral

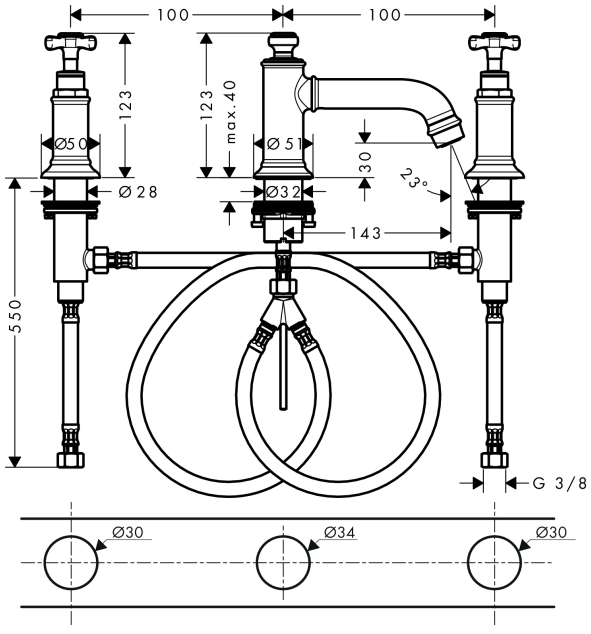

AXOR Montreux
Mélangeur de lavabo 3 trous 30 poignées croisillons avec tirette et vidage
Finition: **Aspect acier inoxydable** Numéro d'article: **16536800**

Schéma d'écoulement

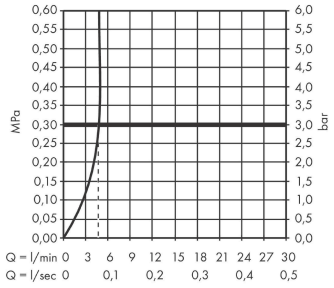

Avec limiteur de débit