hansgrohe

AXOR Montreux
Set de finition Mélangeur 4 trous pour montage sur bord de baignoire avec poignées manettes
Finition: **Laiton brossé** Numéro d'article: **16550950**

Description

Caractéristiques

- comprenant: mitigeur de bain 4 trous pour montage sur bord de baignoire, douchette à main, flexible de douche, support pour pommeau de douche
- 2 fonctions
- longueur du bec: 196 mm
- type de jet du mitigeur: Jet Normal
- longueur maximale d'extension de la douchette à main: 1,10 m
- débit maximal sous 3 bar de pression: 20,5 l/min
- débit du bec de baignoire sous 3 bar de pression: 20,5 l/min
- débit de la douchette à main sous 3 bar de pression: 15 l/min
- clapet anti-retour
- type de raccordement: corps d'encastrement
- installation sur bord de baignoire
- type de jet de la douchette à main: Jet RainAir
- ACS_22 ACC NY 328 France, valide jusqu'au 25.08.2027

Détails de l'article

EAN	4011097882017

Technologie

Quick Clean

AirPower

Certificats / Eco-Responsabilité

ATTESTATION A.C.S. DE CONFORMITÉ SANITAIRE

Photo du produit

Plan géométral

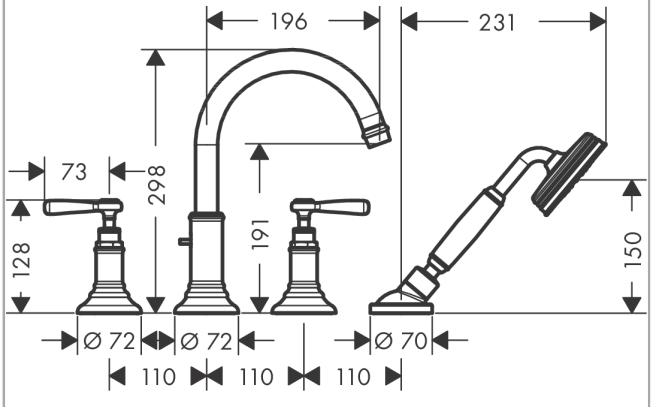

AXOR Montreux
Set de finition Mélangeur 4 trous pour montage sur bord de baignoire avec poignées manettes
Finition: **Laiton brossé** Numéro d'article: **16550950**
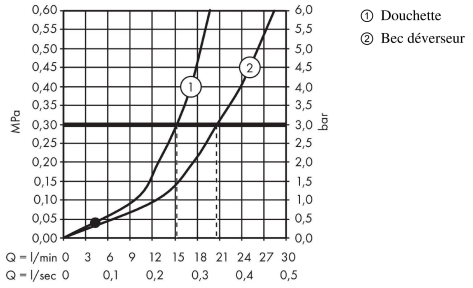
Schéma d'écoulement