hansgrohe

AXOR Montreux
Colonne de douche thermostatique avec douche de tête 240 1jet
Finition: **Laiton brossé** Numéro d'article: **16572950**

Description

Caractéristiques

- comprenant: douche de tête, douchette à main, thermostatique de douche, flexible de douche, curseur, barre de douche
- dimension du disque de jet de la douche de tête : 240 mm
- type de jet de la douche de tête : Jet RainAir
- débit du jet RainAir sous 3 bar de pression: 14 l/min
- type de jet de la douchette à main: Jet RainAir
- débit de la douchette à main sous 3 bar de pression: 13,3 l/min
- débit maximal pour colonne de douche à 3 bar : 22,4 l/min
- pression minimum en fonctionnement: 1 bar
- pression maximum en fonctionnement: 10 bar
- curseur réglable en hauteur
- longueur du bras de douche : 450 mm
- bras de douche orientable: bras de douche pivotant
- thermostatique AXOR Montreux
- SafetyStop à 40 °C
- limiteur d’eau chaude réglable
- ne convient pas au chauffe-eau instantané
- distance du centre: 170 ± 32 mm
- sécurité contre le retour d’eau
- diamètre de la barre de douche: 22 mm
- 2 fonctions
- ACS 24 ACC LY 548, valide jusqu'au 16.08.2029

Détails de l'article

EAN	4011097882833

Technologie

AirPower

Quick Clean

Certificats / Eco-Responsabilité

ATTESTATION A.C.S. DE CONFORMITÉ SANITAIRE

Photo du produit

Plan géométral

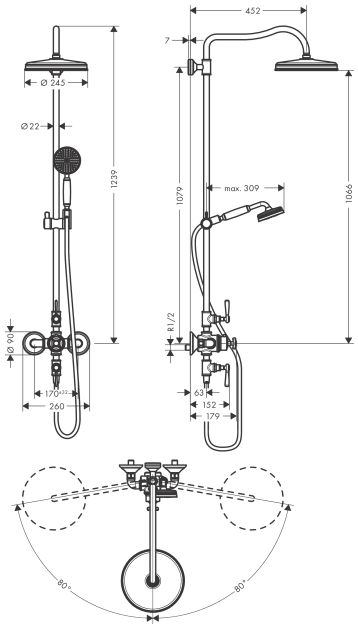

AXOR Montreux
Colonne de douche thermostatique avec douche de tête 240 1jet
Finition: **Laiton brossé** Numéro d'article: **16572950**
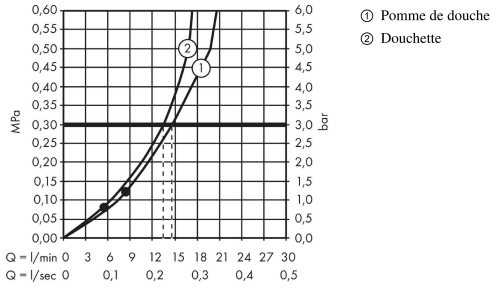
Schéma d'écoulement