Metris
Mitigeur de bidet, avec tirette et vidage
Finition: **Chromé** Numéro d'article: **31280000**

Description

Caractéristiques

- comprenant: mitigeur mécanique de bidet, garniture de vidage
- Longueur du bec: 123 mm
- hauteur du bec: 112 mm
- avec bec déverseur
- mousseur sur rotule
- type de jet: jet laminaire
- débit maximal à 3 bars: 7,5 l/min
- cartouche céramique
- limiteur de température réglable
- convient au chauffe-eau instantané
- garniture de vidage 1¼
- matériau de la garniture de vidage: métallique
- ACS 22 ACC LY 299 France, valide jusqu'au 07.06.2027

Détails de l'article

EAN	4011097661070

Certificats / Eco-Responsabilité

Photo du produit

Plan géométral

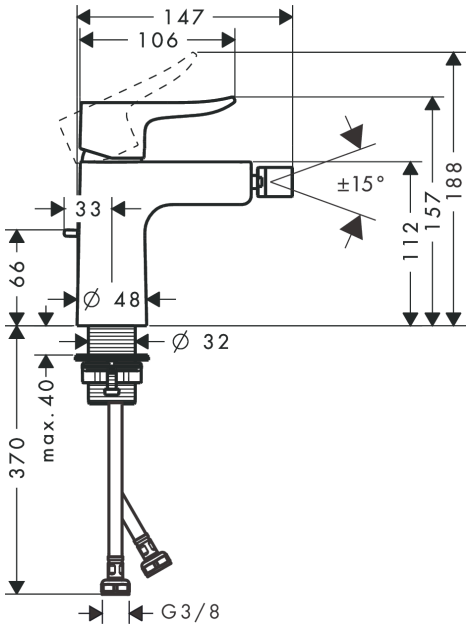

Metris
Mitigeur de bidet, avec tirette et vidage
Finition: **Chromé** Numéro d'article: **31280000**
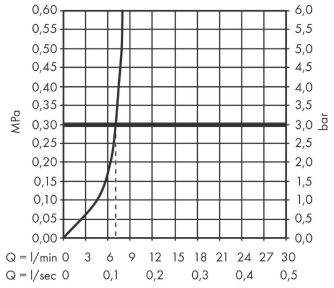
Schéma d'écoulement