hansgrohe

AXOR Uno
Mitigeur de lavabo 250, poignée étrier, bonde à écoulement libre
Finition: **Bronze brossé** Numéro d'article: **38034140**

Description

Caractéristiques

- comprenant: mitigeur de lavabo, garniture de vidage
- ComfortZone: 250
- longueur du bec: 201 mm
- hauteur du bec: 249 mm
- variante de la poignée: poignée pleine
- type de jet: Jet Normal
- débit maximal sous 3 bar de pression: 5 l/min
- cartouche céramique
- limiteur de température réglable
- convient au chauffe-eau instantané
- bonde à écoulement libre
- Taxonomie UE: max. 6 l/min - SC (Substantial Contribution)
- ACS 24 ACC LY 009, valide jusqu'au 27.12.2028

Détails de l'article

EAN	4059625033012

Technologie

Quick Clean · AirPower · EcoSmart · Comfort Zone

Certificats / Eco-Responsabilité

ATTESTATION A.C.S. DE CONFORMITÉ SANITAIRE

Photo du produit

Plan géométral

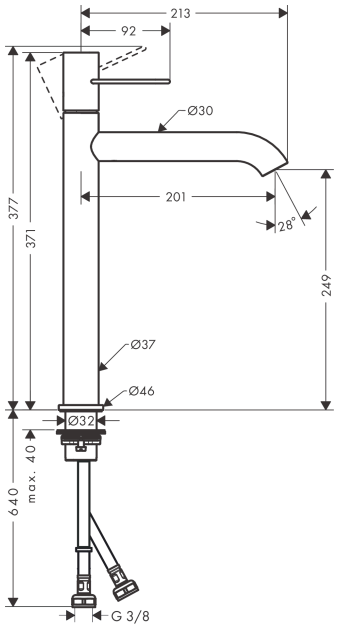

AXOR Uno
Mitigeur de lavabo 250, poignée étrier, bonde à écoulement libre
Finition: **Bronze brossé** Numéro d'article: **38034140**

Schéma d'écoulement

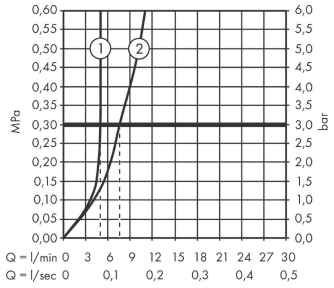

① Avec limiteur de débit
② Sans limiteur de débit