EUPHORIA SYSTEM 260
Colonne de douche thermostatique

Référence : 27296002

GROHE s.a.r.l | Siège, salle d'exposition – 60, Boulevard de la Mission Marchand
92418 Courbevoie – La Défense Cedex
Tél +33 (0)1 49 97 29 00 | Fax +33(0)1 55 70 20 38

Pure Freude an Wasser

GROHE

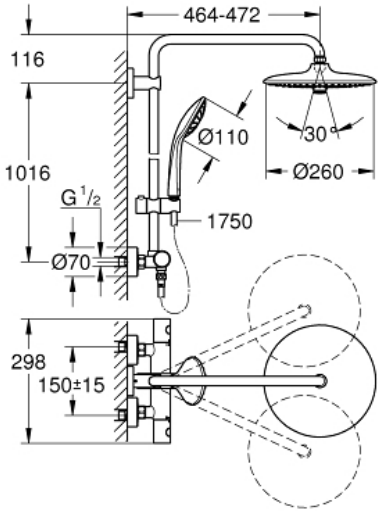

Descriptif Produit :
Colonne de douche thermostatique

Spécifications Produit :
Constitué de:
Bras de douche de 450 mm orientable horizontalement
Mitigeur thermostatique incluant fonction inverseur 2 sorties
Permet le changement entre:
Douche de tête Euphoria 260 (26 455 000)
3 jets :
Rain, SmartRain, Jet
Avec rotule
Angle de rotation ± 15°
Douchette à main Euphoria 110 Massage (27 221 000)
3 jets :
Rain, SmartRain, Massage
Curseur ajustable en hauteur
Flexible Silverflex 1750 mm (28 388 000)
GROHE TurboStat Régulation thermostatique quasi-instantanée
GROHE SafeStop butée à 38°C
GROHE SafeStop Plus limiteur de température en option à 43°C inclus
GROHE DreamSpray jet parfaitement uniforme
GROHE StarLight Chrome éclatant et durable
GROHE SprayDimmer contrôle du débit
Procédé anti-calcaire **SpeedClean®**
Inner WaterGuide, longévité maximale
Système anti-torsion
Option : tablette GROHE EasyReach (26 362)

Finition :
❑ 27296002 Chromé