Code article A7545

CERATHERM T25
Colonne de douche thermostatique

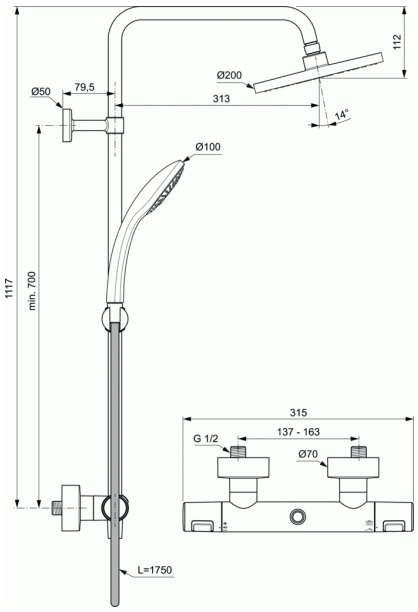

Colonne de douche thermostatique
Pomme de tête orientable Ø 20 cm en ABS avec picots anti-calcaires
Fixations murales ajustables en hauteur
Support douchette coulissant
Douchette Idealrain ronde Ø 10 cm 1 jet, avec réducteur de débit 8L/min
Flexible Idealflex anti-torsion 1,75 m (gainé plastique)

Poignée de réglage de la température avec limiteur pré-réglé à 40°C
Poignée de débit avec économiseur débrayable à 50% du débit maximum
Eau chaude et eau froide
Sortie de douche 1/2" par le dessous
Cartouche Firmaflow® thermostatique. Inverseur intégré à la poignée
Corps métal et poignées ABS coloris noir mat
Rosaces rondes. Entraxe 150 +-13mm
Technologie CoolBody : sécurité anti-brûlure

FINITIONS*

XG

* XG = Noir mat (XG)

Ideal Standard France - Showroom Paris
41 Rue Berger, 75001 Paris, France - Tel: + 33 1 44 88 96 96 - Email: showroomparis@idealstandard.com