Code article D2513

PORCHER

OLYOS
Mitigeur évier C3 bec tube haut

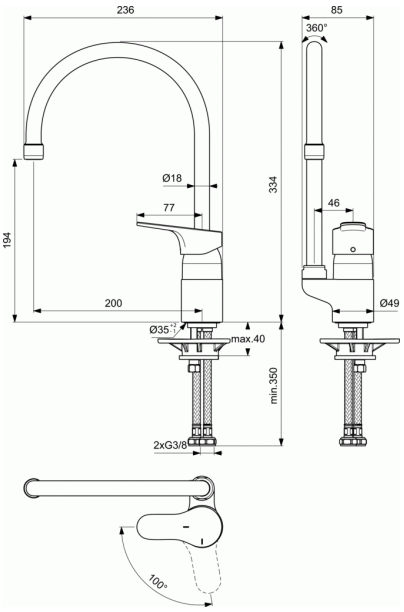

Mitigeur évier C3 bec tube haut
Bec tube orientable avec aérateur intégré.
Ouverture en eau froide en position centrale : Technologie Blue Start.
Cartouche Firmaflow® Ø 38mm avec limiteur de température intégré et limiteur de débit 50% déverrouillable.
Indicateurs rouge/bleu imprimés sur la manette.
Poignée Métal.
Système de fixation rapide EasyFix®.
Flexibles d'alimentation anti-torsion PEX 3/8" - 350 mm
Hauteur sous aérateur : 194 mm
Hauteur totale : 334 mm
Projection : 200 mm

Classification en cours E0 C3 A2 U3

FINITIONS*

AA

* AA = Chrome (AA)

NORMES ET ENVIRONNEMMENT

Ideal Standard France - Showroom Paris
41 Rue Berger, 75001 Paris, France - Tel: + 33 1 44 88 96 96 - Email: showroomparis@idealstandard.com