Informations sur le produit

30 16 160

Pince à becs longs

- Très robuste et résistant à l'usure
- Adapté à la préhension dans des endroits facilement accessibles





Informations générales	
Réf.	30 16 160
EAN	4003773001904
Pince	chromée
Finition	chromée
Poignées	isolées par gaines bi-matière, certifiées VDE
Poids	150 g
Dimensions	160 x 57 x 18 mm
Norme	DIN ISO 5745 DIN EN 60900 IEC 60900
conforme REACH	ne contient pas de SVHC
conforme RoHS	non applicable

Attributs techniques	
Épaisseur de la mâchoire (articulation) (T1)	9,5 mm
Largeur des pointes (W4)	3,0 mm
Épaisseur des pointes (T2)	5,0 mm
Longueur de la mâchoire (L3)	46,5 mm
Largeur de tête (W3)	16,5 mm

Sous réserve de modifications techniques et d'erreurs


30 16 160 Chrom-Vanadin
1000 V
KNIPEX


30 16 160 Chrom-Vanadin
1000 V

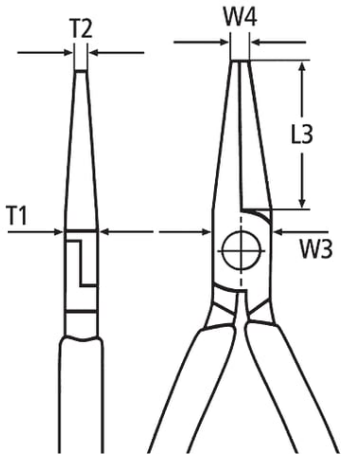
T2
W4
L3
T1
W3