A.LAFONT	FICHE TECHNIQUE	DATE 22-03-06 AM	1/5
GAMME BASIC 6BAS	COTTE A BRETELLES BRAGUETTE A FAG	M.A.J. 18-07-06 Modif. largeur bretelles AM	
TISSU DE FOND	CO		
CONTRASTE 1			
CONTRASTE 2			
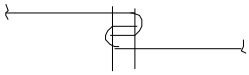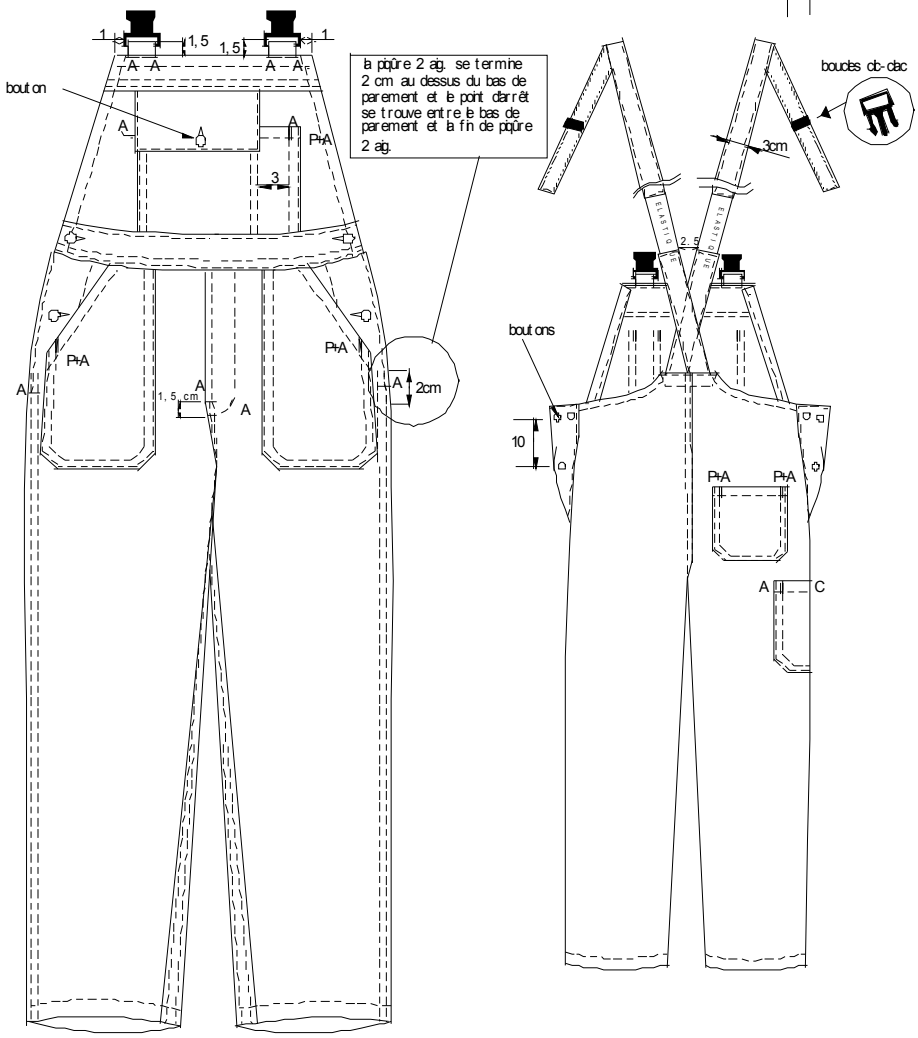
HORS CHINE MONTAGE BRAS DEPORTE