BOND - Lot de 2 bondes évier grès, inox et synthèse, Ø90mm, avec un trop-plein

Référence : **BOND73022**
Code : **4273022**

GAMME : BOND

COLORIS : INOX

LABELS/NORMES

GARANTIE 5 ANS

FABRICATION FRANÇAISE

Descriptif du produit

Le lot de 2 bondes manuelles pour évier grès, inox et synthèse percé en diam.90mm, BOND73022, présente les caractéristiques suivantes :

- Paniers inox diam. 76 mm
- Cuvettes inox diam. 114 mm
- Serrage de 0 à 22 mm
- Vis plastiques M12
- Corps plastiques
- Tube de trop-plein diam. 25 x L. 330 mm redécoupable ; 2 grilles rectangulaire et ronde fournies
- Débit : 38 l/mn
- Hauteur sous évier : 55 mm
- Poids : 0,433 kg

Dessin technique

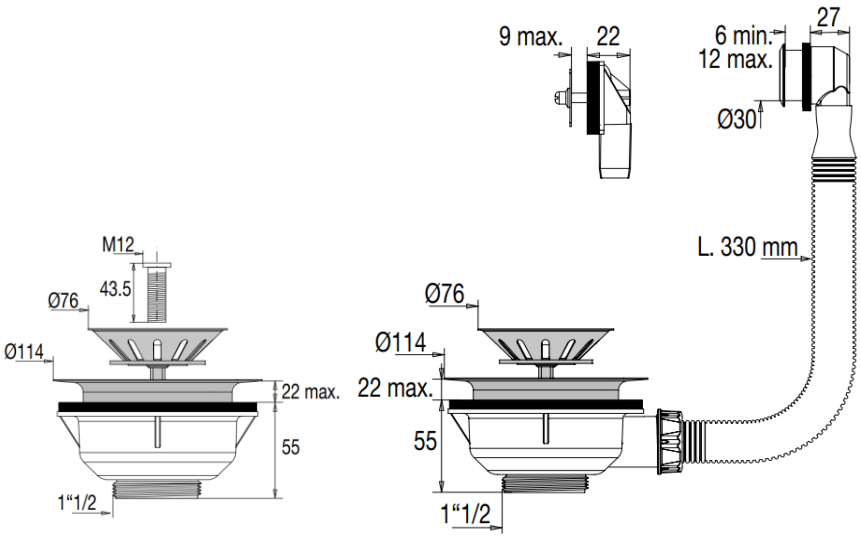

Sous réserves de modifications ou d'erreurs typographiques. Toute reproduction totale ou partielle, tant en France qu'à l'étranger, est interdite compte tenu des dispositions légales en vigueur relative à la propriété artistique et intellectuelle. Photos non contractuelles.