Fiche technique

Parker Lucifer

21-06-2004

Information générale

No. de code Lucifer:	322G3710 Note 1	**Corps de valve:**	Corps de valve en laiton
No. de réf. global:	7322GBG64NC0	**Joint de clapet:**	NBR
Boîtier:	2995	**Voies:**	2/2
Bobine:	481865	**fonction:**	Ouverte hors tension
Degré de protection:	-	**Actuation:**	Servo-commande
Poids (g):	1230	**Type de raccord:**	Raccord tuyau

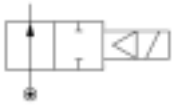

Spécifications techniques

Raccords / Orifice

Raccord (inches):	1
Orifice (mm):	25
Orifice EXH. (mm):	-

Facteur d'écoulement

Qn (L/min):	14100
Qn EXH. (L/min):	-
C (dm³/s bar):	50
Kv (L/min):	185
Kv EXH. (L/min):	-
Qmax (L/min):	185

Températures (°C)

a. Températures fluide

	Min.	Max.
Gaz:	-10	100
Liquide:	0	75
Vapeur:	-	-
Huile:	-10	100

Pressions (Bar)

Pression min.:	0.30
Pression max. (CC):	16.00
Pression max. (CA):	16.00

Puissance (W)

Puissance CC:	9
Puissance CA:	8

b. Températures ambiantes

Minimum:	-10
Maximum:	50

Notes

1 Vis de réglage (4 positions) du temps de fermeture de série.

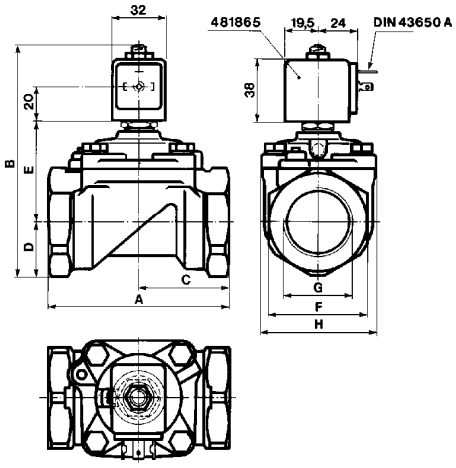

	A mm	B mm	C mm	D mm	E mm	F mm	G inch	H mm
G37	100	121	50	23	54	41	1	70
G36	100	121	50	23	54	41	3/4	70
G38	110	137.5	55	33	60.5	60	1 1/4	99
G39	140	144	75	33	67	60	1 1/2	99
G40	150	158.5	80	41.5	73	75	2	99

illustration

© Parker Lucifer S.A.