Fiche technique

Parker Lucifer

21-06-2004

Information générale

No. de code Lucifer:	331B02 Note 1	**Corps de valve:**	Corps de valve en aluminium éloxé
No. de réf. global:	7331BAG2KN00	**Joint de clapet:**	NBR
Boîtier:	2995	**Voies:**	3/2
Bobine:	481865	**fonction:**	Fermée hors tension
Degré de protection:	-	**Actuation:**	Servo-commande
Poids (g):	880	**Type de raccord:**	Raccord tuyau

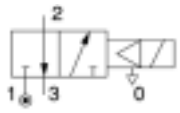

Spécifications techniques

Raccords / Orifice

Raccord (inches):	1/4
Orifice (mm):	8
Orifice EXH. (mm):	-

Facteur d'écoulement

Qn (L/min):	750
Qn EXH. (L/min):	-
C (dm³/s bar):	3
Kv (L/min):	10
Kv EXH. (L/min):	-
Qmax (L/min):	10

Températures (°C)

a. Températures fluide

	Min.	Max.
Gaz:	-10	75
Liquide:	-	-
Vapeur:	-	-
Huile:	-10	75

Pressions (Bar)

Pression min.:	1.00
Pression max. (CC):	40.00
Pression max. (CA):	40.00

Puissance (W)

Puissance CC:	9
Puissance CA:	8

b. Températures ambiantes

Minimum:	-10
Maximum:	50

Notes

1 Joint de clapet pilote en Kel-F (PCTFE) valve avec conduite de retour du pilote intégrée.

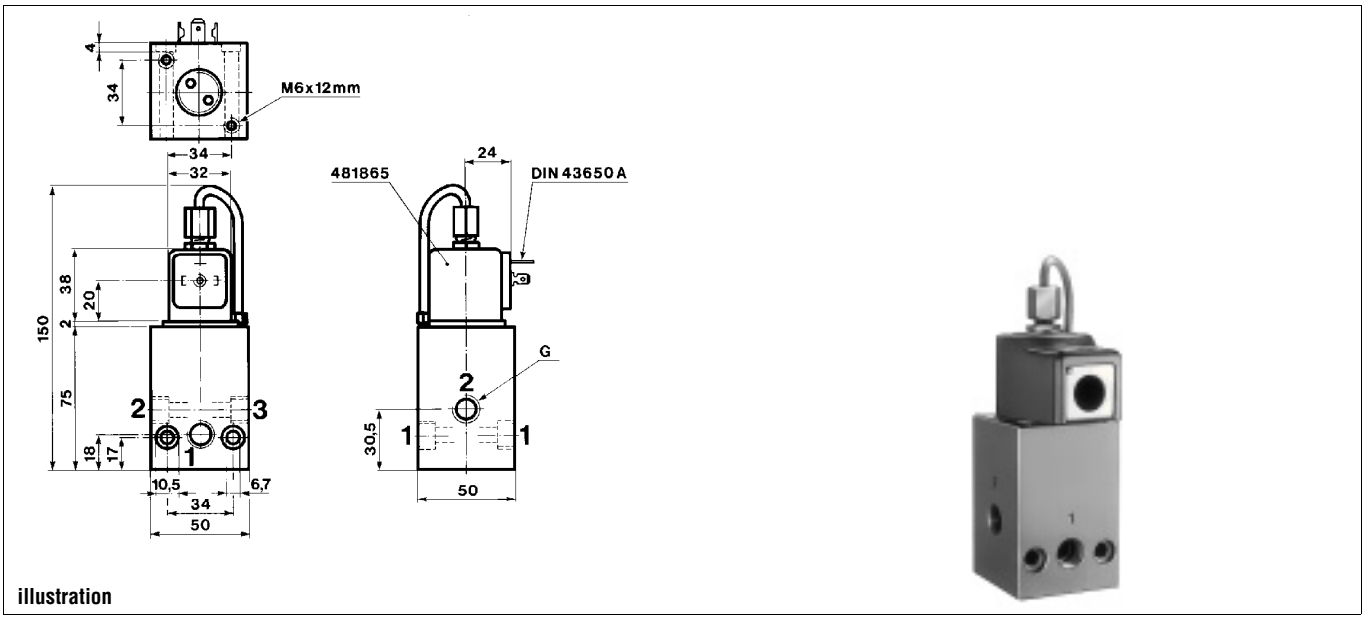

illustration

© Parker Lucifer S.A.