Chape de tige avec bague de sécurité, Série AP2, CNOMO

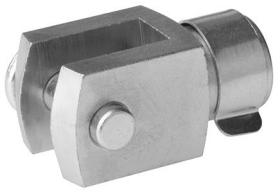

Filetage de tige de piston adapté	Référence
M10x1,5	1827009940
M16x1,5	1827009941
M20x1,5	1827009942
M27x2	1827009943
M36x2	7472ZZ1444

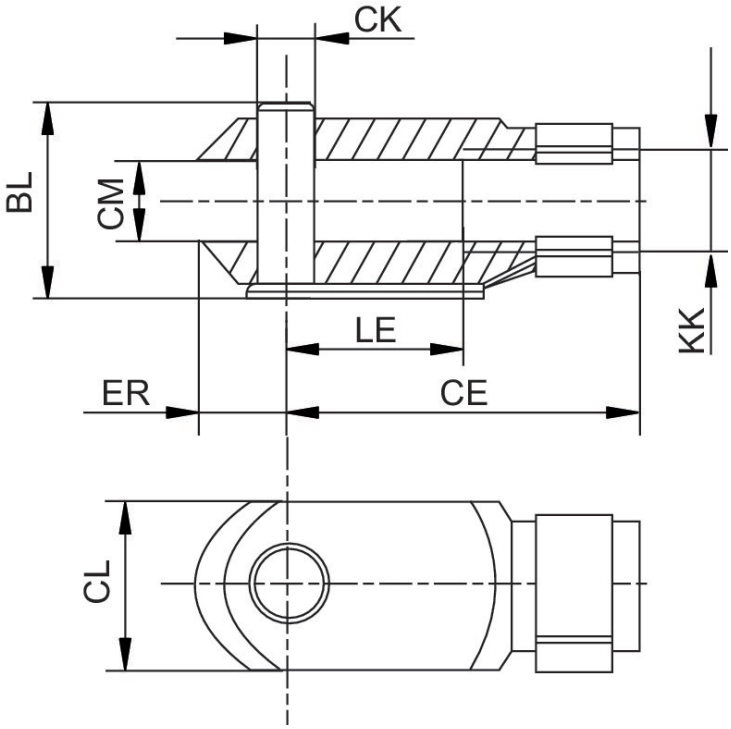

Référence	BL	CE	ØCK e11	CL	CM	ER	KK	LE
1827009940	28	36	8	22	11	9	M10x1,5	16
1827009941	44	51	12	26	18	13	M16x1,5	25
1827009942	53	63	16	34	22	17	M20x1,5	33
1827009943	76	85	20	44	30	20	M27x2	30
7472ZZ1444	93	115	25	56	40	25	M36x2	40