Pignoni per bussole coniche / Taper bored sprockets
Kettenräder für Taper-Spannbuchsen / Pignons à moyeu amovible
Piñones para casquillos cónicos

Versione (*) / Type (*)
Typ (*) / Tipo (*)

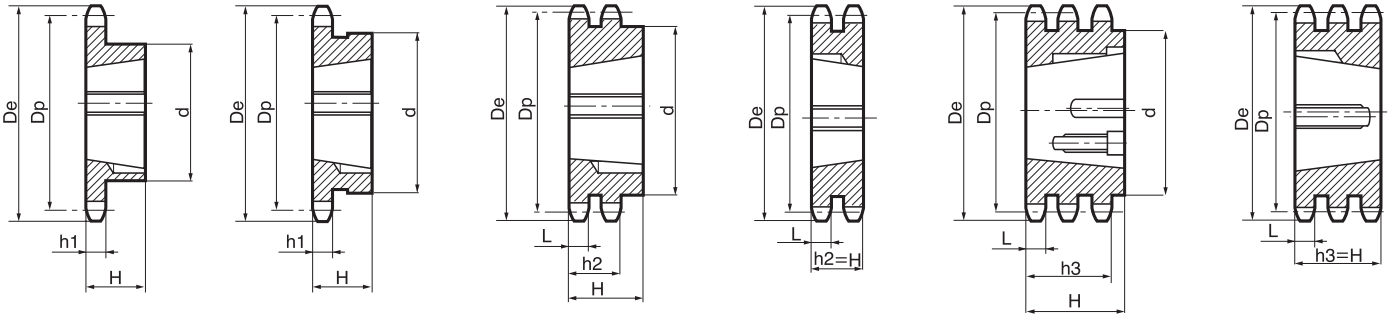

5/8" x 3/8" - 15,875 x 9,65 mm

10B - 1-2-3 - DIN 8187 - ISO/R 606

CATENA:	CHAIN:	KETTE:	CHAÎNE:	CADENA:	ISO mm
Passo	Pitch	Teilung	Pas	Paso	**15,875**
Larghezza interna	Internal width	Innere Breite	Largeur interieure	Ancho interno	**9,650**
Rullo ø	Roller ø	Rollen ø	ø du rouleau	Rodillo ø	**10,160**

PIGNONE	SPROCKETS	KETTENRÄDER	PIGNONS	PIÑONES		ISO mm
Raggio dente r	Tooth radius r	Radius r	Rayon de denture r	Radio diente r	**r**	**16,0**
Larghezza raggio C	Radius width C	Breite C	Largeur de rayon C	Ancho radio C	**C**	**1,6**
Largh. dente h_1	Tooth width h_1	Zahnbreite h_1	Larg. de denture h_1	Ancho diente h_1	**h_1**	**9,1**
Largh. dente L	Tooth width L	Zahnbreite L	Larg. de denture L	Ancho diente L	**L**	**9,0**
Largh. dente h_2	Tooth width h_2	Zahnbreite h_2	Larg. de denture h_2	Ancho diente h_2	**h_2**	**25,5**
Largh. dente h_3	Tooth width h_3	Zahnbreite h_3	Larg. de denture h_3	Ancho diente h_3	**h_3**	**42,1**

Acciaio **Steel** **Stahl** **Acier** **Acero = C45E - UNI EN 10083-1**

			Simplex					Duplex					Triplex				
Z	**D_e**	**D_p**	**cod.**	**d**	**H**	per Bussola for Bush für Buchse pour Moyeux amovibles para Casquillos cónicos	Esecuz. tipo Type Typ Type Tpo	**cod.**	**d**	**H**	per Bussola for Bush für Buchse pour Moyeux amovibles para Casquillos cónicos	Esecuz. tipo Type Typ Type Tpo	**cod.**	**d**	**H**	per Bussola for Bush für Buchse pour Moyeux amovibles para Casquillos cónicos	Esecuz. tipo Type Typ Type Tpo
13	73,0	66,32	TS 10013	47	22	1008	1	TD 10013	-	25,5	1108	3					
14	78,0	71,34	TS 10014	52	22	1108	1										
15	83,0	76,36	TS 10015	60	25	1210	1	TD 10015	-	25,5	1210	3	TT 10015	-	42,1	1210	5
16	88,0	81,37	TS 10016	70*	25	1610	1										
17	93,0	86,36	TS 10017	71*	25	1610	1	TD 10017	-	25,5	1610	3	TT 10017	-	42,1	1210	5
18	98,3	91,42	TS 10018	75	25	1610	1										
19	103,3	96,45	TS 10019	75	25	1610	1	TD 10019	-	25,5	1610	3	TT 10019	-	42,1	1615	5
20	108,4	101,49	TS 10020	75	25	1610	1	TD 10020	-	25,5	1610	3					
21	113,4	106,52	TS 10021	76	25	1610	1	TD 10021	-	25,5	1610	3	TT 10021	-	42,1	1615	5
22	118,0	111,55	TS 10022	76	25	1610	1	TD 10022	-	25,5	1610	3					
23	123,4	116,58	TS 10023	76	25	1610	1	TD 10023	-	25,5	1610	3	TT 10023	-	42,1	2012	5
24	128,3	121,62	TS 10024	90	32	2012	1										
25	134,0	126,66	TS 10025	90	32	2012	1	TD 10025	90	32,0	2012	2	TT 10025	105	45,0	2517	4
26	139,0	131,70	TS 10026	90	32	2012	1										
27	144,0	136,75	TS 10027	90	32	2012	1	TD 10027	90	32,0	2012	2	TT 10027	110	45,0	2517	4
28	148,7	141,78	TS 10028	90	32	2012	1										
30	158,8	151,87	TS 10030	90	32	2012	1	TD 10030	90	32,0	2012	2	TT 10030	120	45,0	2517	4
38	199,2	192,24	TS 10038	100	32	2012	1	TD 10038	108	45,0	2517	2					
45	235,0	227,58	TS 10045	100	32	2012	1										
57	296,0	288,18	TS 10057	100	32	2012	1										
76	392,1	384,16	TS 10076	100	32	2012	1										
95	488,5	480,14	TS 10095	110	45	2517	1										
114	584,1	576,13	TS 10114	110	45	2517	1										