SIEMENS

Fiche technique 3LD2264-1GP53



SENTRON, interrupteur-sectionneur 3LD, interrupteur de coupure d'urgence, 3-pôles, Iu : 32 A, Puissance de service / avec AC-23 A pour 400V : 11,5 kW, coffret en matière isolante pour presse-étoupe métrique, 1 NF, 1S, commande rotative, rouge/jaune

Version	
nom de marque produit	SENTRON
désignation du produit	interrupteur-sectionneur
version du produit	interrupteur d'ARRÊT d'URGENCE
version de l'affichage pour affichage de position de commutation Mode manuel	1 ON - 0 OFF
type d'appareil	Coffret en matériau isolant pour presse étoupe métrique
version de l'organe de commande	Poignée pivotante courte
couleur de l'organe de commande	rouge
version de la poignée	Commande rotative, rouge/jaune
version du mécanisme de commande commande motorisée	Non
Caractéristiques techniques générales	
nombre de pôles	3
nombre de pôles remarque	N
taille de l'interrupteur-sectionneur	2
durée de vie mécanique (cycles de manœuvre) typique	100 000
durée de vie électrique (Cycles de manœuvre)	
● pour AC-23 A pour 690 V	6 000
fréquence de manœuvres max.	50 1/h
degré de pollution	3
Tension	
tension d'isolement valeur assignée	690 V
tension de tenue aux chocs valeur assignée	6 kV
tension d'emploi	
● pour CA valeur assignée	690 V
fréquence de service valeur assignée	
● min.	50 Hz
● max.	60 Hz
Classe de protection	
degré de protection IP	IP65
degré de protection NEMA	1, 4X, 12
degré de protection IP face avant	IP65
Dissipation	
puissance dissipée [W] pour la valeur assignée du courant pour CA à chaud par pôle	1,8 W
Circuit principal	
courant d'emploi	
● pour AC-21 pour 690 V valeur assignée	32 A
● pour AC-21 A pour 240 V valeur assignée	32 A
● pour AC-21 A pour 400 V valeur assignée	32 A

Sous réserve de modifications
© Copyright Siemens

● pour AC-21 A pour 440 V valeur assignée	32 A
● pour AC-23 A pour 400 V valeur assignée	22 A
puissance de service	
● pour AC-23 A pour 240 V valeur assignée	6 kW
● pour AC-23 A pour 400 V valeur assignée	12 kW
● pour AC-23 A pour 440 V valeur assignée	11,5 kW
● pour AC-23 A pour 690 V valeur assignée	12 kW
● pour AC-3 pour 240 V valeur assignée	5,5 kW
● pour AC-3 pour 400 V valeur assignée	10 kW
● pour AC-3 pour 690 V valeur assignée	9,5 kW
Circuit auxiliaire	
nombre d'inverseurs pour contacts auxiliaires	0
nombre de contacts NF pour contacts auxiliaires	1
nombre de contacts NO pour contacts auxiliaires	1
tension d'emploi des contacts auxiliaires pour CA max.	500 V
courant permanent du contact auxiliaire valeur assignée	10 A
tension d'isolement du bloc de contacts auxiliaires valeur assignée	500 V
Pertinence	
compatibilité d'utilisation interrupteur général	Oui
compatibilité d'utilisation interrupteur-sectionneur	Oui
compatibilité d'utilisation interrupteur d'ARRET D'URGENCE	Oui
compatibilité d'utilisation interrupteur de sécurité	Oui
compatibilité d'utilisation interrupteur de maintenance/pour travaux	Oui
Détails sur le produit	
caractéristique produit verrouillable en position OFF	Oui
Accessoires	
extension produit en option	
● commande motorisée	Non
● déclencheur de tension	Non
nombre de contacts NF raccordables pour contacts auxiliaires rapportable max.	2
nombre de contacts NO raccordables pour contacts auxiliaires rapportable max.	3
nombre d'inverseurs raccordables pour contacts auxiliaires rapportable max.	0
nombre de cadenas max.	3
diamètre de l'anse des cadenas	4 ... 8 mm
Court-circuit	
courant de court-circuit conditionnel pour protection côté réseau	
● pour 690 V par fusible gG valeur assignée	50 kA
courant coupé limité interrupteur fermé	
● pour 240 V pour combinaison interrupteur + fusible gG max.	4,5 kA
● pour 440 V pour combinaison interrupteur + fusible gG max.	4,5 kA
● pour 690 V pour combinaison interrupteur + fusible gG max. admissible	5 kA
valeur I2t interrupteur fermé	
● pour 240 V pour combinaison interrupteur + fusible gG max.	9 kA2.s
● pour 440 V pour combinaison interrupteur + fusible gG max.	9 kA2.s
● pour 690 V pour combinaison interrupteur + fusible gG max.	9 kA2.s
version de la cartouche-fusible	
● pour protection contre les courts-circuits du circuit principal nécessaire	fusible gL/gG: 40 A
● pour protection contre les courts-circuits du bloc de contacts auxiliaires nécessaire	fusible gL/gG : 10 A
courant d'emploi du fusible amont valeur assignée	40 A
selon UL	

© Copyright Siemens

courant d'emploi pour CA selon UL 508/UL 60947-4-1 valeur nominale	32 A
tension d'emploi pour CA pour 50/60 Hz selon UL 508/UL 60947-4-1 valeur assignée	600 V
puissance active [hp] pour CA pour 480 V selon UL 508/UL 60947-4-1 valeur assignée	20
puissance active [hp] pour CA pour 600 V selon UL 508/UL 60947-4-1 valeur assignée	20
courant de courte durée admissible (SCCR) pour 600 V selon UL 508/UL 60947-4-1	5 kA
courant permanent du fusible amont selon UL valeur assignée	80 A
type de fusible selon UL	RK5
Liens	
numéro AWG comme section codée de conducteur raccordable âme massive max.	
●	8
●	14
type de sections raccordables pour conducteurs Cu	
● âme massive	1x (1,5...16mm²)
● âme souple avec embouts	1x (1,5...10mm²)
● multibrin	1x (1,5...16mm²)
type de sections raccordables pour contacts auxiliaires	
● âme massive	contact auxiliaire latéral 2x (0,75 ... 2,5mm²), 1x 4mm²; contact auxiliaire en face avante 1x (0,75 ... 2,5mm²)
● âme souple avec embouts	contact auxiliaire latéral 2x (0,75 ... 1,5mm²), 1x 2,5mm²; contact auxiliaire en face avante 1x 2,5mm²
● multibrin	contact auxiliaire latéral 2x (0,75 ... 2,5mm²), 1x 4mm²; contact auxiliaire en face avante 1x (0,75 ... 2,5mm²)
version du raccordement électrique	
● pour circuit principal	borne à cage
● pour contacts auxiliaires	bornes de raccordement
Conception mécanique	
hauteur	152 mm
largeur	100 mm
profondeur	117 mm
type d'appareil	montage fixe
type de fixation	Appareillage complet dans le boîtier
type de fixation	
● montage frontal avec fixation à 4 trous	Non
● montage frontal avec fixation centrale	Oui
● montage sur rail	Non
Poids net par UQ	416 g
Conditions environnementales	
température ambiante en service	
● min.	-25 °C
● max.	55 °C
température ambiante à l'entreposage	
● min.	-25 °C
● max.	55 °C
Homologations Certificats	
General Product Approval	

CCC CSA UL VDE

Miscellaneous

Test Certificates	Maritime application	other	Environment

© Copyright Siemens

Autres informations

Informations sur l'emballage
https://support.industry.siemens.com/cs/ww/fr/view/109813875
Information for data generation and storage
https://support.industry.siemens.com/cs/ww/en/view/109995012
Information- and Downloadcenter (Catalogues, Brochures,…)
http://www.siemens.com/lowvoltage/catalogs
Industry Mall (système de commande en ligne)
https://mall.industry.siemens.com/mall/fr/fr/Catalog/product?mlfb=3LD2264-1GP53
Service&Support (manuels, certificats, caractéristiques, questions fréquentes FAQ, etc.)
https://support.industry.siemens.com/cs/ww/fr/ps/3LD2264-1GP53
Banque de données images (photos des produits, schémas cotés 2D, modèles 3D, schémas des connexions, …)
http://www.automation.siemens.com/bilddb/cax_en.aspx?mlfb=3LD2264-1GP53
CAx-Online-Generator
http://www.siemens.com/cax
Tender specifications
http://www.siemens.com/specifications

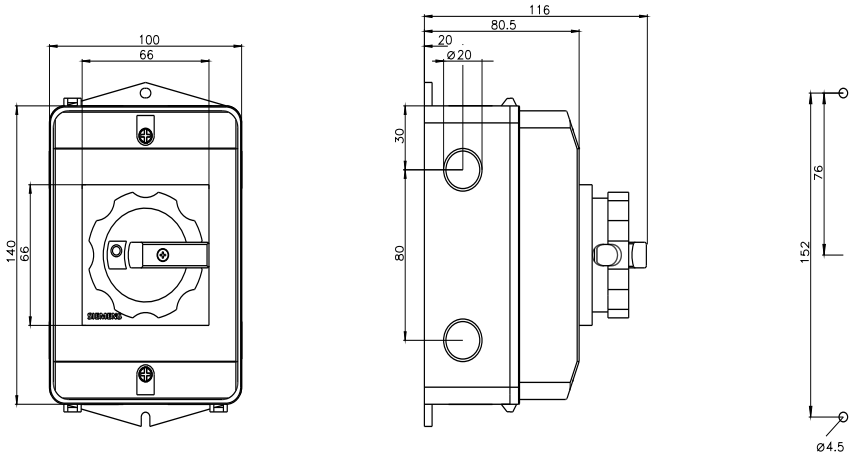

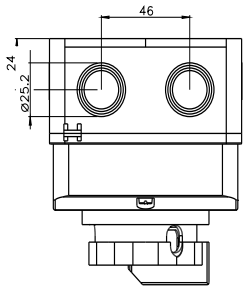

© Copyright Siemens

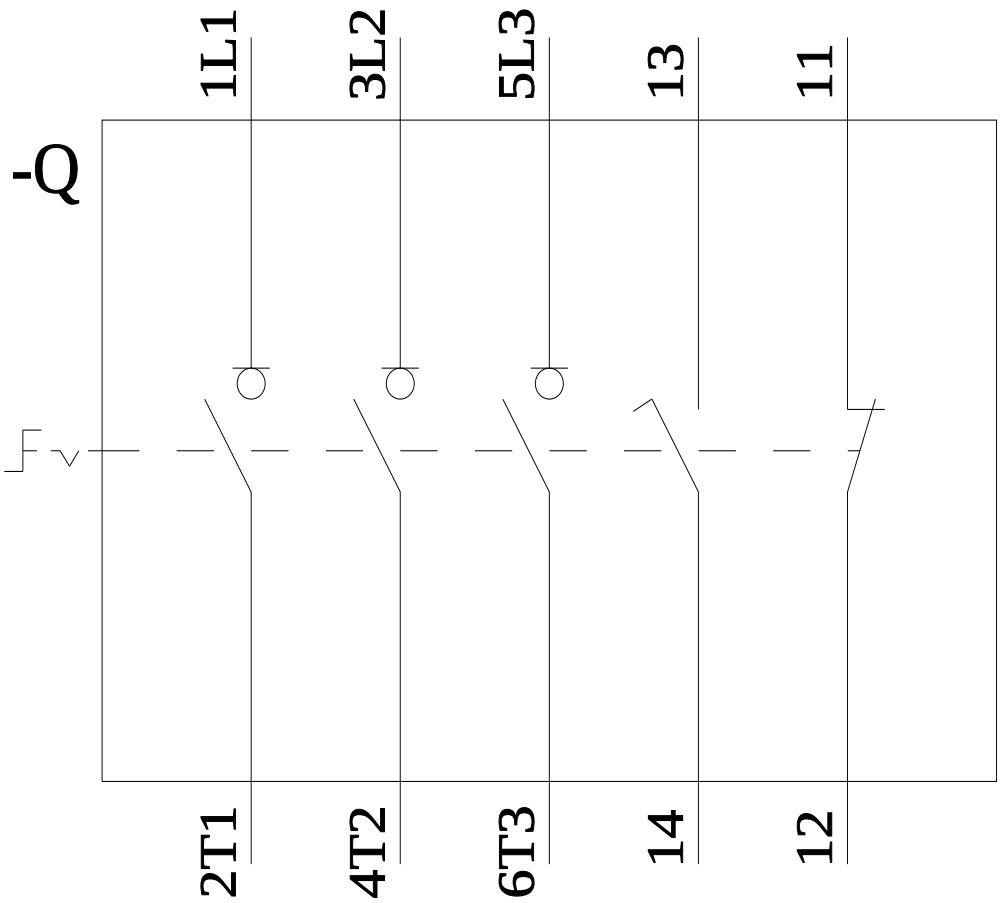

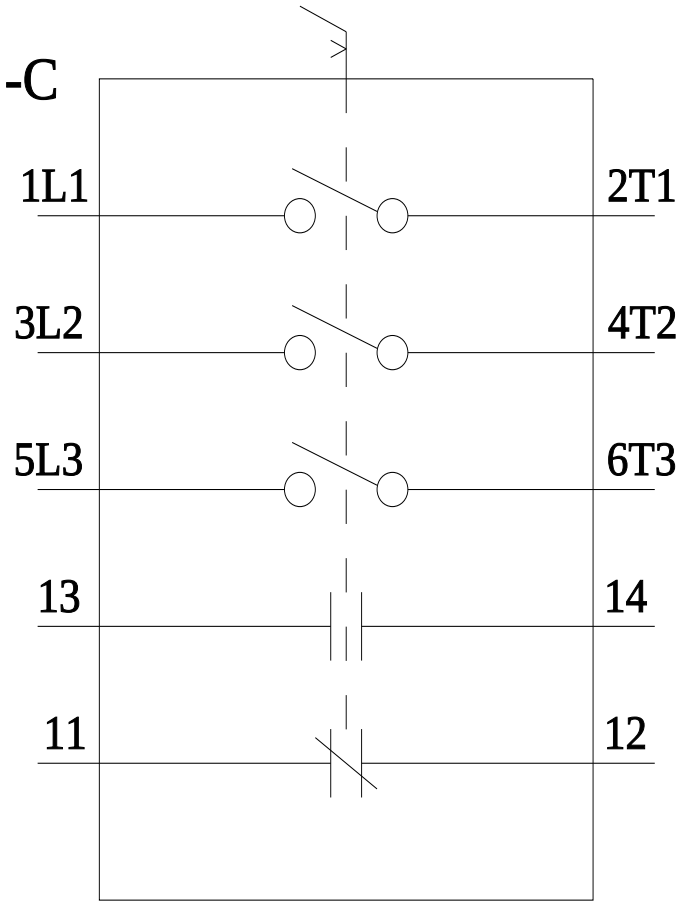

dernière modification : 24/05/2025

Sous réserve de modifications
© Copyright Siemens

© Copyright Siemens