SIEMENS

Fiche technique 3VA1110-4ED36-0AA0

Disjoncteur 3VA1 CEI cadre 160 classe de coupure S Icu=36kA à 415V 3 pôles, protection des installations TM210, FTFM, In=100A protection contre les surcharges Ir=100A réglage fixe protection contre les courts-circuits Ii=10 x In raccordement par bornes

Version	
nom de marque produit	SENTRON
désignation du produit	Disjoncteurs boîtier moulé
version du produit	Protection des installations
version du déclencheur à maximum de courant	TM210
fonction de protection du déclencheur à maximum de courant	LI
nombre de pôles	3
Caractéristiques techniques générales	
tension d'isolement / valeur assignée	800 V
tension d'emploi / pour DC / valeur assignée	500 V
tension d'emploi / pour CA / valeur assignée	690 V
puissance dissipée [W] / max.	25 W
durée de vie mécanique (cycles de manœuvre) / typique	20 000
durée de vie électrique (Cycles de manœuvre) / pour AC-1 / pour 380/415 V	9 000
durée de vie électrique (Cycles de manœuvre) / pour AC-1 / pour 690 V	6 300
caractéristique produit / pour neutre / équipement ultérieur / protection contre les courts-circuits et les surcharges	Non
version de la surveillance de défauts à la terre	Sans
fonction produit	
• fonction de communication	Non
• fonction de mesure spéciale	Non
Poids net par UQ	1,026 kg
Èlectricité	
courant d'emploi	
• pour 40 °C	100 A
• pour 45 °C	100 A
• pour 50 °C	100 A
• pour 55 °C	98 A
• pour 60 °C	96 A
• pour 65 °C	94 A
• pour 70 °C	91 A
Capacité de commutation IEC 60947	
classe de pouvoir de coupure du disjoncteur	S
pouvoir de coupure courant de court-circuit limite (Icu)	
• pour 240 V	55 kA
• pour 415 V	36 kA
• pour 440 V	25 kA
• pour 500 V	7 kA
• pour 690 V	7 kA

Sous réserve de modifications
© Copyright Siemens

pouvoir de coupure courant de court-circuit d'emploi (Ics)	
• pour 240 V	55 kA
• pour 415 V	36 kA
• pour 440 V	25 kA
• pour 500 V	5 kA
• pour 690 V	5 kA
pouvoir de fermeture en court-circuit (Icm)	
• pour 240 V	121 kA
• pour 415 V	75,6 kA
• pour 440 V	52,5 kA
• pour 500 V	11,9 kA
• pour 690 V	11,9 kA
version de la protection contre les courts-circuits	pour les valeurs de pouvoir de coupure dans les réseaux CC, voir le manuel du disjoncteur boîtier moulé 3VA ; lien disponible sous Service & support dans le dernier chapitre
Paramètres réglables	
caractéristique produit / pour déclenchement L / activable/désactivable	Non
valeur de réponse réglable courant de réglage (Ir) / du déclencheur L / pour caractéristique I2t	
• min.	100 A
• max.	100 A
valeur de réponse réglable de temps de retard (tr) / pour déclenchement L / pour caractéristique I2t	
• min.	1 s
• max.	1 s
valeur de réponse réglable courant de réglage (Ii) / pour déclenchement I	
• min.	1 000 A
• max.	1 000 A
courant de réglage réglable (InN) / pour déclenchement N	
• min.	0 A
• max.	0 A
fonction produit / protection contre les défauts à la terre	Non
Conception mécanique	
constituant du produit	
• déclencheur à minimum de tension	Non
• déclencheur de tension	Non
• indicateur de déclenchement	Non
hauteur [in]	5,12 in
hauteur	130 mm
largeur [in]	3 in
type de sections raccordables / de la borne pour conducteurs ronds / multibrin	1 x (1,5 - 70 mm²)
largeur	76,2 mm
profondeur [in]	2,76 in
profondeur	70 mm
Liens	
disposition du raccordement électrique / pour circuit principal	raccordement en face avant
version du raccordement électrique / pour circuit principal	borne à cage des deux côtés
version de la surface / des raccordements / sur la face supérieure de l'appareil de commutation (N, 1, 3, 5)	Argent
version de la surface / des raccordements / sur la face inférieure de l'appareil de commutation (N, 2, 4, 6)	Etain
Circuit auxiliaire	
nombre d'inverseurs / pour contacts auxiliaires	0
Accessoires	
extension produit / en option / commande motorisée	Oui
Conditions environnementales	
degré de protection IP / face avant	IP40
température ambiante	
• en service / min.	-25 °C
• en service / max.	70 °C

Sous réserve de modifications
© Copyright Siemens

● à l'entreposage / min.	-40 °C
● à l'entreposage / max.	80 °C

Certificats

désignation du matériel / selon IEC 81346-2:2009	Q

General Product Approval

Confirmation | Miscellaneous | KC

EMC

Declaration of Conformity

Test Certificates

Type Test Certificates/Test Report | Miscellaneous | Special Test Certificate

Marine / Shipping

CCS / China Classification Society

other

Miscellaneous | Confirmation | Miscellaneous

Environment

Environmental Confirmations

Autres informations

Siemens a décidé de quitter le marché russe (voir ici).
https://press.siemens.com/global/en/pressrelease/siemens-wind-down-russian-business

Siemens travaille au renouvellement des certificats EAC actuels.
Contactez votre agence Siemens afin de vérifier la validité de la certification EAC si vous avez l'intention d'importer ou de livrer ces produits sur le marché EAC (à l'exception de la Russie ou de la Biélorussie).

Informations sur l'emballage
https://support.industry.siemens.com/cs/ww/fr/view/109813875

Information- and Downloadcenter (Catalogues, Brochures,…)
http://www.siemens.com/lowvoltage/catalogs

Industry Mall (système de commande en ligne)
https://mall.industry.siemens.com/mall/fr/fr/Catalog/product?mlfb=3VA1110-4ED36-0AA0

Service&Support (manuels, certificats, caractéristiques, questions fréquentes FAQ, etc.)
https://support.industry.siemens.com/cs/ww/fr/ps/3VA1110-4ED36-0AA0

Banque de données images (photos des produits, schémas cotés 2D, modèles 3D, schémas des connexions, …)
http://www.automation.siemens.com/bilddb/cax_en.aspx?mlfb=3VA1110-4ED36-0AA0

CAx-Online-Generator
http://www.siemens.com/cax

Tender specifications
http://www.siemens.com/specifications

Sous réserve de modifications
© Copyright Siemens

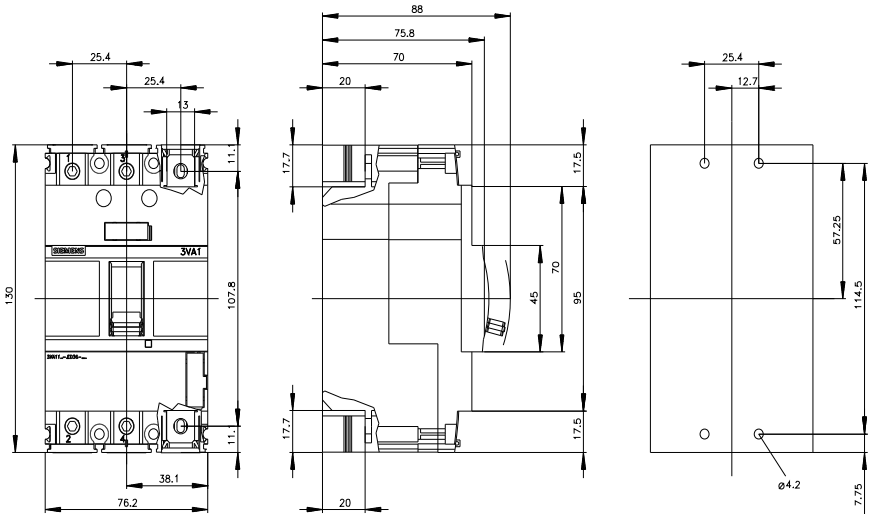

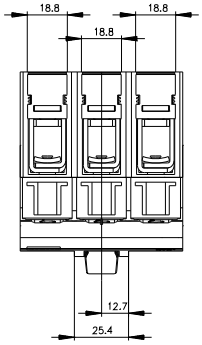

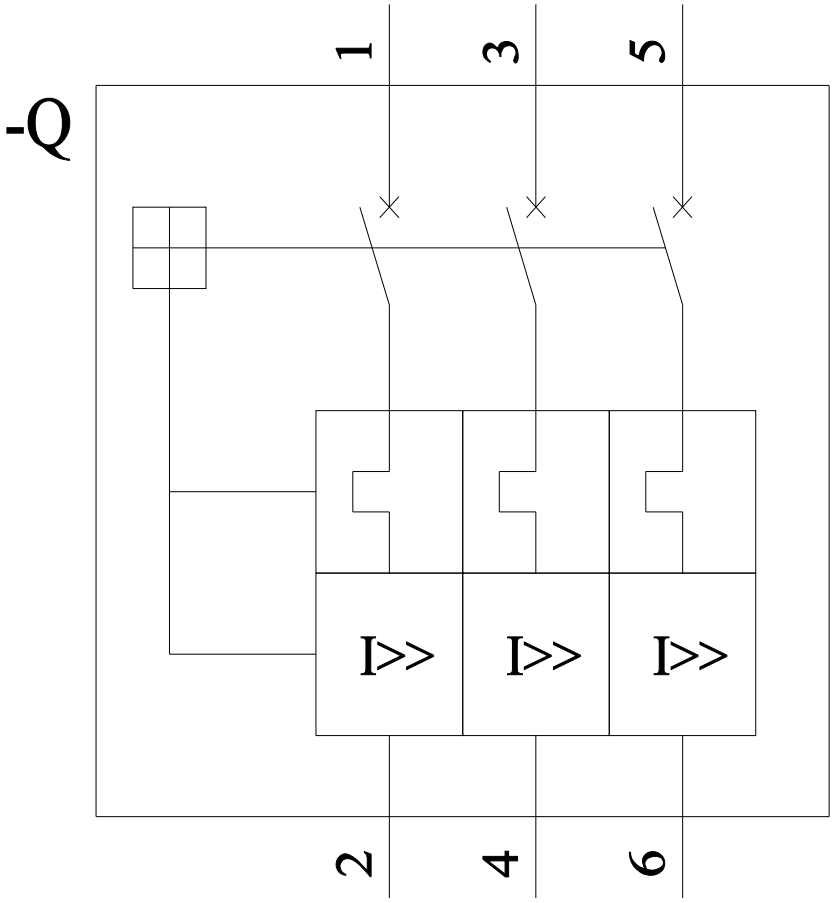

dernière modification : 10/08/2023

Sous réserve de modifications
© Copyright Siemens

Sous réserve de modifications
© Copyright Siemens

Sous réserve de modifications
© Copyright Siemens