P-04-EU14A-FR

SMC

Extension du nombre d'actionneurs acceptant les détecteurs compacts!

Un seul détecteur, quatre montages différents

Diminuez le nombre de références de détecteurs.
Simplifiez le contrôle de vos stocks sur site.

Vérin Montage Collier

Désignation		Série	Taille
	Vérin pneumatique standard	CDJ2	6, 10, 16
	Vérin à verrouillage de tige	CDBJ2	16
	Vérin bloqueur de positionnement	CDLJ2	10, 16
	Vérin à faible vitesse	CDJ2X	
	Vérin pneumatique standard	CM2	20, 25, 32, 40
	Vérin pneumatique à verrouillage de tige	CDBM2	
	Vérin bloqueur de positionnement	CDLM2	
	Vérin à faible vitesse	CDM2X	
	Vérin régulier	CDM2Y	
	Vérin pneumatique (caractéristique européenne)	C76	32, 40
	Vérin pneumatique (caractéristique européenne)	C85 Note 1)	8, 12, 16, 20, 25
	Vérin pneumatique standard	CDG1	20, 25, 32, 40, 50, 63
	Vérin pneumatique à verrouillage de tige	CDBG1	
	Vérin bloqueur de positionnement	CDLG1	20, 25, 32, 40
	Vérin à blocage	CDNG1	
	Vérin régulier	CDG1Y	20, 25, 32, 40, 50, 63
	Vérin guidé	MGG	20, 25, 32, 40, 50, 63
	Vérin guidé compact	MGC	20, 25, 32, 40, 50
	Vérin bloqueur de positionnement avec guide	MLGC	20, 25, 32, 40
	Vérin stoppeur	RSDG	40, 50
	Vérin à mouvement contrôlé	REC	20, 25, 32, 40
	Vérin robuste	RHC	20, 25, 32, 40, 50, 63

Note 1) Peut être monté uniquement avec des détecteurs statiques.

Montage collier

Détecteurs compacts pour vérins circulaires.

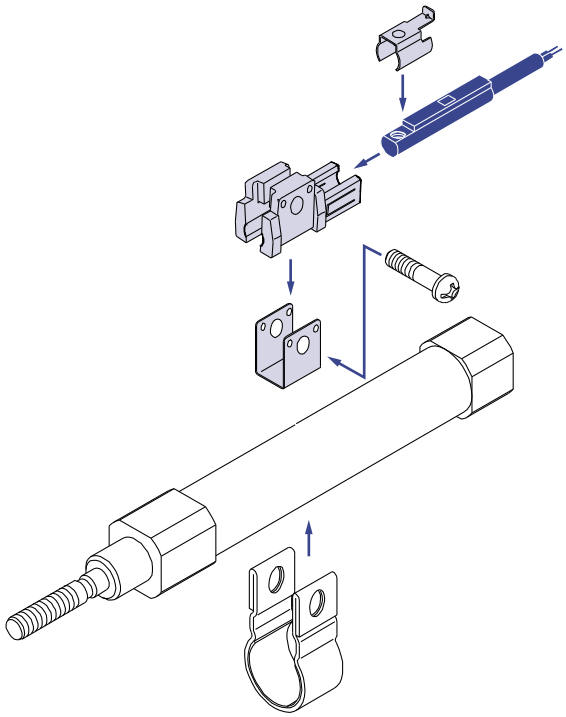

Les détecteurs peuvent être retirés sans déplacer les colliers de montage.

Les anciens modèles des colliers de montage peuvent être utilisés.

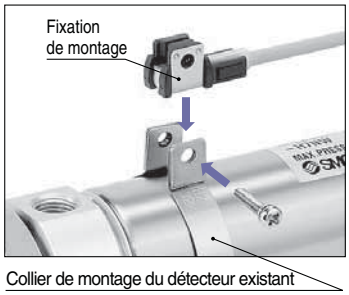

1) Fixation de montage du détecteur (pièces bleutées sur le dessin de gauche) : BJ3-1
2) Fixation de montage du détecteur (BJ3-1) : Veuillez combiner le collier de montage correspondant au vérin approprié.
3) Veuillez consulter le feuillet d'information SMC ('04-E514) pour commander des vérins plus grands.
4) Les modèles étanches (D-F9BAL(Z)) et à connexion électrique verticale (D-M9lV/D-A9lV) ne peuvent pas être utilisés.

Vérin Montage Tirant

Désignation		Série	Taille
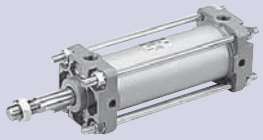	Vérin pneumatique standard	**CDA2**	40, 50, 63, 80, 100
	Vérin pneumatique à verrouillage de tige	**CDBA2**	
	Vérin bloqueur de positionnement	**CDLA**	40, 50, 63, 80, 100 Note 1)
	Vérin à blocage	**CDNA**	
	Vérin bloqueur	**CL1**	
	Vérin à faible vitesse	**CDA2X**	
	Echangeur Air/Eau	**CDA2H**	
	Vérin à faible frottement	**CDA2Q**	
	Vérin régulier	**CDA2Y**	
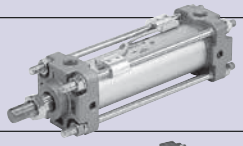	Vérin pneumatique standard	**MDB**	32, 40, 50, 63, 80, 100, 125
	Vérin pneumatique à verrouillage de tige	**MDBB**	32, 40, 50, 63, 80, 100
	Vérin à blocage	**MDNB**	
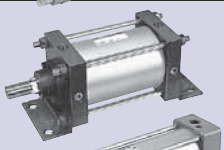	Vérin pneumatique standard	**CDS1**	125, 140, 160, 180, 200
	Vérin à blocage	**CDNS**	125, 140, 160
	Vérin à blocage	**CDLS**	125, 140, 160, 180, 200
	Vérin bloqueur	**CL1**	125, 140, 160
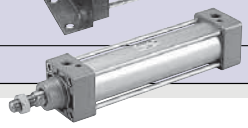	Vérin pneumatique (caractéristique européenne)	**C95**	32, 40, 50, 63, 80, 100, 125, 160, 200 Note 2)

Note 1) ø50 : Seuls des détecteurs statiques peuvent être attachés.
Note 2) Ils ne peuvent pas être montés sur le ø250.

Montage tirant

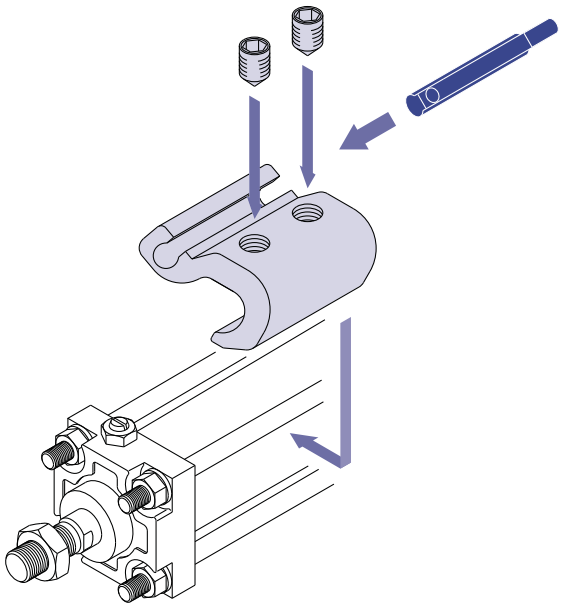

1) Les fixations de montage de détecteur (les pièces en bleu sur la figure ci-dessus) varient en fonction du modèle du vérin et de l'alésage.
2) Veuillez consulter le feuillet d'information SMC ('04-E514) pour voir comment commander des vérins plus grands.

La hauteur du dépassement du détecteur a été réduite.

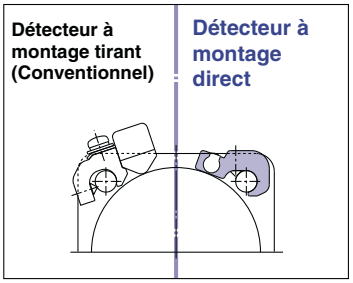

Possibilité de monter un détecteur et de régler la position depuis une seule direction

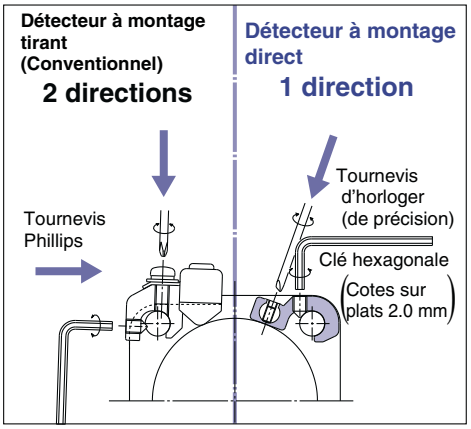

Vérin Montage Rainure

Désignation	Série	Taille
Vérin miniature à fixations universelles	CUJ Note 3)	6, 8, 10
Vérin à fixation universelle	CDU	6, 10, 16, 20, 25, 32
Vérin à fix. univ. avec amortissement pneumatique	CDU	20, 25, 32
Vérin à fixation universelle pour le vide	ZCDUK	10, 16, 20, 25, 32
Vérin à faible vitesse	CDUX	
Vérin compact	CDQS	
Vérin à faible vitesse	CDQSX	12, 16, 20, 25
Vérin régulier	CDQSY	
Vérin à échelle haute précision	CEP1	12, 20
Vérin pneumatique standard	MDB1	32, 40, 50, 63, 80, 100
Vérin pneumatique (caractéristique européenne)	CP95	32, 40, 50, 63, 80, 100, 125, 160
Vérin sans tige à guides lisses	MY1M	16, 20, 25, 32, 40, 50, 63 Note 2)
Vérin sans tige à guidage par galets	MY1C	16, 20, 25, 32, 40, 50, 63 Note 2)
Vérin sans tige à guide haute précision à 1 axe	MY1H	10, 16, 20, 25, 32, 40 Note 2)
Vérin sans tige avec couvercle de protection	MY1MW	16, 20, 25, 32, 40, 50, 63 Note 2)
	MY1CW	16, 20, 25, 32, 40, 50, 63 Note 2)
Vérin sans tige à guidage par galets	MY2C	16, 25, 40
Vérin sans tige à guide haute précision à 1 ou 2 axes	MY2H/HT	16, 25, 40
Vérin sans tige standard	MY3A/3B	16, 25, 40, 63
Vérin sans tige à montage direct	CY1R	6, 10, 50, 63
	CY3R	15, 20, 25, 32, 40
Vérin sans tige à mouvement contrôlé montage direct	REAR	10, 15, 20, 25, 32, 40
	REBR	15, 25, 32
Vérin sans tige à guidage du centre de gravité bas	CY1F	10, 15, 25
Vérin compact guidé à guidage	MGP	12, 16, 20, 25, 32, 40, 50, 63, 80, 100
	MGQ	
Vérin compact guidé avec blocage de tige	MLGP	20, 25, 32, 40, 50, 63, 80, 100
Table guidée	MGF Note 1)	40, 63, 100
Vérin antirotation à effort renforcé	MGZ	20, 25, 32, 40, 50, 63, 80
Vérin antirotation à effort renforcé et verrouillage	MGZ	40, 50, 63
Vérin à effort renforcé	MGZR	20, 25, 32, 40, 50, 63, 80
Vérin stoppeur pour charges lourdes	RSH Note 1)	20, 32
	RS1H Note 1)	50, 63, 80
Vérin bi-tiges	CXSJ	6, 10, 15, 20, 25, 32
Table linéaire compacte à guide linéaire	MXH	6, 10, 16, 20
Table linéaire compacte à guide linéaire miniature	MXU	6, 10, 16
Table linéaire pneumatique à rouleaux croisés	MXS	6, 8, 12, 16, 20, 25
Table linéaire pneumatique à guidage linéaire	MXQ	
Table linéaire pneumatique compacte à rouleaux croisés	MXF	8, 12, 16, 20
Table linéaire pneumatique à guidage linéaire	MXW	8, 12, 16, 20, 25
Table linéaire pneumatique à guidage linéaire	MXP	6, 8, 10, 12, 16
Table linéaire pneumatique longue course	MXY	6, 8, 12
Vérin guidé de haute précision	MTS	8, 12, 16, 20, 25, 32, 40
Echappement	MIS/MIW Note 1)	8, 12, 20, 25, 32

Note 1) Seuls des détecteurs statiques peuvent être fixés.
Note 2) Pour des ø supérieurs à 25, seuls des détecteurs statiques peuvent être fixés.
Note 3) Certaines courses n'admettent que des détecteurs statiques.

Montage sur rainure

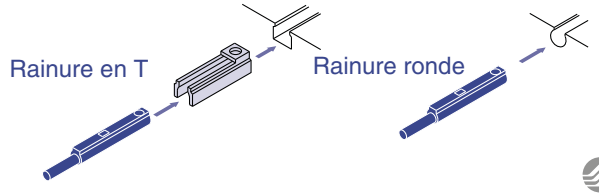

1) Utilisez une fixation de montage du détecteur (BMG2-012) pour les vérins à rainures en T.
2) Veuillez consulter le feuillet d'information SMC ('04-E514) et le catalogue Best Pneumatics pour commander des vérins plus grands.
3) 2 types de fixations de montage du détecteur sont utilisés pour les modèles MB1 et MGZ(R).

Vérin Montage Rail/Montage Rainure

Désignation		Série	Taille
	Vérin compact	CDQ2	12, 16, 20, 25, 32.40, 50, 63, 80, 100 125, 140, 160, 180, 200
	Vérin compact à raccordement axial	CDQP2	12, 16, 20, 25, 32, 40, 50, 63, 80, 100
	Vérin compact avec verrou de fin de course	CDBQ2	20, 25, 32, 40, 50, 63, 80, 100
	Vérin compact avec bloqueur de tige	CDLQ	
	Vérin à faible vitesse	CDQ2X	32, 40, 50, 63, 80, 100
	Vérin régulier	CDQ2Y	
	Vérin compact Modèle à guidage intégré	CDQM	12, 16, 20, 25, 32, 40, 50
	Vérin compact à amortissement pneumatique	RDQ	20, 25, 32, 40, 50, 63, 80, 100
	Vérin compact à bloqueur de tige et amort. pneum.	RDLQ	32, 40, 50, 63
	Vérin pneumatique (caractéristique UE)	C55	20, 25, 32, 40, 50, 63
	Vérin pneumatique (caractéristique US)	NCQ8	9/16", 3/4", 1-1/16", 1-1/2", 2", 2-1/2"
	Vérin à 3 positions	RZQ	32, 40, 50, 63
	Vérin avec table à colonnes	CXT	12, 16, 20, 25, 32, 40
	Bride pivotante standard	MK	12, 16, 20, 25, 32, 40, 50, 63
	Bride pivotante renforcée	MK2	20, 25, 32, 40, 50, 63
	Vérin stoppeur	RSDQ	12, 16, 20, 32, 40, 50
	Vérin plat	MDU Note 1)	25, 32, 40, 50, 63
	Vérin plat avec bloqueur de tige	MDLU Note 1)	25, 32, 40, 50
	Vérin à positions contrôlées	CE1 Note 2)	12, 20, 32, 40, 50, 63

Note 1) Seuls des détecteurs statiques peuvent être fixés.

Note 2) ø12 : Seuls des détecteurs statiques peuvent être fixés.

Montage rail

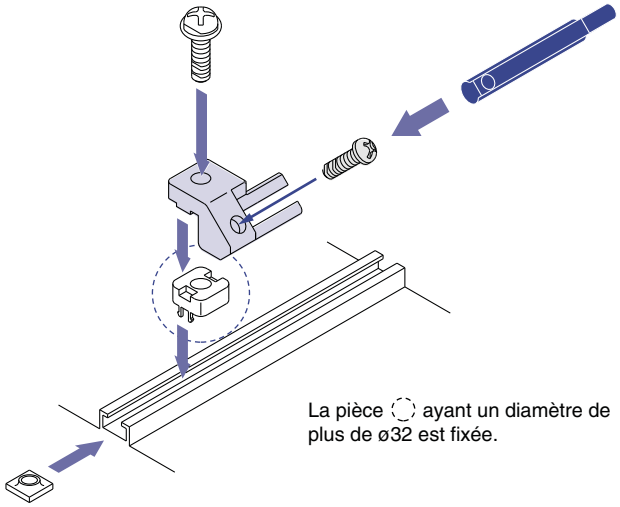

1) Fixation de montage du détecteur (pièces bleutées sur le dessin ci-dessus) : BQ2-012
2) Veuillez consulter le feuillet d'information SMC ('04-E514) et le catalogue Best Pneumatics pour commander des vérins plus grands.
3) CDQ2, MK, CE de ø supérieur à 32 : Si le détecteur est fixé sur une face autre que celle de l'orifice, les pièces ◌ (BQ-2 : en option) sont nécessaires.

Montage rainure

Possibilité de montage sur rainure, selon le modèle et l'alésage.

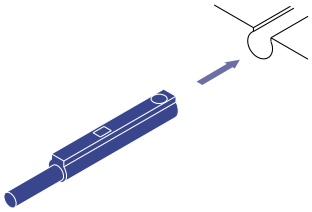

Série de vérins non compatibles

Désignation	Série
Vérin en acier inox	Séries CJ5/CG5
Vérin sans tige à entraînement magnétique	Série CY1S
Vérin sans tige à entraînement magnétique	Série CY1L
Vérin sans tige à entrainement magnétique, guide haute précision	Série CY1H
Vérin sans tige standard	Série MY1B
Vérin sans tige à entrainement direct, guide (2 axes), grande rigidité/précision	Série MY1HT

Désignation	Série
Vérin sans tige à entraînement magnétique, guidage lisse	Série REAS
Vérin sans tige à entraînement magnétique, guidage à billes	Série REAL
Vérin sans tige à mouvement contrôlé, guidage haute précision	Séries REAH/HT
Vérin sans tige à mouvement contrôlé, guidage haute précision	Séries REAH/HT
Unité de guidage	Séries CXWM/CXWL
Vérin bi-tiges	Série CXS

*Contactez SMC pour d'autres modèles

Pince Montage Rail/Montage Rainure

Désignation	Série	Taille
Pinces de serrage à profil étroit	**MHF2**	8, 12, 16, 20
Guide linéaire standard	**MHZ2**	6, 10, 16, 20, 25, 32, 40
Couvercle de protection pour table linéaire	**MHZJ2**	6, 10, 16, 20, 25
Table linéaire longue course	**MHZL2**	10, 16, 20, 25
Grande ouverture	**MHL2**	10, 16, 20, 25, 32, 40
Came rotative à deux doigts	**MDHR2**	10, 15, 20, 30
Came rotative à trois doigts	**MDHR3**	10, 15
Guide lisse à deux doigts	**MHK2**	12, 16, 20, 25
Guide lisse à deux doigts	**MHS2**	16, 20, 25, 32, 40, 50, 63
Guide lisse à trois doigts standard	**MHS3**	16, 20, 25, 32, 40, 50, 63, 80, 100, 125
Guide lisse à trois doigts, couvercle anti-poussière	**MHSJ3**	16, 20, 25, 32, 40, 50, 63, 80
Guide lisse à trois doigts, trous traversants	**MHSH3**	16, 20, 25, 32, 40, 50, 63, 80
Guide lisse à trois doigts, courses longues	**MHSL3**	16, 20, 25, 32, 40, 50, 63, 80, 100, 125
Guide lisse à quatre doigts	**MHS4**	16, 20, 25, 32, 40, 50, 63
Pince angulaire standard	**MHC2**	6, 10, 16, 20, 25
Pince angulaire à levier basculant	**MHT2**	32, 40, 50, 63 Note 1)
Pince à ouverture angulaire 180 à came	**MHY2**	10, 16, 20, 25
Pince à ouverture angulaire 180 à engrenage	**MHW2**	20, 25, 32, 40, 50
Pince rotative	**MRHQ**	10, 16, 20, 25

Note 1) Seul un détecteur Reed peut être fixé de la série MHT.

Montage rainure

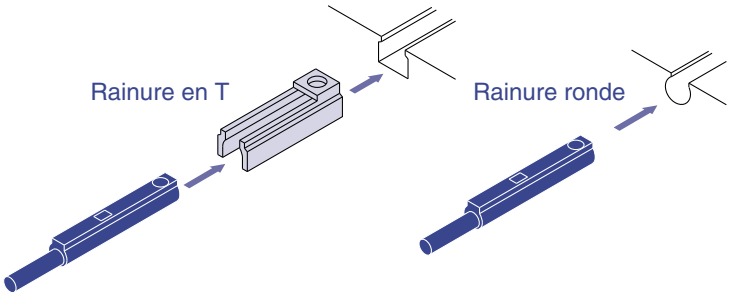

1) Utilisez une fixation de montage du détecteur (BMG2-012) pour les vérins à rainures en T.

Montage rail

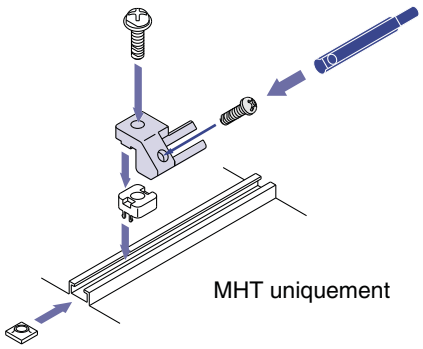

1) Fixation de montage du détecteur (pièce bleutée sur le dessin ci-dessus) : BQ2-012
2) Veuillez consulter les volumes 7 à 12 du catalogue Best pneumatics pour commander des vérins plus grands.

Détecteurs compatibles

Détecteur statique

D-M9N(V)/D-M9P(V)/D-M9B(V)

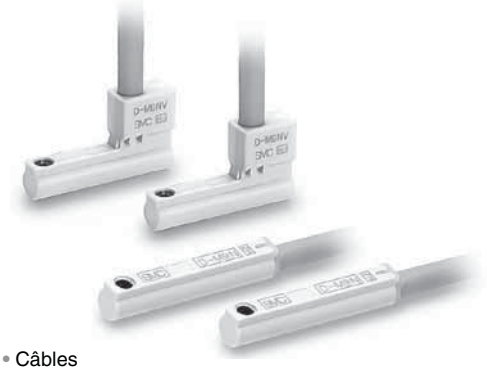

API : Automate Programmable Industriel

D-M9□/D-M9□V (avec indicateur lumineux)						
Réf. du détecteur	D-M9N	D-M9NV	D-M9P	D-M9PV	D-M9B	D-M9BV
Connexion électrique	Axiale	Perp.	Axiale	Perp.	Axiale	Perp.
Type de câble	3 fils				2 fils	
Type de sortie	NPN		PNP		—	
Charge admissible	Circuit CI, relais, API				Relais 24 Vcc, API	
Tension d'alimentation	5, 12, 24 VCC (4.5 à 28 V)				—	
Consommation électrique	10 mA maxi				—	
Tension d'alimentation	28 Vcc maxi.		—		24 Vcc (10 à 28 Vcc)	
Courant de charge	40 mA maxi				2.5 à 40 mA	
Chute de tension interne	0.8 V maxi				4 V maxi	
Courant de fuite	100 µA maxi à 24 Vcc				0.8 mA maxi	
Indicateur lumineux	La LED rouge s'allume en position ON					

- Câbles
  Câble vinyle robuste résistant aux hydrocarbures : ø2.7 x 3.2 ellipse
  D-M9B(V) 0.15 mm² x 2 fils
  D-M9N(V), D-M9P(V) 0.15 mm² x 3 fils

Détecteur statique à indicateur lumineux bicolore

D-F9NW(V)/D-F9PW(V)/D-F9BW(V)

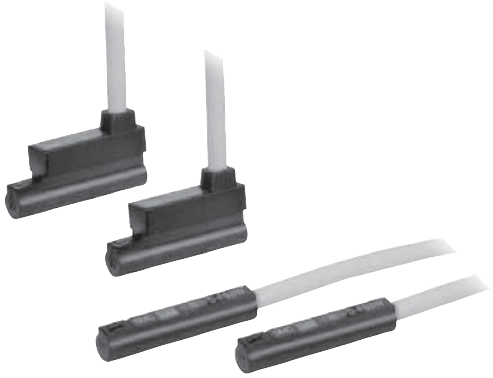

API : Automate Programmable Industriel

D-F9□W/D-F9□WV (avec indicateur lumineux)						
Réf. du détecteur	D-F9NW	D-F9NWV	D-F9PW	D-F9PWV	D-F9BW	D-F9BWV
Connexion électrique	Axiale	Perp.	Axiale	Perp.	Axiale	Perp.
Type de câble	3 fils				2 fils	
Type de sortie	NPN		PNP		—	
Charge admissible	Circuit CI, relais, API				Relais 24 Vcc, API	
Tension d'alimentation	5, 12, 24 Vcc (4.5 à 28 Vcc)				—	
Consommation électrique	10 mA maxi				—	
Tension d'alimentation	28 Vcc maxi.		—		24 Vcc (10 à 28 Vcc)	
Courant de charge	40 mA maxi		80 mA maxi		5 à 40 mA	
Chute de tension interne	1.5 V maxi (0.8 V maxi. à 10 mA de courant de charge)		0.8 V maxi		4 V maxi	
Courant de fuite	100 µA maxi à 24 Vcc				0.8 mA maxi	
Indicateur lumineux	Position d'utilisation ..... La LED rouge s'allume Position optimale ..... La LED verte s'allume					

- Câbles
  Câble vinyle robuste résistant aux hydrocarbures : ø2.7, 0.15 mm² x 3 fils (Marron, noir, bleu), 0.18 mm² x 2 fils (Marron, bleu), 0.5 m

Détecteur Reed

D-A90(V)/D-A93(V)/D-A96(V)

API : Automate Programmable Industriel

D-A90/D-A90V (sans indicateur lumineux)			
Réf. du détecteur	D-A90/D-A90V		
Charge admissible	**Relais, circuit CI, API**		
Tension d'alimentation	24 Vca/cc maxi	48 Vca/cc maxi	100 Vca/cc maxi
Courant de charge maxi	50 mA	40 mA	20 mA
Circuit de protection	Sans		
Résistance interne	1 maxi. (dont 3 m de longueur de câble)		

D-A93/D-A93V/D-A96/D-A96V (avec indicateur lumineux)			
Réf. du détecteur	D-A93/D-A93V		D-A96/D-A96V
Charge admissible	Relais, API		Circuit CI
Tension d'alimentation	24 Vcc	100 Vca	4 à 8 Vcc
Note 1) Plage de courant de charge et courant de charge maxi	5 à 40 mA	5 à 20 mA	20 mA
Circuit de protection	Sans		
Chute de tension interne	D-A93 — 2.4 V maxi (à 20 mA)/3 V maxi (à 40 mA) D-A93V — 2.7 V maxi		0.8 V maxi
Indicateur lumineux	ON : LED rouge s'active		

Note 1) Lorsque le courant est inférieur à 5mA, la lisibilité de l'indicateur lumineux décroît et peut même devenir totalement illisible en dessous de 2.5mA. Cependant, si la sortie de contact est supérieure à 1mA, aucun problème ne devrait survenir.

- Câbles
  D-A90(V)/D-A93(V) — Câble flexible robuste résistant à l'huile : ø2.7, 0.18 mm² x 2 fils (marron, bleu), 0.5m
  D-A96(V) — Câble flexible robuste résistant à l'huile : ø2.7, 0.15 mm² x 3 fils (Marron, noir, bleu), 0.5 mz

Précautions d'utilisation de détecteurs

⚠ Précaution

1. **Avant d'utiliser ce détecteur compact, consultez les précautions relatives à celui-ci dans votre feuillet d'information de SMC (04-E514) et le catalogue Best Pneumatics.**

Précautions lors du remplacement des détecteurs compacts

⚠ Précaution

1. **Passez commande après avoir vérifié les modèles compatibles car le modèle de détecteur varie en fonction du type d'actionneur et de l'alésage.**
2. **Ne pas utiliser le détecteur avant d'avoir vérifé consciencieusement ses caractéristiques, étant donné que celles-ci (caractéristiques électriques, plage d'utilisation, etc.) varient en fonction du modèle de l'actionneur.**
3. **Le détecteur compact peut être fixé à un actionneur antérieur grâce aux nouvelles fixations de montage. Contactez SMC si la référence ou le design du modèle actuel diffère de l'ancien.**
4. **Veuillez passer commande après avoir vérifié les références et le nombre de pièces requises car deux types de fixations différentes peuvent s'avérer nécessaires au montage du détecteur compact.**

Précautions lors du remplacement des détecteurs statiques compacts

⚠ Précaution

Utilisez le détecteur statique compact (série D-M9) après avoir examiné les différences entre l'ancien et le nouveau modèle. Les différences sont listées ci-après.

1) Comme le détecteur ne dispose pas d'un système de protection contre les courts-circuits, celui sera endommagé instantanément si un court-circuit se produit. Veillez à ne pas inverser le câble d'alimentation marron et le câble de sortie noir sur les détecteurs à 3 fils.
2) Lorsque ce détecteur est utilisé en guise de rechange d'un détecteur plus ancien, veuillez prendre garde à la plage de détection car celle-ci est plus courte que celle de l'ancien détecteur.
3) Veuillez utiliser les outils listés ci-dessous lorsque les extrémités des câbles sont dénudées, car l'isolant peut être endommagé si d'autres outils sont utilisés.
   Référence de l'outil à employer : D-M9N-SWY

SMC CORPORATION (Europe)

Austria	☎ +43 226262280	www.smc.at	office@smc.at
Belgium	☎ +32 (0)33551464	www.smcpneumatics.be	post@smcpneumatics.be
Bulgaria	☎ +359 2 9744492	www.smc.bg	office@smc.bg
Croatia	☎ +385 1 377 66 74	www.smc.hr	office@smc.hr
Czech Republic	☎ +42 0541424611	www.smc.cz	office@smc.cz
Denmark	☎ +45 70252900	www.smcdk.com	smc@smc-pneumatik.dk
Estonia	☎ +372 (0)6593540	www.smcpneumatics.ee	smc@smcpneumatics.ee
Finland	☎ +358 207 513513	www.smc.fi	smcfi@smc.fi
France	☎ +33 (0)164761000	www.smc-france.fr	contact@smc-france.fr
Germany	☎ +49 (0)61034020	www.smc-pneumatik.de	info@smc-pneumatik.de
Greece	☎ +30-210-2717265	www.smchellas.gr	sales@smchellas.gr
Hungary	☎ +36 13711343	www.smc.hu	office@smc.hu
Ireland	☎ +353 (0)14039000	www.smcpneumatics.ie	sales@smcpneumatics.ie
Italy	☎ +39 (0)292711	www.smcitalia.it	mailbox@smcitalia.it
Latvia	☎ +371 (0)7779474	www.smclv.lv	info@smclv.lv
Lithuania	☎ +370 5 264 81 26		
Netherlands	☎ +31 (0)205318888	www.smcpneumatics.nl	info@smcpneumatics.nl
Norway	☎ +47 67129020	www.smc-norge.no	post@smc-norge.no
Poland	☎ +48 225485085	www.smc.pl	office@smc.pl
Portugal	☎ +351 226108922	www.smces.es	postpt@smc.smces.es
Romania	☎ +40 213205111	www.smcromania.ro	smcromania@smcromania.ro
Russia	☎ +812 1185445	www.smc-pneumatik.ru	marketing@smc-pneumatik.ru
Slovakia	☎ +421 244456725	www.smc.sk	office@smc.sk
Slovenia	☎ +386 73885249	www.smc.si	office@smc.si
Spain	☎ +34 945184100	www.smces.es	post@smc.smces.es
Sweden	☎ +46 (0)86031200	www.smc.nu	post@smcpneumatics.se
Switzerland	☎ +41 (0)523963131	www.smc.ch	info@smc.ch
Turkey	☎ +90 (0)2122211512	www.entek.com.tr	smc-entek@entek.com.tr
UK	☎ +44 (0)8001382930	www.smcpneumatics.co.uk	sales@smcpneumatics.co.uk

European Marketing Centre ☎ **+34 945184100** **www.smceu.com**
SMC CORPORATION ☎ **+81 0335022740** **www.smcworld.com**

SMC CORPORATION Akihabara UDX 15F, 4-14-1, Sotokanda, Chiyoda-ku, Tokyo 101-0021, JAPAN Phone: 03-5207-8249 FAX: 03-5298-5362

1st printing KY printing KY 10 FR Printed in Spain

Specifications are subject to change without prior notice and any obligation on the part of the manufacturer.