tekno point®
Invisible Climate System

2025

FICHE TECHNIQUE
TECHNISCHES DATENBLATT
CAIO

CAiO

Grâce à la nouvelle gamme commercialisée de monoblocs à condensation par eau gainables **CAIO**, Tekno Point souhaite étendre son offre à des partenaires commerciaux dans de nombreux secteurs, notamment ceux de la construction, de la restauration et de l'entretien, en apportant une réponse à ceux qui recherchent une solution entièrement dissimulée et facile à installer. **CAiO** offre d'excellentes performances de climatisation en été et un rendement élevé en pompe à chaleur, relevant de la classe énergétique A++/A+. Des performances élevées également dans le domaine de la pression statique, qui permettent au concepteur d'envisager des conduits plus longs et plus polyvalents.

Tekno Point präsentiert **CAIO**, neu auf dem Markt, der kanalisierte, wassergekühlte Monoblock. Mit der neuen Monoblock-Linie **CAIO** möchte Tekno Point sein Angebot für kommerzielle Partner in vielen Sektoren wie Bauwesen, Restaurierung und Instandhaltung, erweitern und all jenen eine Lösung bieten, die nach letztlich unsichtbaren, dennoch einfach zu installierenden Geräten suchen. CAiO bietet eine hervorragende Klimatisierungsleistung im Sommer und eine hohe Effizienz der Wärmepumpe im Winter, die in die Energieklasse A++/A+ fällt. Leichte Leistung auch in Bezug auf die Bauhöhe, die es dem Planer ermöglicht, längere und vielseitigere Kanäle zu planen.

Pour des performances optimales et une consommation d'énergie réduite, les climatiseurs Invisibles de Tekno Point sont équipés de compresseurs et de composants électroniques des meilleurs fabricants :

Für hohe Leistung und reduziertem Verbrauch gehören zu den unsichtbaren Klimageräte von Tekno Point Kompressoren und Elektronik der besten Hersteller:

MITSUBISHI Panasonic

LIEU D'INSTALLATION DE CAIO
WO CAIO INSTALLIERT WIRD



Installation dans un faux plafond
Einbau in eine Zwischendecke





Installation dans un meuble de cuisine
Einbau in einen Küchenschrank

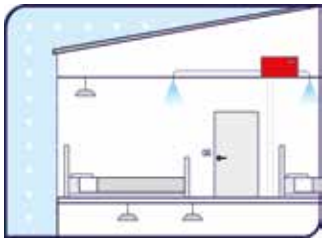

Installation dans le grenier
Einbau auf dem Dachboden



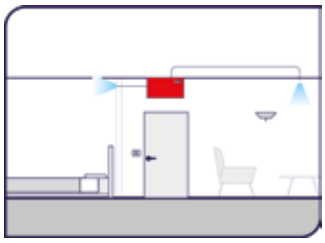

Installation dans un couloir
Installation in einem Korridor

Classification énergétique des climatiseurs eau-air
Energieklassifizierung von Wasser-Luft-Klimageräten

	EER
A+++	≥ 8,50
A++	≥ 6,10
A+	≥ 5,10
B	≥ 4,60
C	≥ 4,10
D	≥ 3,60
E	≥ 3,10
F	≥ 2,60
G	≥ 2,60

	COP
A+++	≥ 5,10
A++	≥ 4,60
A+	≥ 4,00
B	≥ 3,10
C	≥ 2,80
D	≥ 2,50
E	≥ 2,20
F	≥ 1,90
G	>1,90

LIMITES DE FONCTIONNEMENT
Refroidissement/chauffage: 7 ~ 25 °C

BETRIEBSGRENZEN
Kühlen/Heizen: 7 ~ 25 °C



AVANTAGES

Climatiseur monobloc à condensation à eau:

- Aucune unité extérieure
- Aucune ouverture dans le mur extérieur
- Installation facile
- Aucun raccord frigorifique
- Sans recours à un installateur certifié FGas
- Possibilité d'alimentation directe ou par gaines vers plusieurs pièces
- Faible niveau acoustique
- Connexion Wi-Fi
- Excellentes performances en mode climatisation en été
- Haut rendement en pompe à chaleur

VORTEILE

vom wassergekühlte Monoblock-Klimagerät:

- Kein Außengerät
- Keine Löcher in der Außenwand
- Einfache Installation
- Immer möglicher Kühlanschluss
- Erfordert keinen Installateur mit FGas-Zertifizierung
- Möglichkeit der direkten Versorgung oder der Kanalisierung in mehrere Räume
- Geräuscharm
- Über WiFi steuerbar
- Hervorragende Leistung bei der Klimatisierung im Sommer
- Hocheffiziente Wärmepumpe

DONNÉES TECHNIQUES
TECHNISCHE DATEN

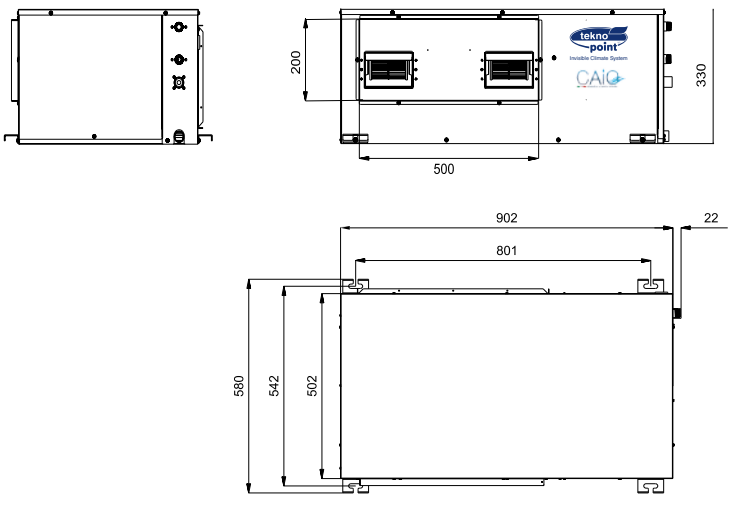

Dimensions de CAIO (mm) - Abmessungen von CAIO (mm)

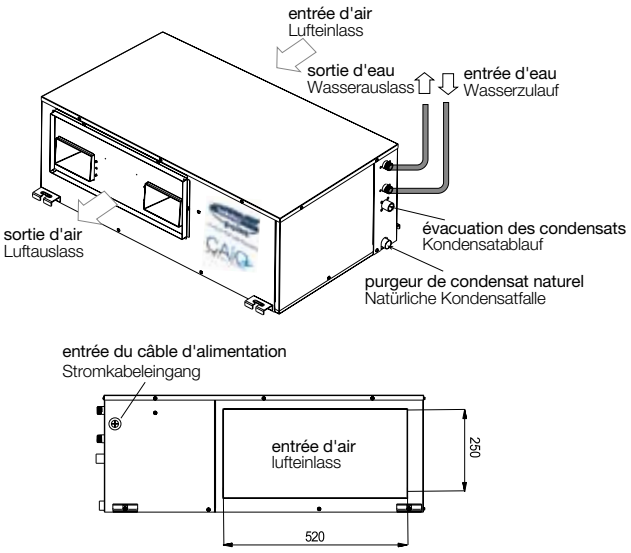

Connexions de CAIO - Verbindungen der CAIO



Les unité monoblocs gainables se caractérisent par une extrême facilité et souplesse d'installation. Elles combinent les avantages de faible encombrement, de silence et de facilité d'installation avec un confort reconnu, été comme hiver, sans recourir à une unité extérieure. Le monobloc à circuit étanche peut être installé sans l'agrément Fgas dans les espaces réduits tels que les faux plafonds et les meubles.

Die kanalisierbaren Monoblock-Geräte zeichnen sich durch eine extrem einfache und vielseitige Installation aus. Sie verbinden die Vorteile von Kompaktheit, Geräuscharmut und einfacher Installation mit anerkanntem Komfort im Sommer wie im Winter, ohne dass ein Außengerät erforderlich ist. Als Monoblock mit geschlossenem Kreislauf kann es ohne F-Gas-Zulassung in kleinen Räumen wie Zwischendecken und Möbelteilen installiert werden.

CAiQ

MONOBLOC À CONDENSATION PAR EAU GAINABLE
WASSERGEKÜHLTER KANALISIERBARER MONOBLOCK



CAI-12C FROID SEUL - NUR KÜHLUNG
CAI-12H POMPE À CHALEUR - WÄRMEPUMPE
Monobloc gainable
Kanalisierbarer Monoblock



CAI-18C FROID SEUL
NUR KÜHLUNG
CAI-18H POMPE À CHALEUR - WÄRMEPUMPE
Monobloc gainable
Kanalisierbarer Monoblock

AVANTAGES

Climatiseur monobloc à condensation par eau:
- Aucune unité extérieure
- Aucune ouverture dans le mur extérieur
- Aucun raccord frigorifique

VORTEILE

Das wassergekühlte Monoblock-Klimagerät:
- Kein Außengerät
- Keine Löcher in der Außenwand
- Kein Kühlanschluss



FIL-CAI
Commande filaire de série
Kabelgesteuerte Fernbedienung als Standard



TELC2 optional
Télécommande avec fonction Ifeel
Fernbedienung mit Ifeel-Funktion

CAIO MONOBLOC GAINABLE À CONDENSATION À EAU
WASSERGEKÜHLTER, KANALISIERBARER MONOBLOCK



Le monobloc CAIO, disponible en deux puissances de 3,5 et 5 kW, est la solution de refroidissement/chauffage la plus compacte et la plus rapide pour les centres-villes historiques. La facilité d'installation est mise en évidence par le vaste choix de kits de fixation et de ventilation fournis.

Der CAIO Monoblock ist in zwei Größen von 3,5 und 5 kW erhältlich und die kleinste und schnellste Kühl-/Heizlösung in historischen Zentren. Die einfache Installation gewinnt zusätzlich durch die Auswahl an Befestigungs- und Belüftungssets.

Monobloc à condensation par eau gainable - Wassergekühlter kanalisisierbarer monoblock					
FROID SEUL - Nur kühlen			Cod.	**CAI-12C**	**CAI-18C**
POMPE À CHALEUR - Wärmepumpe			Cod.	**CAI-12H**	**CAI-18H**
Alimentation - Stromversorgung			V-Hz-Ph	230-50-1	230-50-1
Protection contre les surintensités - Überstromschutz			A	16	25
Section des câbles d'alimentation - Leiterquerschnitt der Stromversorgung			mm^2	1,5	2,5
Refroidissement Kühlung	Puissance Leistung	Nominal - Nominell	W/BTU	3500/12000	5200/17742
		Min/Max	W	1500/4100	2100/5900
	Consommation électrique Strohmaufnahme	Nominal - Nominell	W	800	1260
		Min/Max	W	280/1310	360/1260
	EER		W/W	4,37	4,12
Classe énergétique - Energieklasse			-	A++	A++
Chauffage Heizung	Puissance Leistung	Nominal - Nominell	W/BTU	3500/12000	5200/17742
		Min/Max	W	1500/3900	2550/5950
	Consommation électrique Strohmaufnahme	Nominal - Nominell	W	940	1380
		Min/Max	W	290/1220	350/1820
	COP		W/W	3,72	3,78
Classe énergétique - Energieklasse			-	A+	A+
Pression acoustique - Schalldruck			dB(A)	42	45
Puissance acoustique - Schallleistung			dB(A)	52	55
Méthode de régulation - Regelungsmethode			-	Capillaire - Kapillare	EEV
Dimensions - Abmessungen (LxPxH)			mm	900 x 500 x 330	900 x 500 x 330
Poids - Gewicht			Kg	41	49
Compresseur - Kompressor			Marque Marke	GMCC	GMCC
Réfrigérant Kältemittel	Type - Typ		-	R32	R32
	Charge de réfrigérant standard - Vorladen		Kg	0,75	0,90
Prévalence - Vorhebehöhe | ESP			Pa	0-40	0-100
Débit d'air - Luftdurchsatz			m3/h	600	900
Raccords d'eau - Wasseranschlüsse			inch	1/2"	1/2"
Pression optimale de l'eau à l'entrée - Optimale Eingangswasserdrücke			bar	1,5 - 2,0	1,5 - 2,0
Utilisation de l'eau - Wasserverbrauch	Refroidissement - Kühlung		m^3/h	0,14	0,18
	Chauffage - Heizung		m^3/h	0,17	0,30
Température réglable Einstellbare Temperatur	Unité intérieure - Inneneinheit		°C	+16~+31	+16~+31
Limites de fonctionnement Betriebsgrenzen	Eau entrée (ref/risc) - Eintrittswasser (Kühl/Heiz)		°C	+12 / +25	+12 / +25
Flange de reprise - Rückluftflansch (LxH)			mm	522 x 255	522 x 255
Flange de soufflage - Ansaugflansch (LxH)			mm	500 x 200	500 x 200
Pompe de drainage de condensation standard | Standard Kondensatpumpe	Poussée verticale - Vertikale Schubkraft		m	0,8	0,8
	Diamètre - Durchmesser		mm	26	26
Contact sec pour kit multizone | Potentialfreier Kontakt für Multizonen-Kit			-	standard	standard

N.B.: La réglementation ne prévoit pas de SEER et de SCOP pour les unités eau-air | Die Vorschriften sehen keinen SEER und SCOP für Wasser-Luft-Einheiten vor.

Climatisation: eau entrante/sortante 30°C/35°C
Chauffage: eau entrante/sortante 15°C/10°C
Conditions d'essai de l'unité intérieure: Climatisation: unité intérieure 27°C D.B. Chauffage: unité intérieure 20°C D.B.

Klimaanlage: Wassereinlass/-auslass 30°C/35°C
Heizung: Wassereinlass/-auslass 15°C/10°C
Testbedingungen der Inneneinheit: Klimaanlage: Inneneinheit 27°C D.B. Heizung: Innengerät 20°C D.B.

KIT DE VENTILATION POUR GAINABLE CAIO - KANALBAUSATZ FÜR CAIO

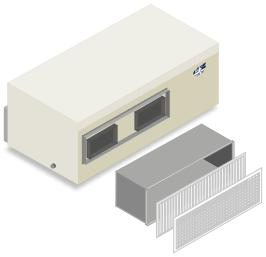

Émission directe
Direkte Ausgabe

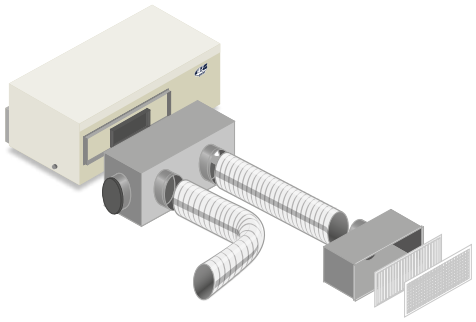

Canalisable vers 2-3-4 bouches de soufflage
Kanalisierbar zu 2-3-4 Auslassöffnungen

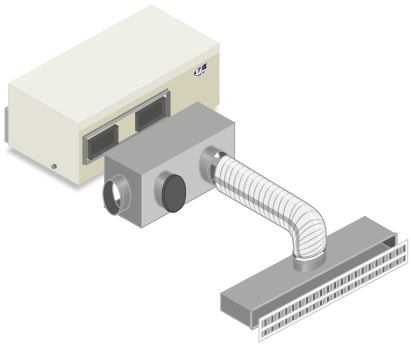

Canalisable vers des diffuseurs linéaires
Kanalisierbar zu linearen Diffusoren

KIT OPTIONNEL D'AÉRATION AVEC LIGNE RECTANGULAIRE
OPTIONALES BELÜFTUNGSKIT MIT RECHTECKIGER LEITUNG

De 1 à 4 pièces
1 bis 4 Zimmer



Kit code	Mod.	N. Zone Zonen	Grille de reprise Rückluftgitter	Plénum de diffusion Luftauslassple-num		N° colliers Nr. Schlauch-schellen	Tuyau flexible Flexibler Schlauch	Plénum Schalldämpferbox		Vannes manuelles Manuelle Drosselklappen			Grilles de diffusion Luftdurchlassgitter		
			RIPF-5225	plm-cai-01 cm 50x20	plm-cai-04 cm50x20/4/160		flex160 mt 10	pl-301515b	pl-401515b	serman-3015b	serman-4015b	serman-5020b	man-3015b	man-4015b	man-5020b
KIT AIRCAIO12/1	CAI-12	**1**	1	1		0	0	0	0			1	1		1
KIT AIRCAIO12/2	CAI-12	**2**	1		1	4	1	2		2			2		
KIT AIRCAIO18/1	CAI-18	**1**	1	1		0	0	0				1	1		1
KIT AIRCAIO18/2	CAI-18	**2**	1		1	4	1		2		2			2	
KIT AIRCAIO18/3	CAI-18	**3**	1		1	6	1	2	1	2	1		2	1	
KIT AIRCAIO18/4	CAI-18	**4**	1		1	8	1	4		4			4		

KIT OPTIONNEL D'AÉRATION AVEC DIFFUSEUR LINÉAIRE
OPTIONALES BELÜFTUNGSKIT MIT LINEAREM DIFFUSOR

De 1 à 4 pièces
1 bis 4 Zimmer



Kit code	Mod.	N. Zone Zonen	Grille de reprise Rückluftgitter	Plénum de diffusion Luftauslassplenum		N° colliers Nr. Schlauch-schellen	Tuyau flexible Flexibler Schlauch	Plénum Schalldämp-ferbox	Diffuseurs linéairesi Lineare Diffusoren
			RIPF-5225	plm-cai-01 cm 50x20	plm-cai-04 cm50x20/4/160		flex160 mt 10	TPPDLI3-2/1	TPDL2-1000
KITLINCAIO12/1	CAI12	**1**	1		1	4	1	1	1
KITLINCAIO12/2	CAI12	**2**	1		1	4	1	2	2
KITLINCAIO18/2	CAI18	**2**	1		1	4	1	2	2
KITLINCAIO18/3	CAI18	**3**	1		1	6	1	3	3
KITLINCAIO18/4	CAI18	**4**	1		1	8	1	4	4

KIT DE VENTILATION POUR GAINABLE CAIO - KANALBAUSATZ FÜR CAIO

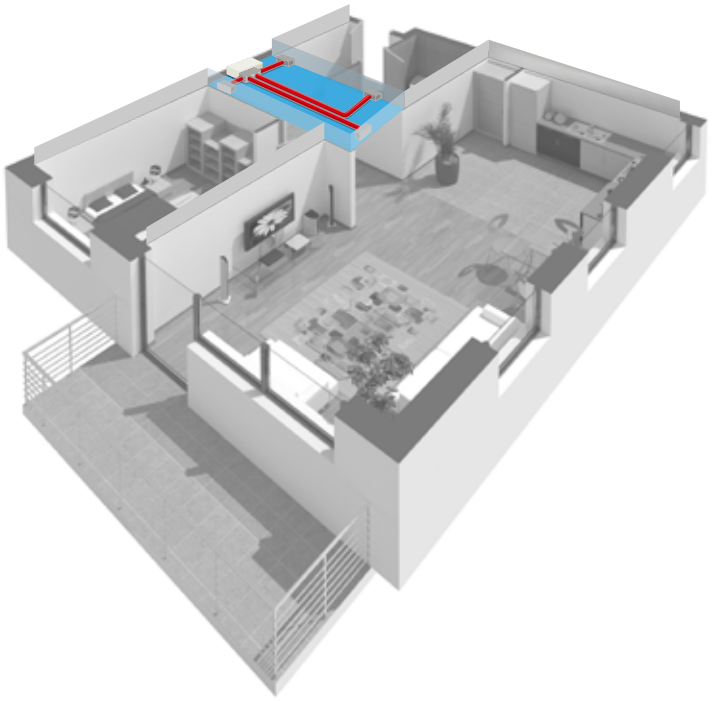

ACCESSOIRES - ZUBEHÖR

	Code	Description - Beschreibung	Modèle Modell
	**PLM CAI 01**	Plénum CAIO 1 Pour fixer la grille de soufflage Plenum CAIO 1 Zur Befestigung des Zuluftgitters	CAIO 12 CAIO 18
	**PLM CAI 04**	Plénum CAIO 4 Pour la distribution de l'air sortant vers un maximum de 4 bouches Plenum CAIO 4 Zur Verteilung der Abluft auf bis zu 4 Düsen	CAIO 12 CAIO 18
	**KIT FIX CAIO**	Kit de montage au plafond comprenant : 4 tiges filetées M8 100 cm - 4 écrous galvanisés - 4 écrous autobloquants - 8 rondelles galvanisées, 4 joints ronds antivibration, 4 tamis pour scellement chimique, 1 kit de scellement chimique multicomposant. Deckenmontagesatz bestehend aus: 4 x Gewindestangen M8 cm 100 - 4 x verzinkte Muttern - 4 x selbstsichernde Muttern - 8 x verzinkte Unterlegscheiben, 4 x schwingungsdämpfende Runddichtungen, 4 x Netzanker für chemische Befestigung, 1 x Multicompound-Paket für chemische Befestigung	CAIO 12 CAIO 18
	**KIT AWHAM**	Kit anti coup de bélier. Kit contre le bruit, et les vibrations dus aux variations de la pression dans le circuit d'arrivée d'eau. Bausatz gegen Wasserschlag. Reduziert Druckstöße im Wasserversorgungskreislauf, die unerwünschte Geräusche und Vibrationen verursachen können.	IDRA (tous les modèles) (alle Modelle) + CAIO
	**RID-PR**	Réducteur de pression avec manomètre intégré. Druckminderer mit integriertem Manometer.	IDRA (tous les modèles) (alle Modelle) + CAIO
	**VALSIC**	Vanne de sécurité normalement fermée. La vanne se ferme en cas de panne de courant, d'arrêt de l'unité ou d'erreur de l'unité. Sicherheitswasserventil in Ruhestellung geschlossen. Das Ventil schließt bei Stromausfall, Abschaltung des Geräts und eines Gerätefehlers.	IDRA (tous les modèles) (alle Modelle) + CAIO

Kit multizones disponibles dans la section "**Accessoires pour gainables**" du catalogue.
Bausätze für Mehrzonenregelungen sind im Abschnitt "**Zubehör für DUCT**" des Katalogs erhältlich.

Invisible Climate System

TEKNO POINT ITALIA SRL

Via dell'Artigianato, 5 • Marcon (VE) • Italy
Tel. 041 50 20 421 • Fax 041 50 29 514
e-mail info@teknopoint.com

www.teknopoint.com

Tekno Point Italia Srl si riserva il diritto di apportare modifiche in qualsiasi momento ai propri prodotti, accessori e dati tecnici al fine di migliorare la propria offerta. Questo documento non ha carattere di documentazione tecnica e potrebbe non essere aggiornato con il prodotto oggetto di offerta commerciale. Si invita a richiedere la documentazione tecnica ufficiale del prodotto che si sta acquistando a Tekno Point Italia.

Tekno Point reserves the right to make changes at any time to its products, accessories, and technical data in order to improve its offerings. The catalogue is not intended as technical documentation and may not be updated with the product being offered commercially. We recommend requesting the official technical documentation of the product being purchased from Tekno Point Italia.