Tuyaux rigides - Aluminié

TUYAU ALUMINIÉ

CE 2270-CPR-035
DOP N° TG02
- EN1856-2-T450-N2-D-Vm - L05050-G(*) NM
- EN1856-2-T300-N2-D-Vm - L05050-O (50) M
- EN1856-2-T160-N2-D-Vm - L05050-O (30) M

*** Distance de sécurité suivant le diamètre**

UTILISATION

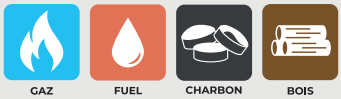

Raccordement en apparent :
- d'appareil à gaz de classe de rendement I soit chaudière "standard" ou de catégorie A (au sens de la norme NF D30-002), radiateur, chauffe-bain et tout autre appareil répondant à cette classe
- d'appareil au fioul, bois et charbon au conduit de fumée.

Interdit pour le raccordement d'insert, de foyer fermé et de chaudière à condensation.

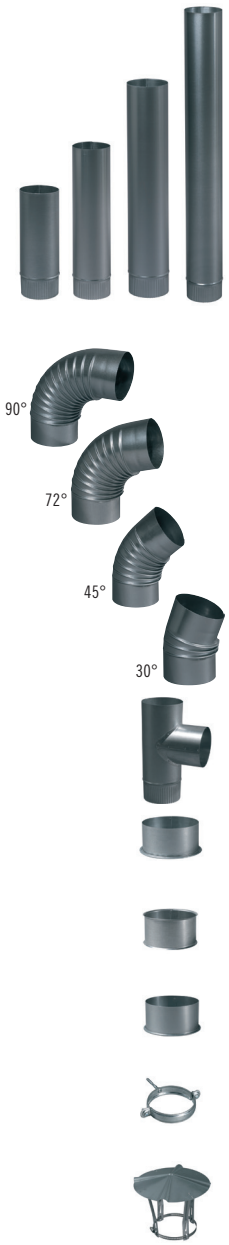

PRODUITS		Ø 83	Ø 97	Ø 111	Ø 125	Ø 139	Ø 153	Ø 167	Ø 180	Ø 200	Ø 220	Ø 250
TUYAU 1000 mm	€ Réf	701830	701970	701111	701125	701139	701153	701167	701180	701200	701220	701250
TUYAU 660 mm	€ Réf	766830	766970	766111	766125	766139	766153	766167	766180	766200	766220	766250
TUYAU 500 mm	€ Réf	750830	750970	750111	750125	750139	750153	750167	750180	750200	750220	750250
TUYAU 330 mm	€ Réf	733830	733970	733111	733125	733139	733153	733167	733180	733200	733220	733250
COUDE PLISSÉ à 90°	€ Réf	372830	372970	372111	372125	372139	372153	372167	372180	372200	372220	372250
COUDE PLISSÉ à 72°	€ Réf	373830	373970	373111	373125	373139	373153	373167	373180	373200	373220	373250
COUDE PLISSÉ à 45°	€ Réf	374830	374970	374111	374125	374139	374153	374167	374180	374200	374220	374250
COUDE PLISSÉ à 30°	€ Réf	370830	370970	370111	370125	370139	370153	370167	370180	370200	370220	370250
TÉ ÉQUERRE	€ Réf	704830	704970	704111	704125	704139	704153	704167	704180	704200	704220	704250
TAMPON POUR TÉ	€ Réf	017830	017970	017111	017125	017139	017153	017167	017180	017200	017220	017250
MANCHETTE GALVA	€ Réf	147830	147970	147111	147125	147139	147153	147167	147180	147200	147220	147250
TAMPON POUR MANCHETTE	€ Réf	107830	107970	107111	107125	107139	107153	107167	107180	107200	107220	107250
COLLIER DE SUSPENSION GALVA	€ Réf	007830	007970	007111	007125	007139	007153	-	007180	007200	-	-
CHAPEAU GALVA	€ Réf	570001	570001	570001	570002	570002	570003	570003	570003	570004	570004	570004
		N°1			N°2		N°3			N°4		

Ø F Ø M

RÉDUCTIONS

Ø F x M	Prix €	Réf
97 x 83		579783
111 x 83		571183
111 x 97		571197
125 x 83		572583
125 x 97		572597
125 x 111		572511
139 x 83		573983
139 x 97		573997
139 x 111		573911
139 x 125		573925
153 x 83		575383
153 x 97		575397
153 x 111		575311
153 x 125		575325
153 x 139		575339
167 x 125		576725
167 x 139		576739
167 x 153		576753
180 x 125		578025
180 x 139		578039
180 x 153		578053
180 x 167		578067
200 x 139		570039
200 x 153		570053
200 x 167		570067
200 x 180		570080
220 x 180		572080
220 x 200		572000
250 x 200		575000
250 x 220		575020

ACCESSOIRES COMPLÉMENTAIRES

Colliers - rosaces - purges

voir tarif aluminium p. 132

COUDE 45°

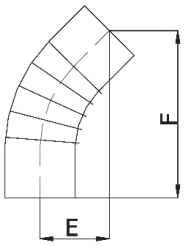

COUDE 72°

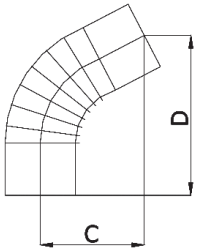

COUDE 90°

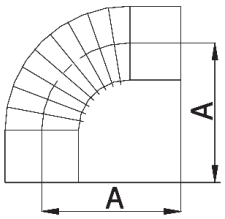

DOUBLE COUDE 45° ET 72°

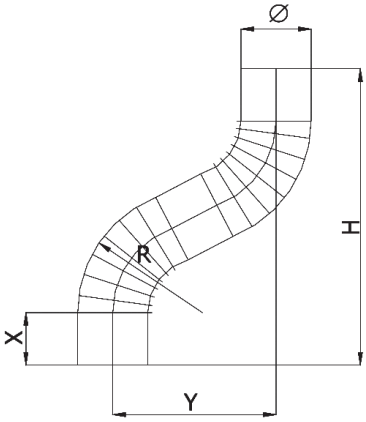

DOUBLE COUDE 90°

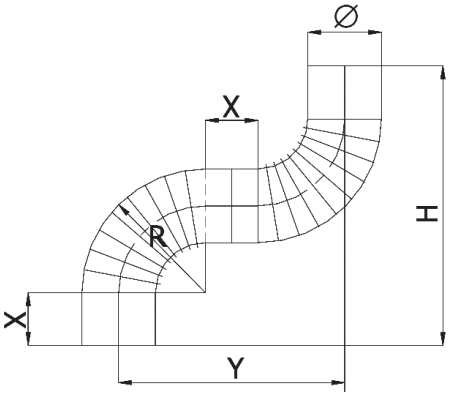

Tableaux de dimensions X = emboîtement de 60 mm

	COUDE 90°				COUDE 72°					COUDE 45°				
Ø Nom.	R	Y	H	A	R	Y	H	C	D	R	Y	H	E	F
83	146	270	329	165	146	201	338	129	178	176	122	352	82	197
97	168	300	359	180	172	228	374	143	196	183	122	352	82	197
111	182	313	373	187	186	237	387	147	203	199	127	365	85	204
125	206	347	407	204	215	268	429	162	224	241	148	414	95	228
139	222	365	425	213	231	280	446	169	232	258	153	429	98	236
153	248	403	463	232	263	315	494	186	256	267	155	431	99	237
167	267	437	507	254	263	315	503	191	262	306	180	505	115	277
180	286	462	532	266	286	338	535	202	278	306	180	496	115	274
200	325	520	590	295	334	390	607	228	314	344	193	535	121	292
220	344	538	608	304	334	377	588	217	303	344	187	521	115	282
250	3P	384	458	229	3P	281	546	166	288	2P	144	408	93	224