Kinedo

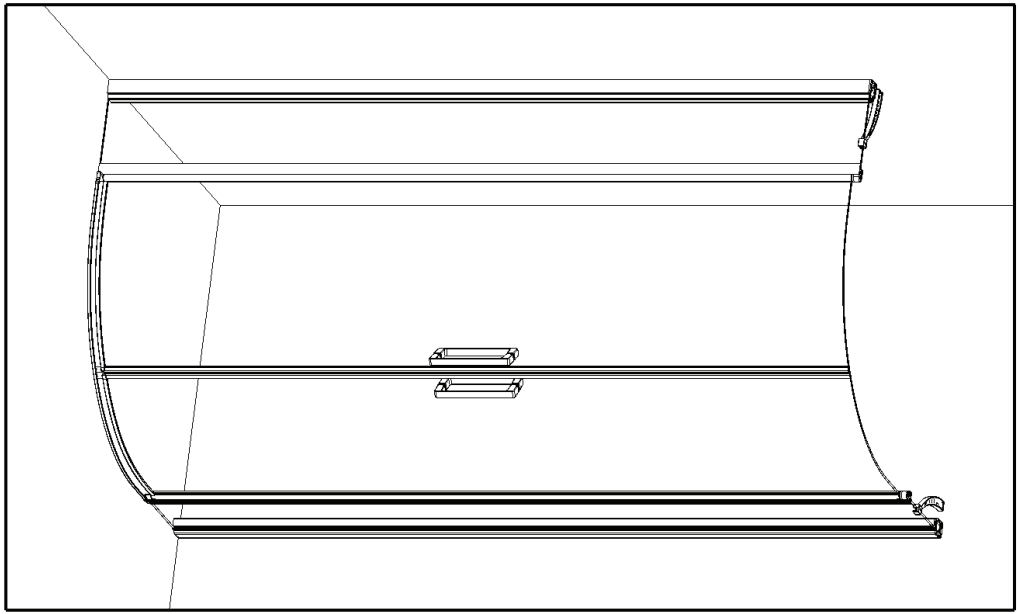

DES1338-C

**NOTICE DE MONTAGE /** INSTALLATION INSTRUCTIONS **/ MANUAL DE INSTALACIÓN /** MANUAL DE INSTALAÇÃO
ISTRUZIONI DI MONAGGIO **/ INSTALLATIE VOORSCHRIFTEN /** INSTALLATIONSANLEITUNG

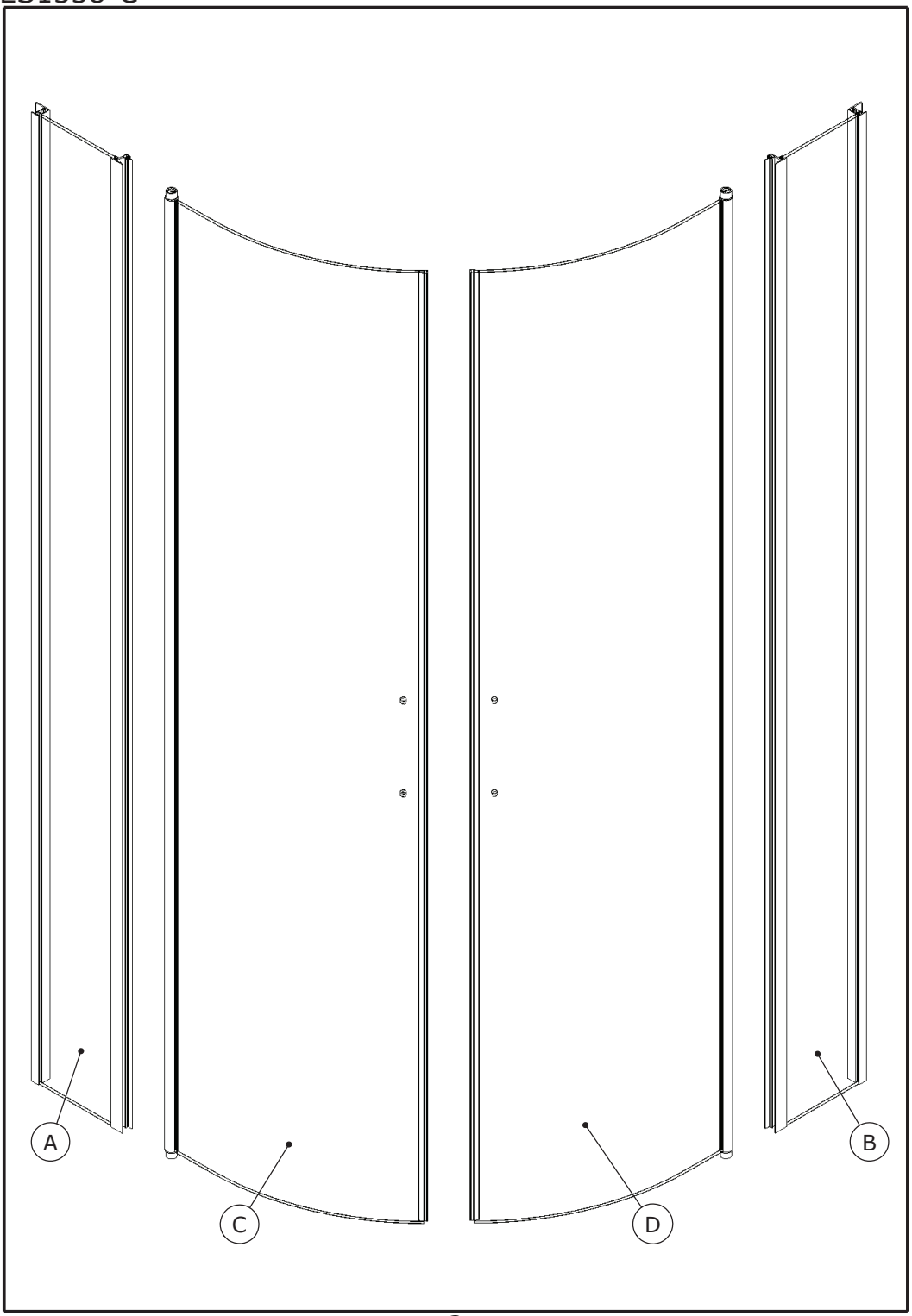
A
B
C
D

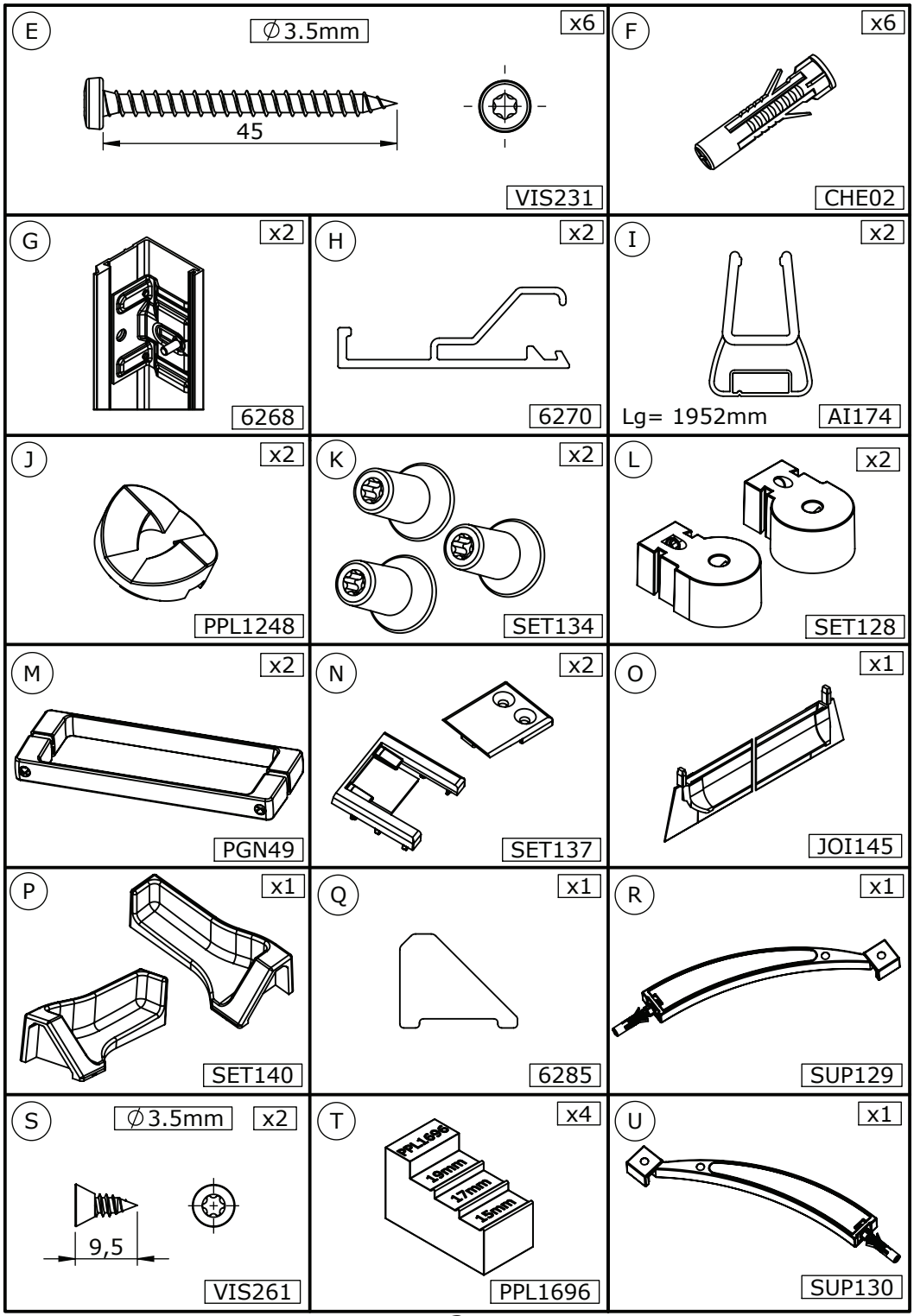
E
∅3.5mm
x6
45
VIS231
F
x6
CHE02
G
x2
6268
H
x2
6270
I
x2
Lg= 1952mm
AI174
J
x2
PPL1248
K
x2
SET134
L
x2
SET128
M
x2
PGN49
N
x2
SET137
O
x1
JOI145
P
x1
SET140
Q
x1
6285
R
x1
SUP129
S
∅3.5mm
x2
9,5
VIS261
T
x4
PPL1696
19mm
17mm
15mm
PPL1696
U
x1
SUP130

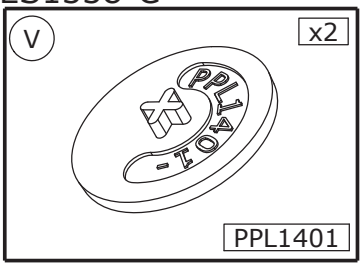


Les quantités données sont les quantités utiles au montage. les sachets fournis contiennent des pièces supplémentaires.
The quantities given are what are required for the installation. There may be some surplus in the package provide.
Le quantità fornite sono le quantità necessarie al montaggio. I sacchetti forniti contengono pezzi supplementari.
De aangegeven aantallen zijn vereist voor de montage. De verpakking bevat extra onderdelen.
Die Mengenangaben beziehen sich auf die für die Montage nötigen Teile. Eventuell weitere beigepackte Teile ignorieren.

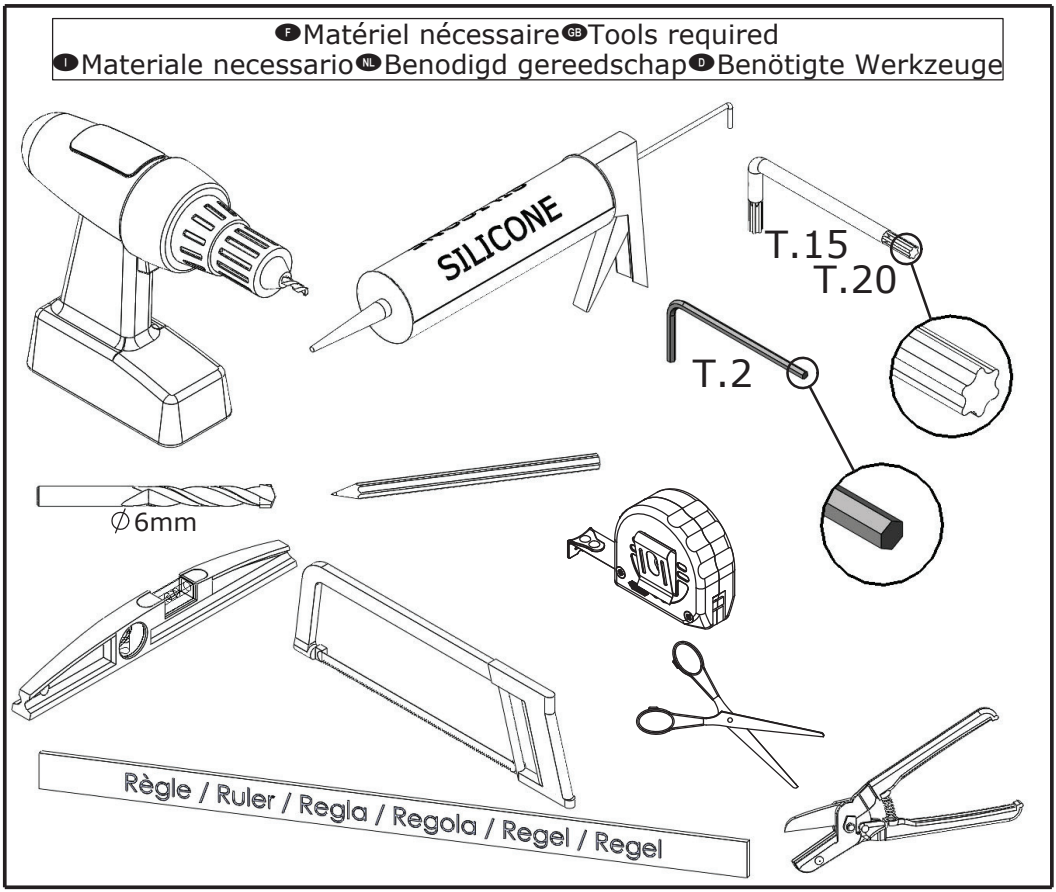

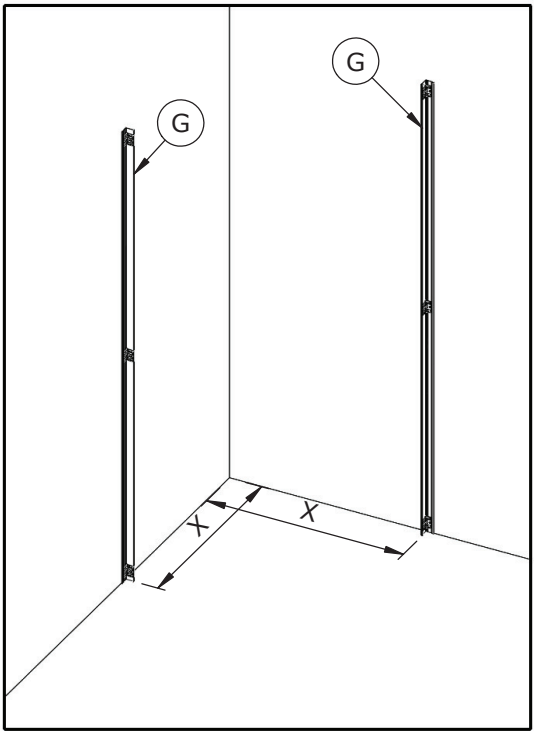


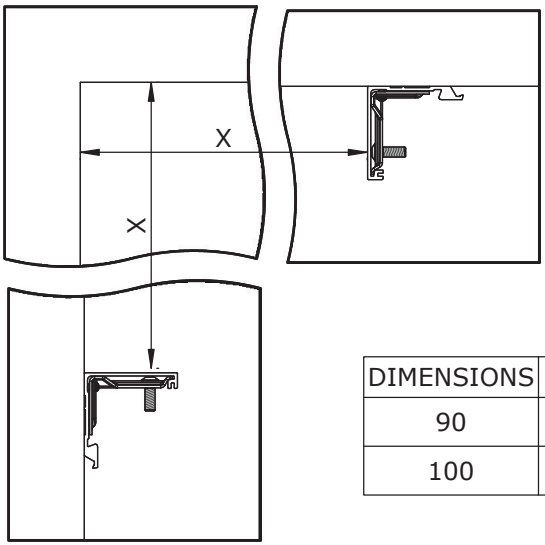


| DIMENSIONS | X |
|---|---|
| 90 | 830 - 845 |
| 100 | 930 - 945 |

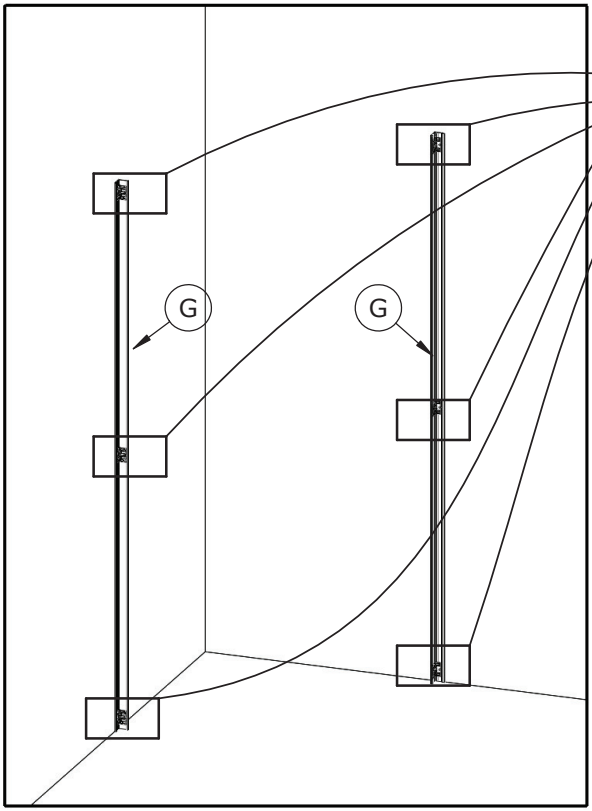
G
G

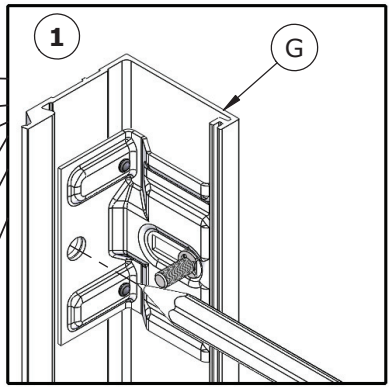
1
G

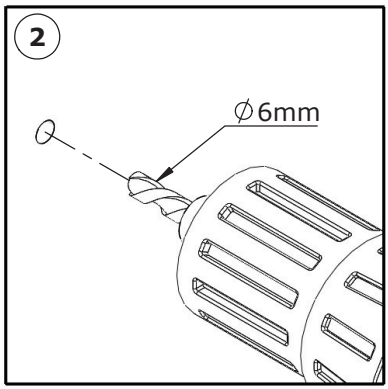
2
∅6mm

SILICONE

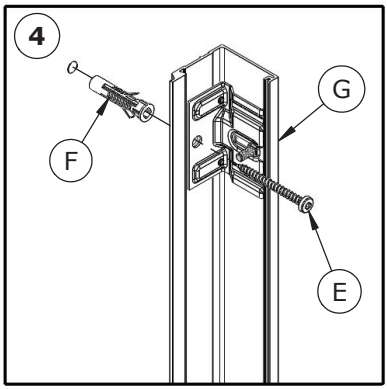
4
G
F
E

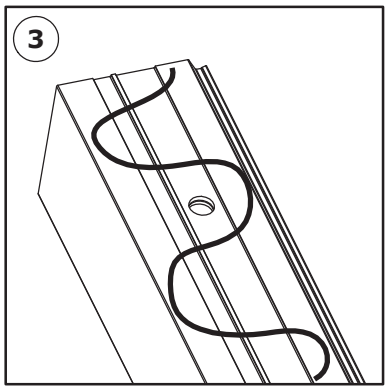
3

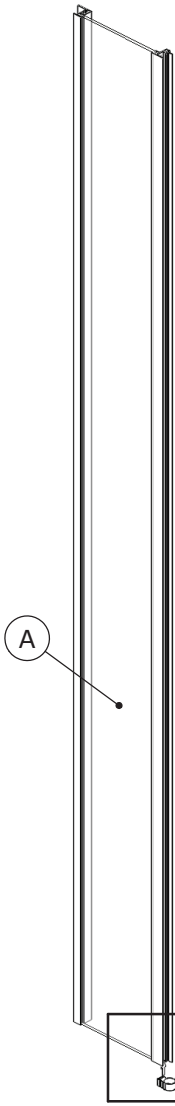
A

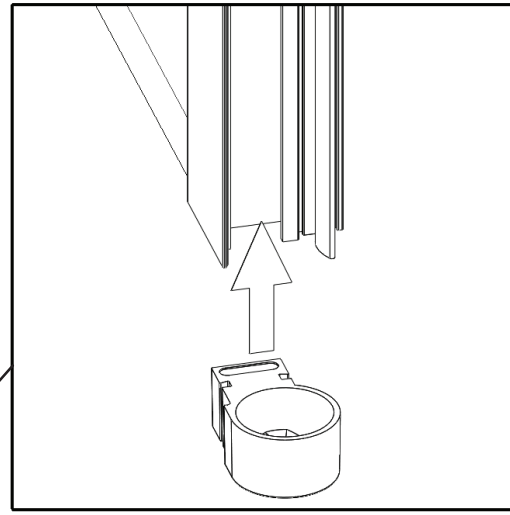

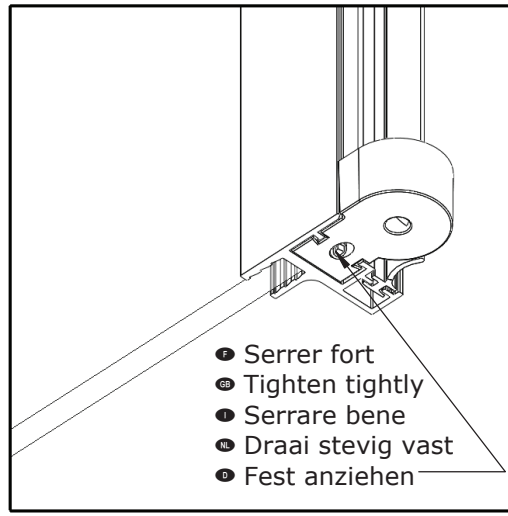
F Serrer fort
GB Tighten tightly
I Serrare bene
NL Draai stevig vast
D Fest anziehen

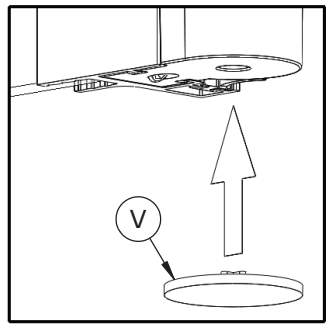
V

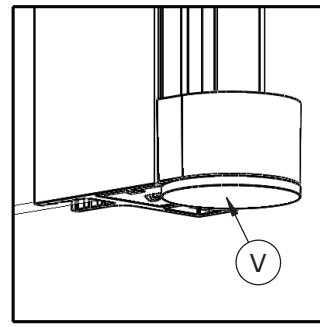
V

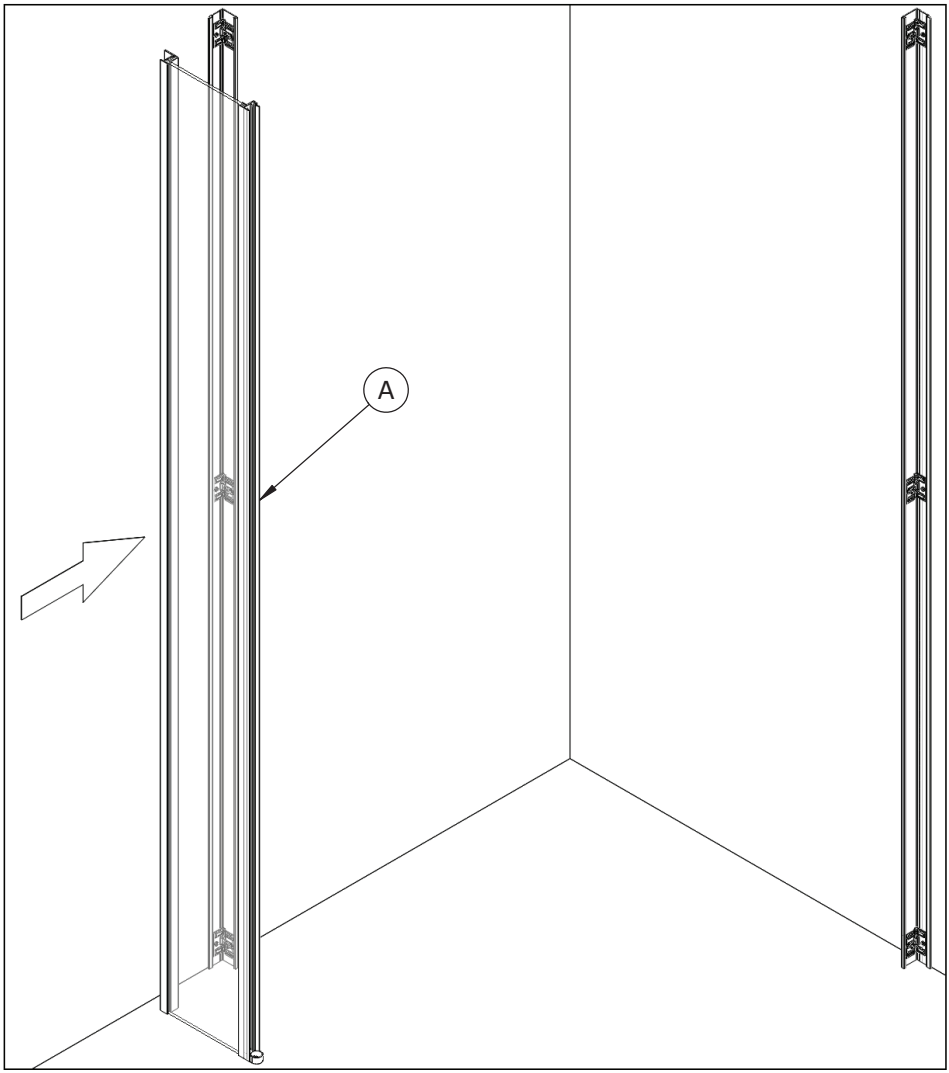
A

Ajuster puis serrer Fit then tighten
Regolare e poi serrare
Stel af en draai vast Anpassen dann anziehen

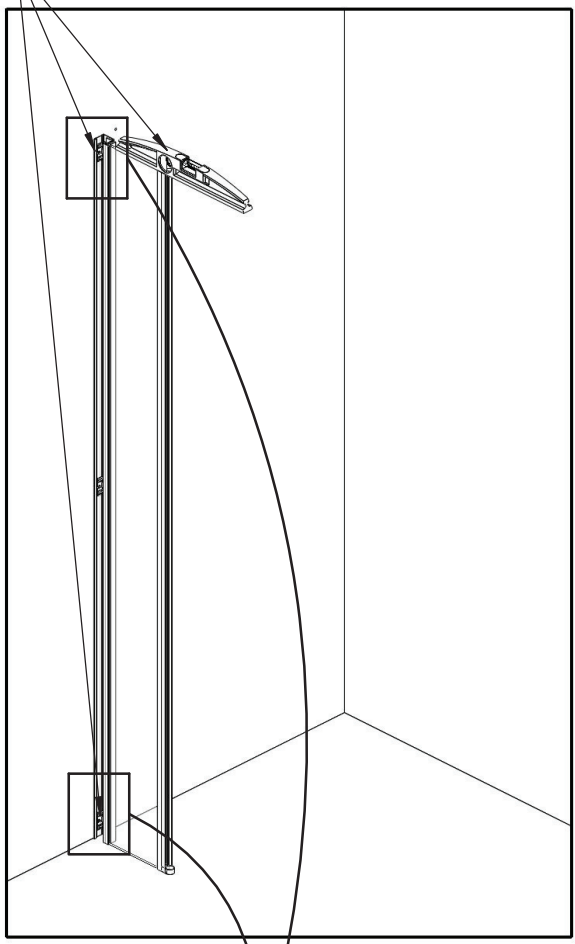

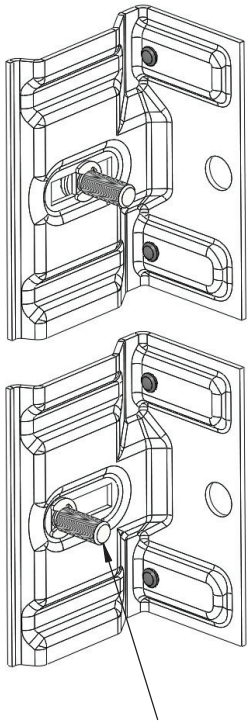

Si nécessaire, desserrer, régler puis resserrer
If necessary, loosen, adjust and retighten
Se necesario, allentare, regolare e stringere
Draai los, indien nodig, stel af en draai vervolgens weer vast
Falls erforderlich, lösen, einstellen und wieder festziehen

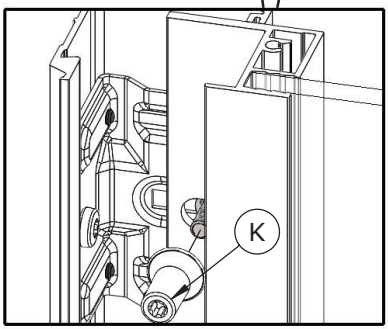


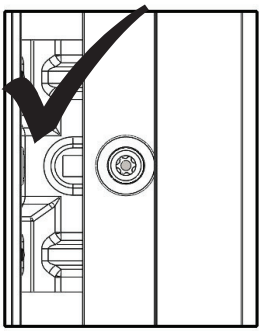

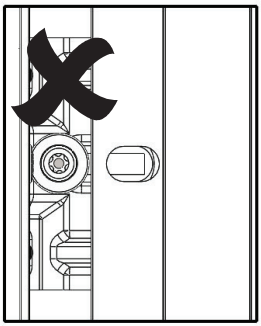

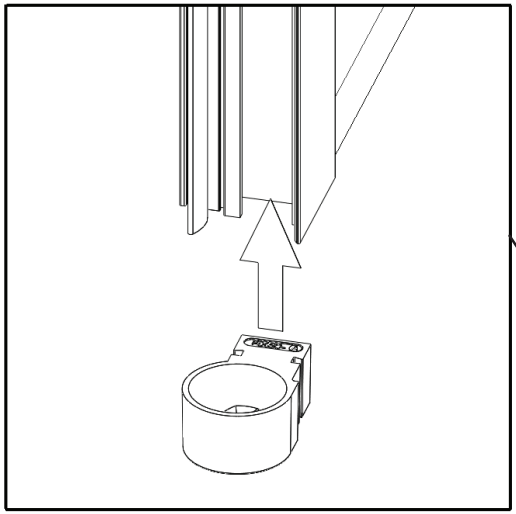

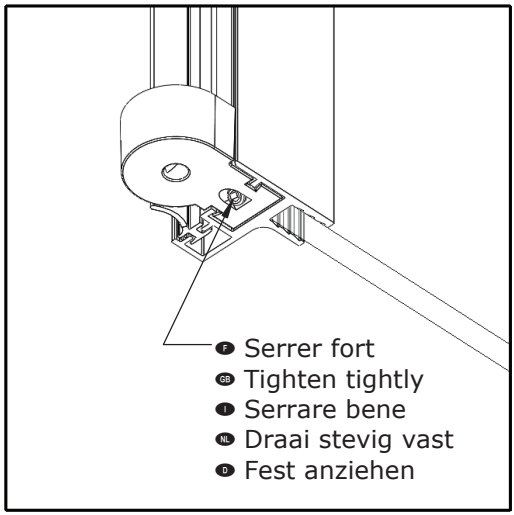
F Serrer fort
GB Tighten tightly
I Serrare bene
NL Draai stevig vast
D Fest anziehen

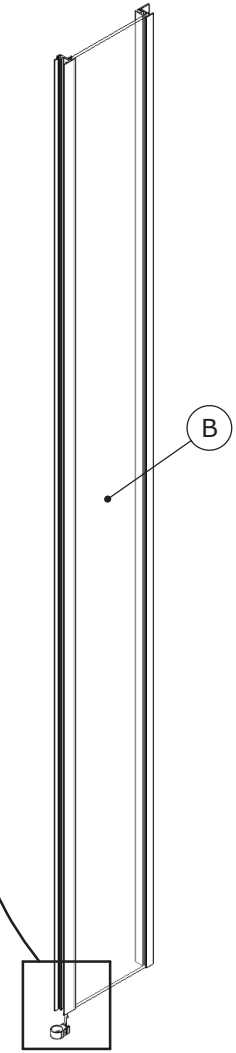
B

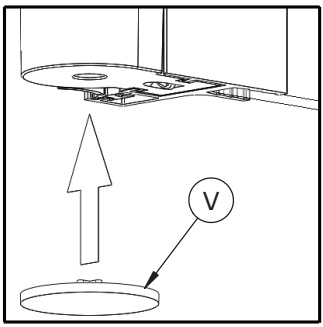
V

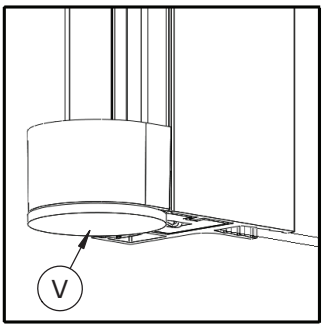
V

F Ajuster puis serrer GB Fit then tighten
I Regolare e poi serrare
NL Stel af en draai vast D Anpassen dann anziehen

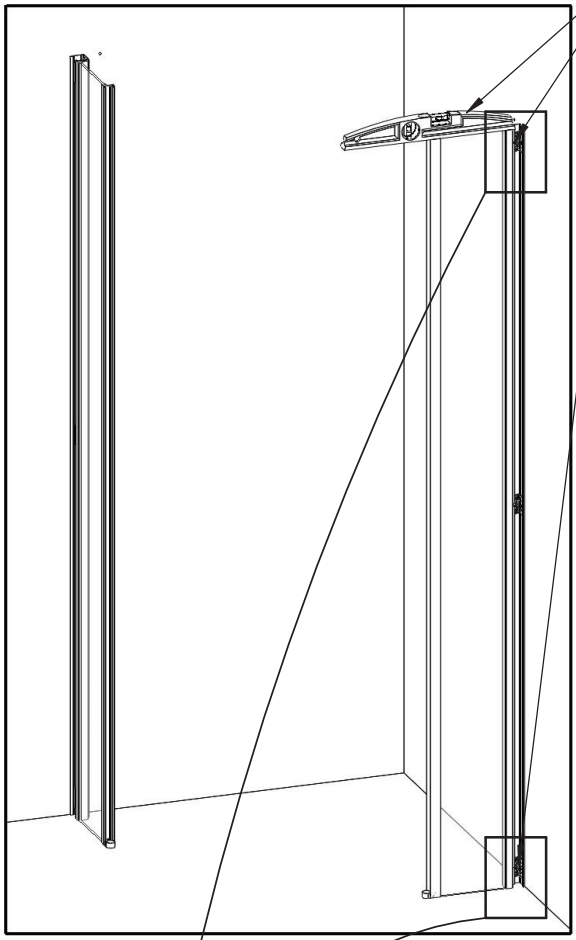

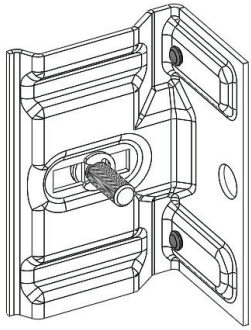

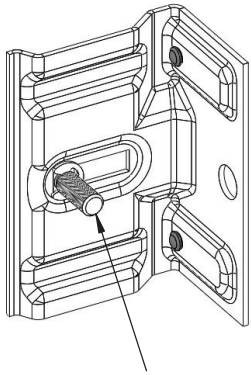

F Si nécessaire, desserrer, régler puis resserrer
GB If necessary, loosen, adjust and retighten
ajuste y apriete
I Se necesario, allentare, regolare e stringere
NL Draai los, indien nodig, stel af en draai vervolgens weer vast
D Falls erforderlich, lösen, einstellen und wieder festziehen

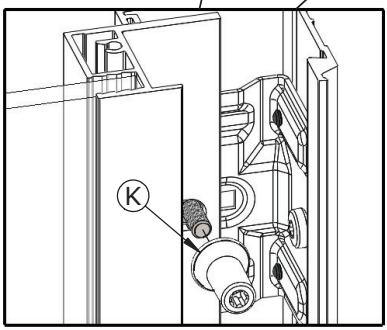


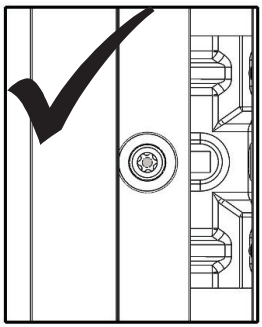

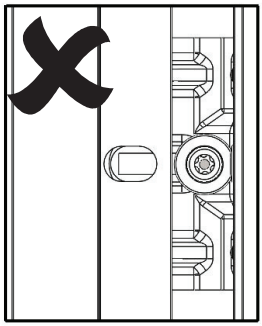

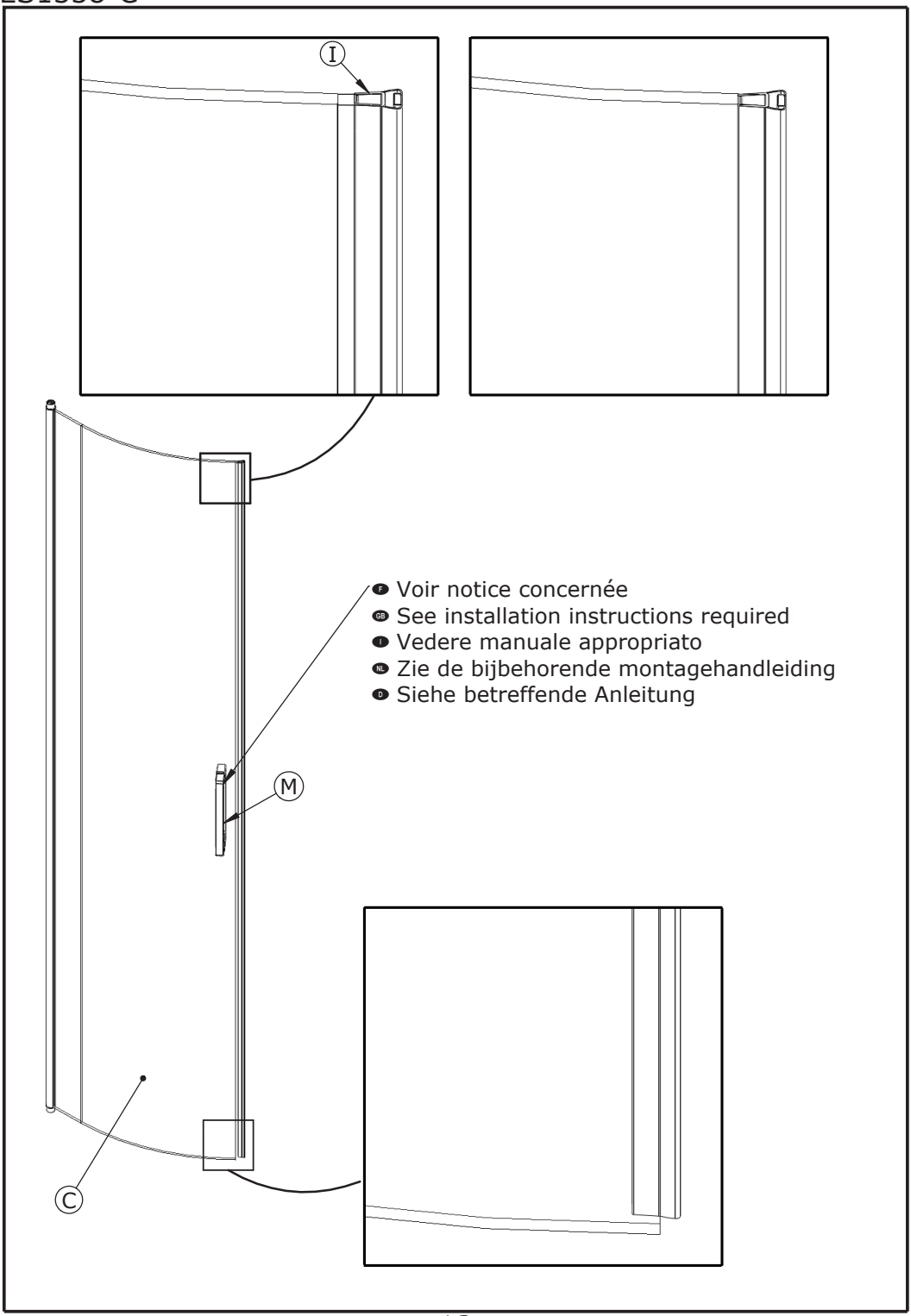
I
M
C
F Voir notice concernée
GB See installation instructions required
I Vedere manuale appropriato
NL Zie de bijbehorende montagehandleiding
D Siehe betreffende Anleitung

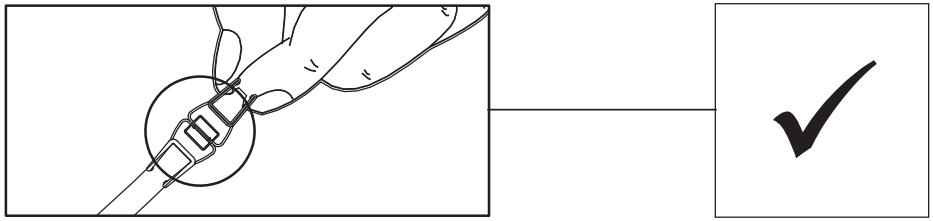

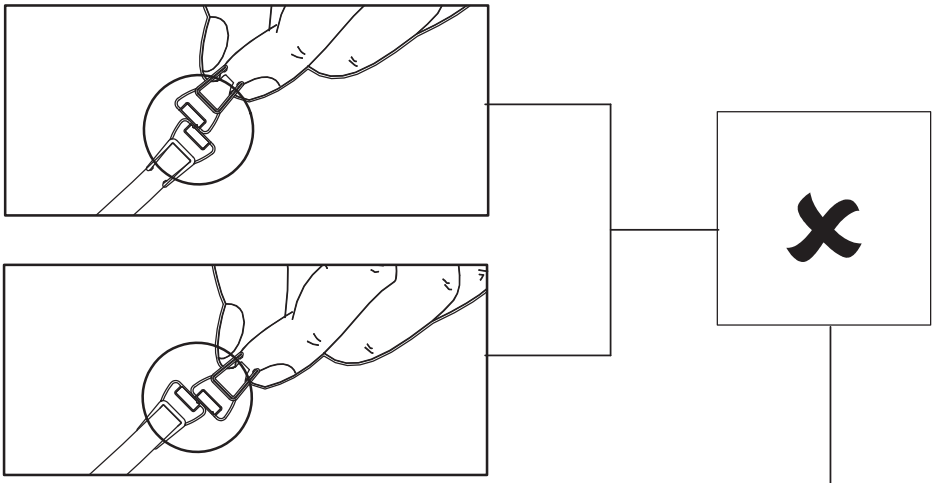

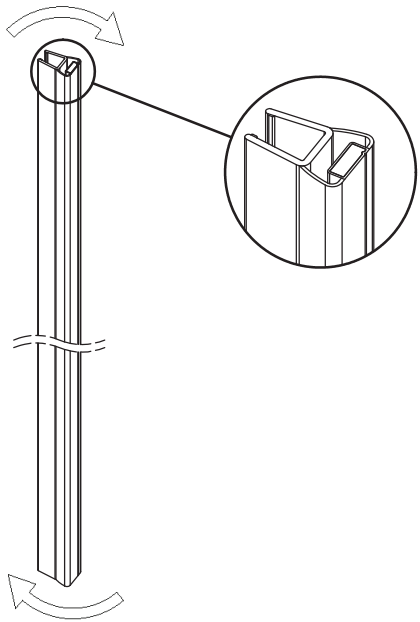

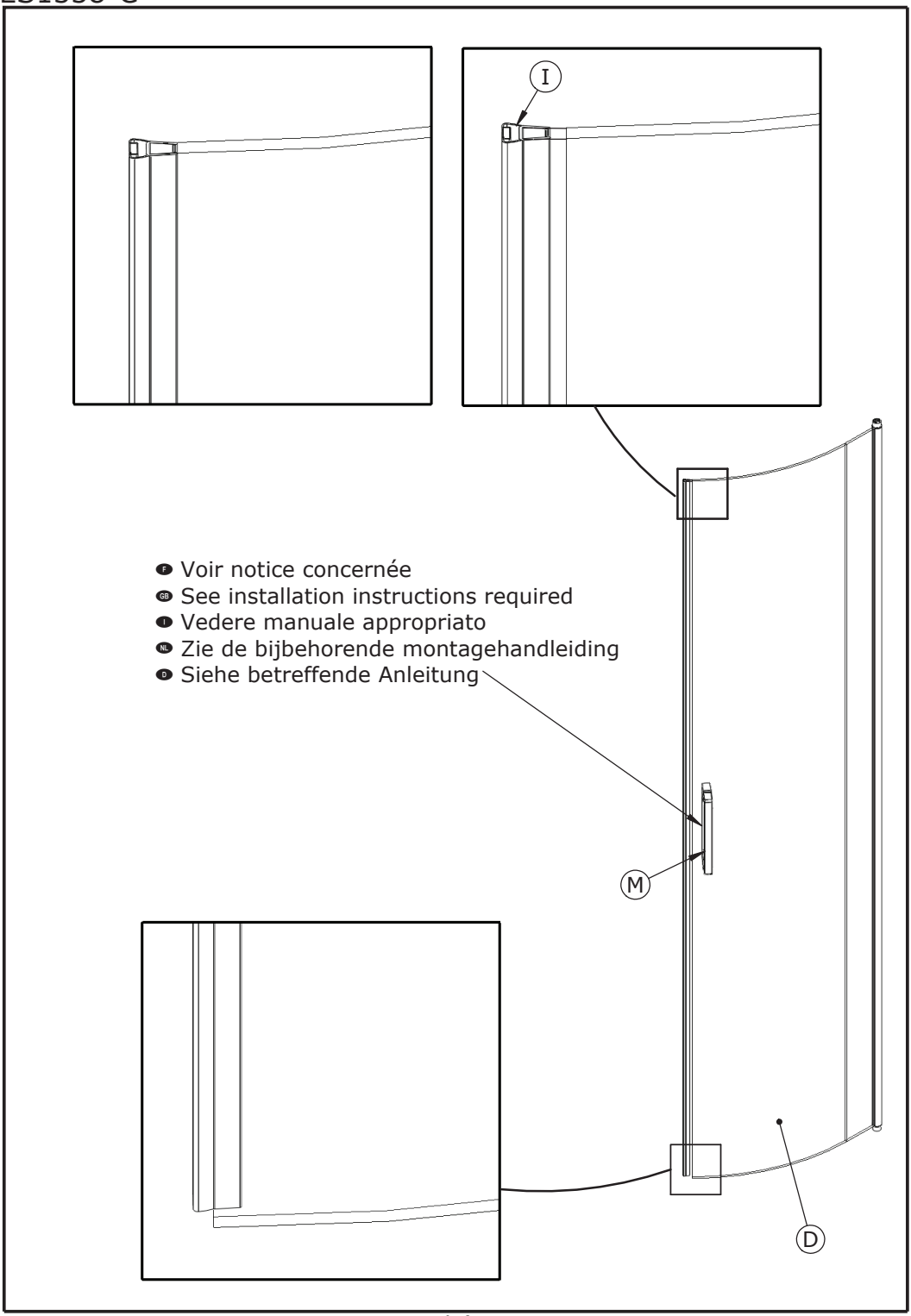
I
F Voir notice concernée
GB See installation instructions required
I Vedere manuale appropriato
NL Zie de bijbehorende montagehandleiding
D Siehe betreffende Anleitung
M
D

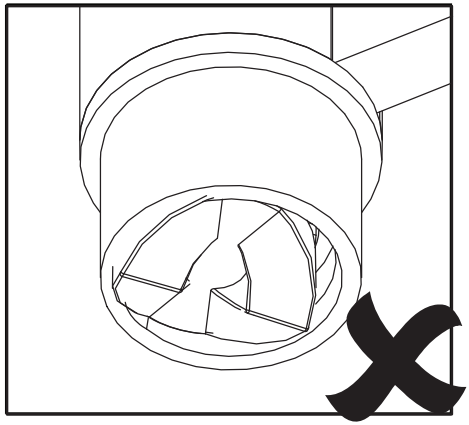

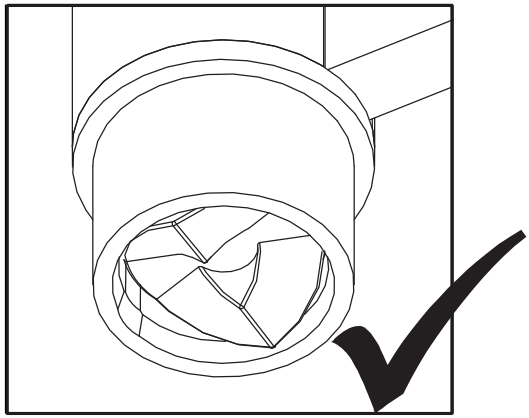

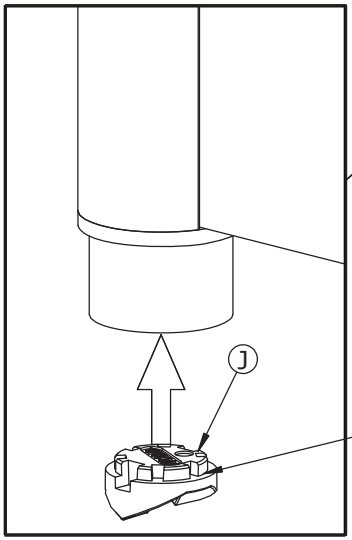


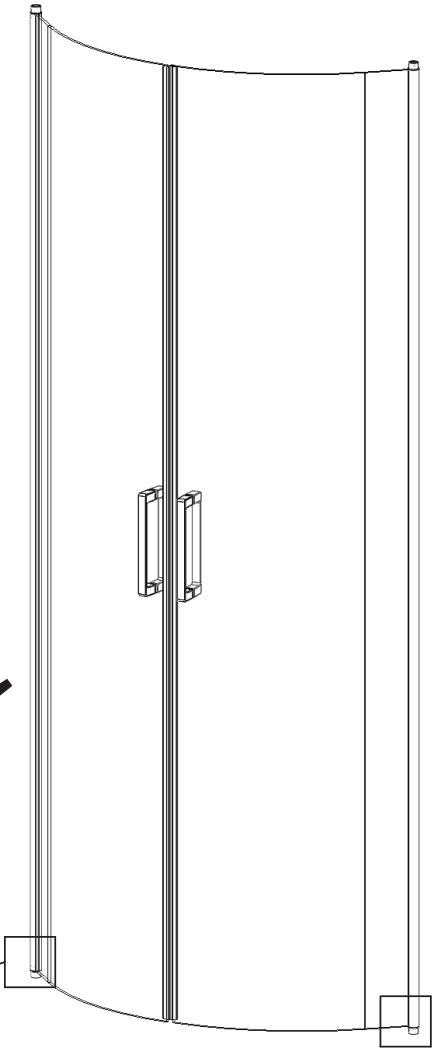

- F Mettre en partie basse
- GB Put in the lower part
- I Mettere nella parte inferiore
- NL Plaats in het onderste deel
- D Setzen Sie in den unteren Teil.

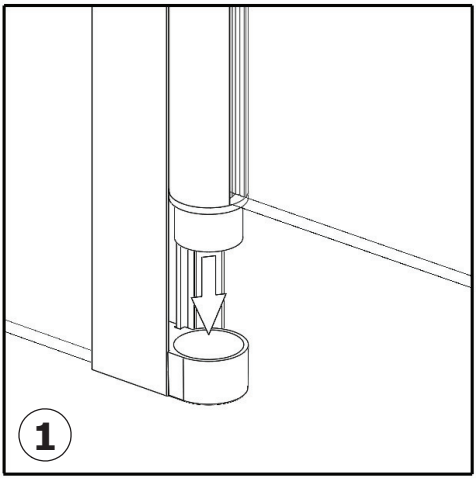


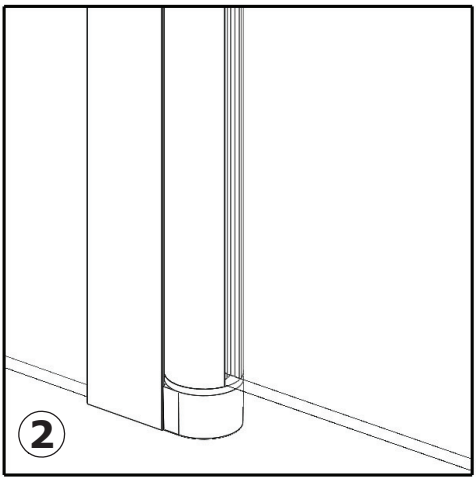


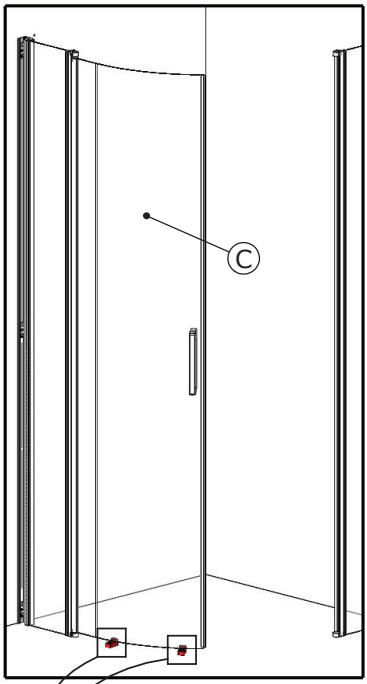


F Affleurant GB Align
I A filo NL Zijkanten niet laten uitsteken
D Bündig auszurichtende oberseiten

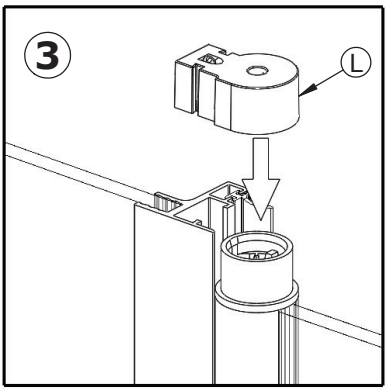


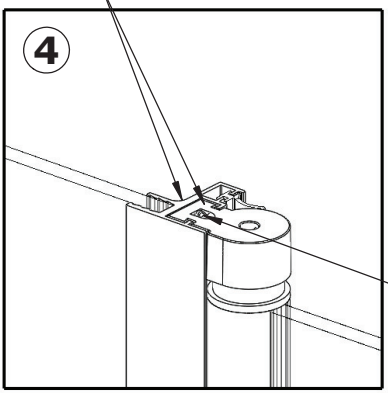


F Serrer fort
GB Tighten tightly
I Serrare bene
NL Draai stevig vast
D Fest anziehen

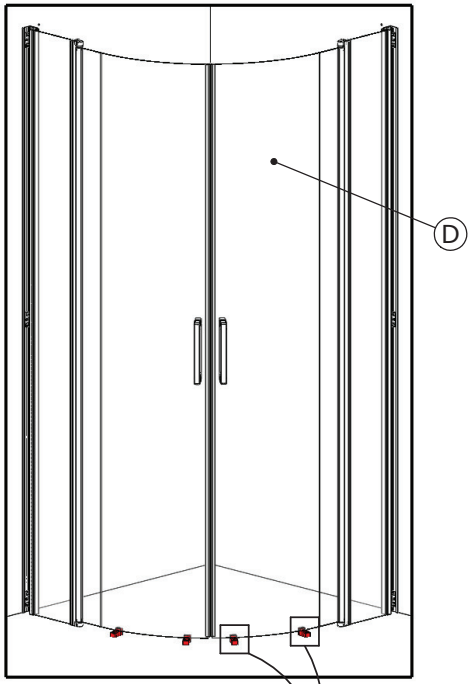


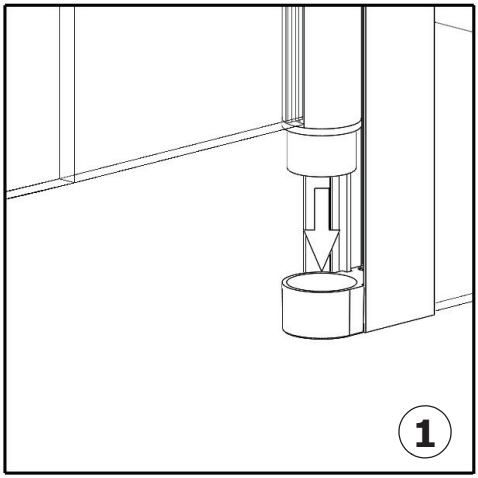


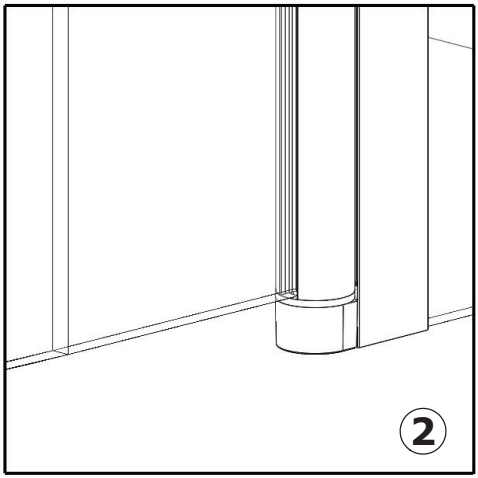


F Affleurant GB Align
I A filo NL Zijkanten niet laten uitsteken
D Bündig auszurichtende oberseiten

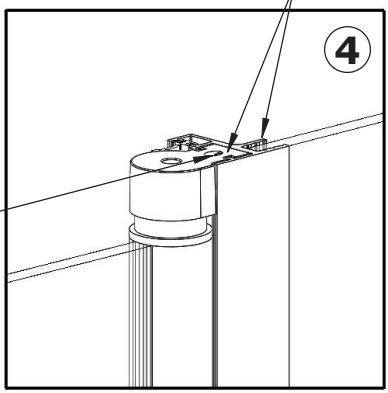


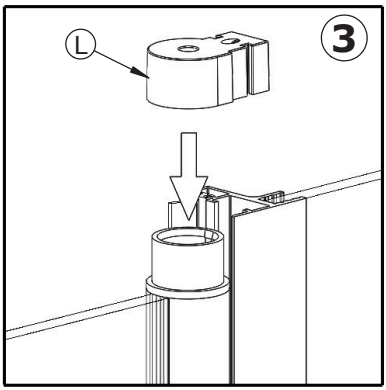


F Serrer fort
GB Tighten tightly
I Serrare bene
NL Draai stevig vast
D Fest anziehen

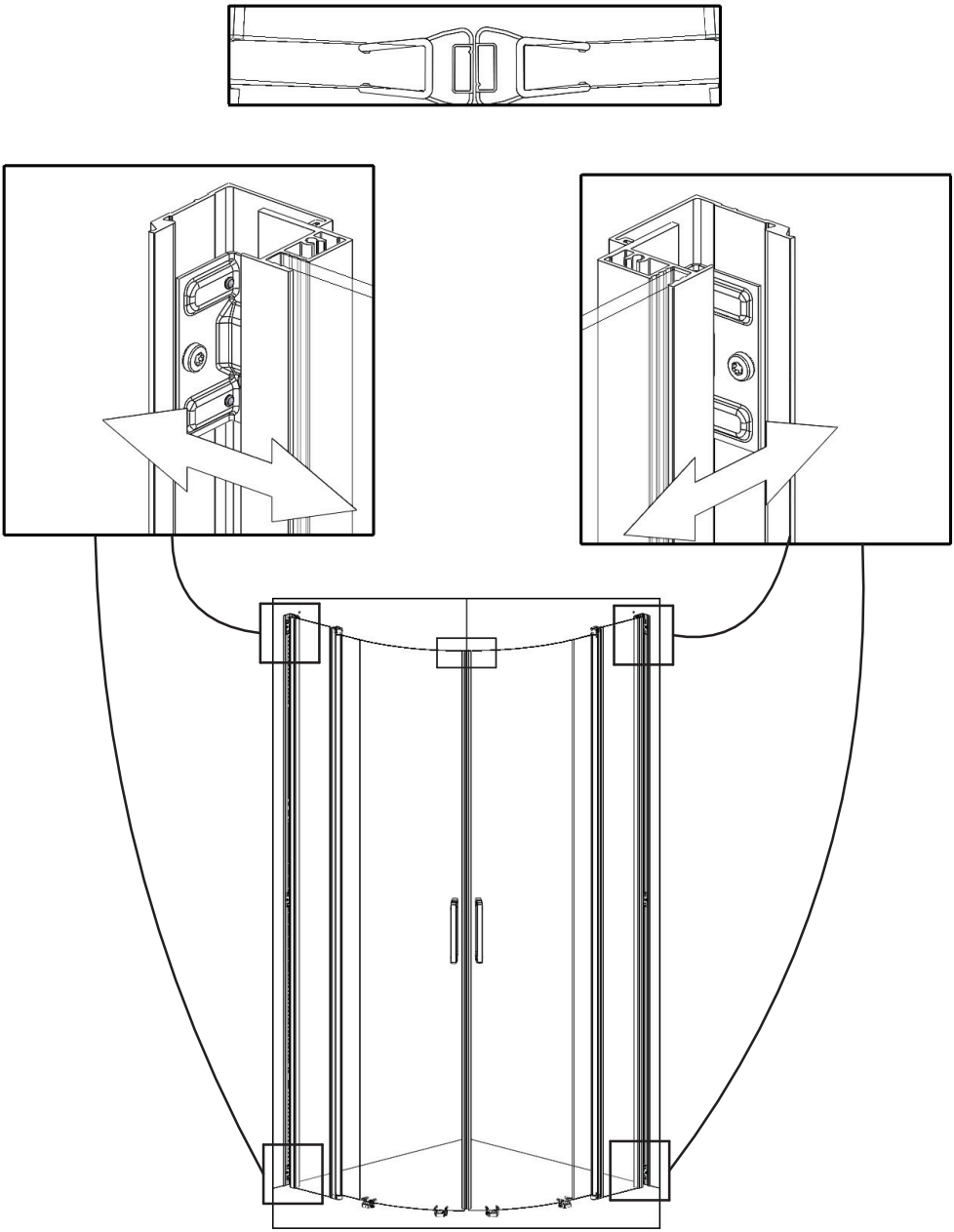

- (F) Ajuster si necessaire, puis resserrer
- (GB) Adjust if necessary, then tighten again
- (I) regolare se necessario poi serrare
- (NL) Stel af indien nodig, en draai dan vast
- (D) Gegebenenfalls nachjustieren, dann nachziehen

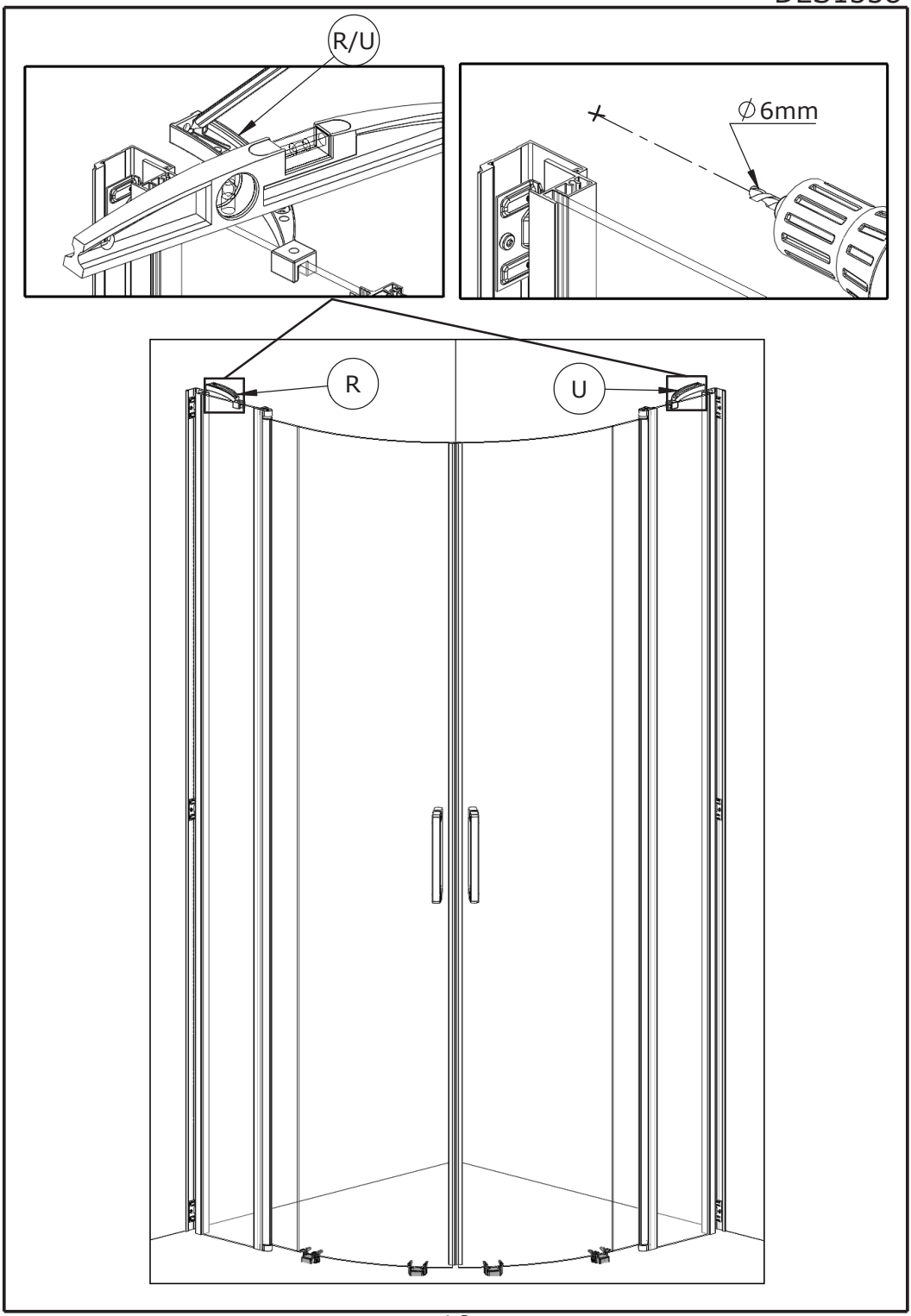
R/U
∅6mm
R
U

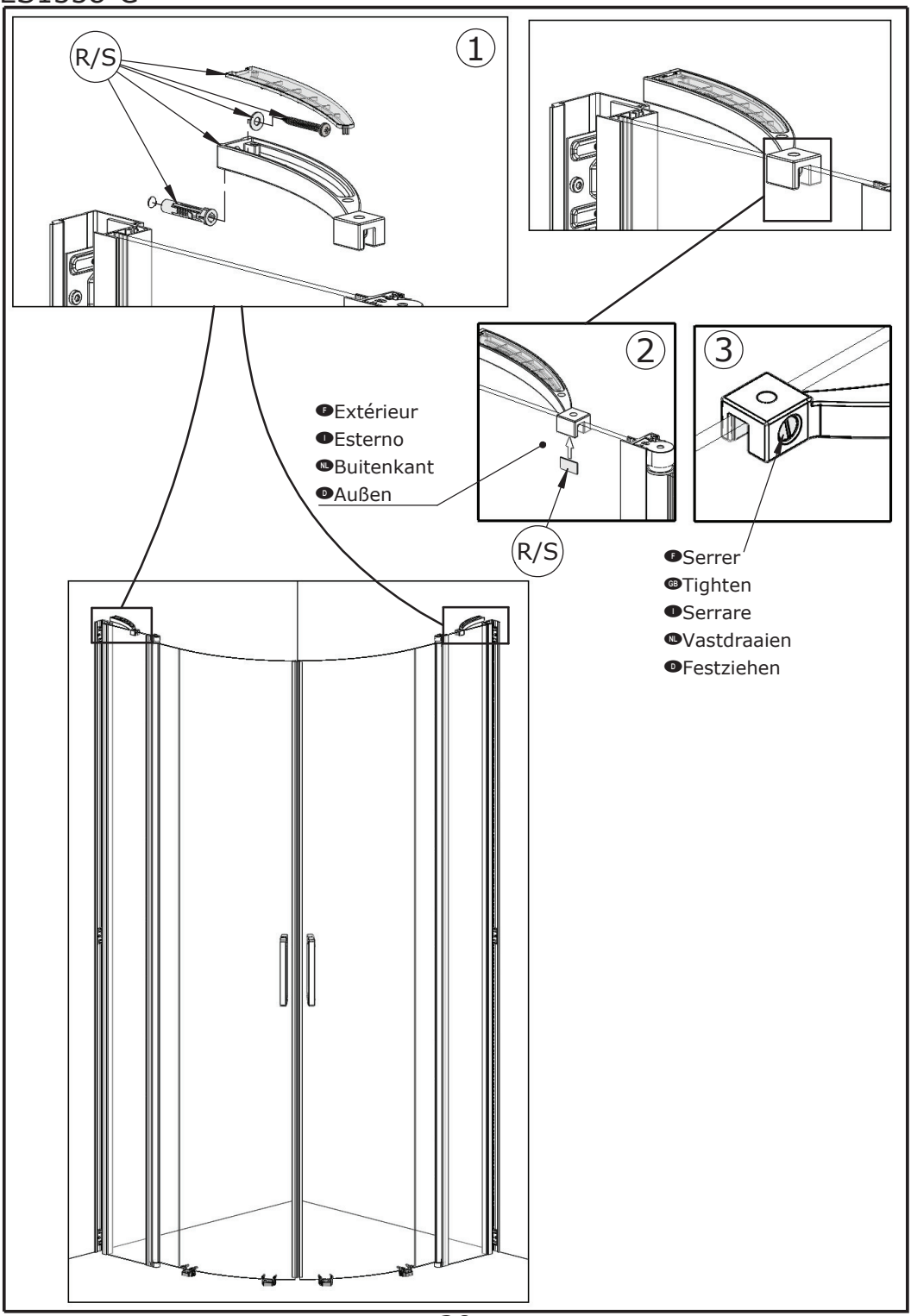
R/S
1
2
3
F Extérieur
I Esterno
NL Buitenkant
D Außen
R/S
F Serrer
GB Tighten
I Serrare
NL Vastdraaien
D Festziehen

F Ajuster puis serrer
GB Fit then tighten
I Regolare e poi serrare
NL Stel af en draai vast
D Anpassen dann anziehen

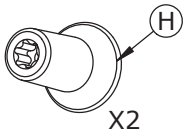


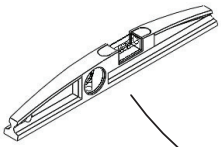

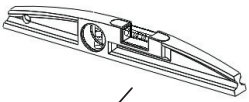

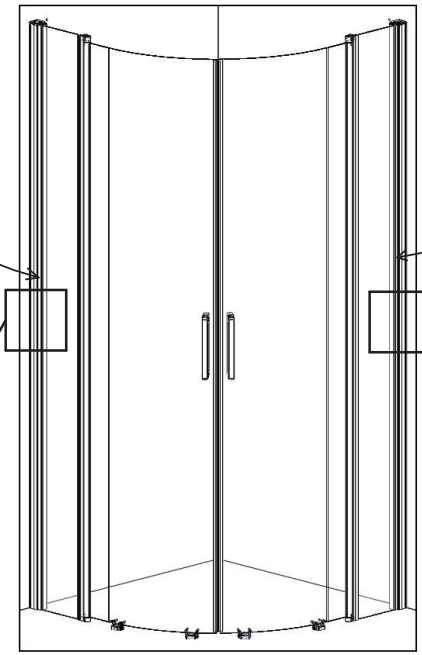

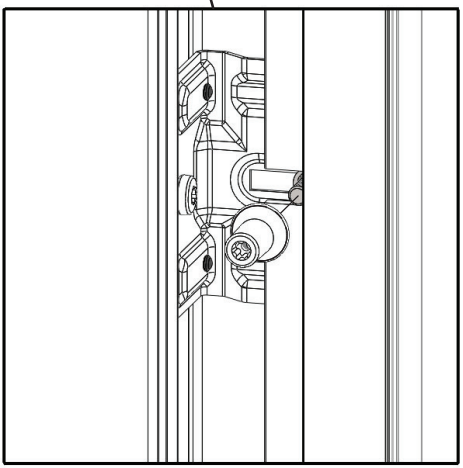

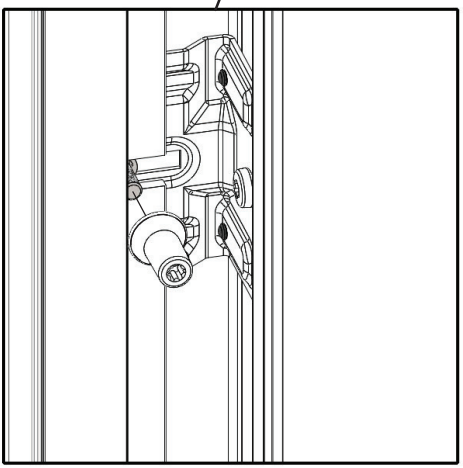

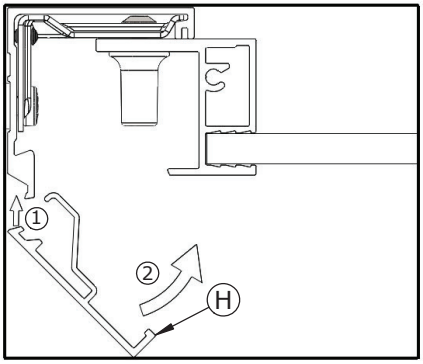
①
②
H

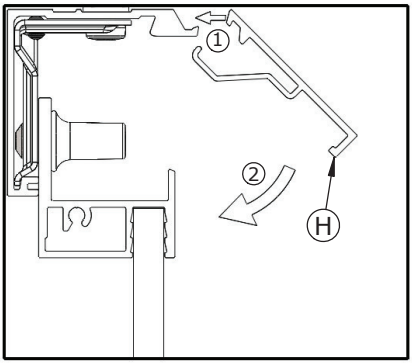
①
②
H

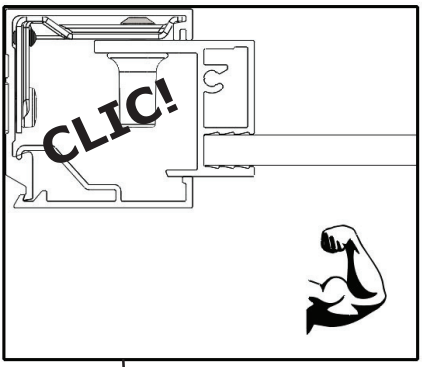
CLIC!

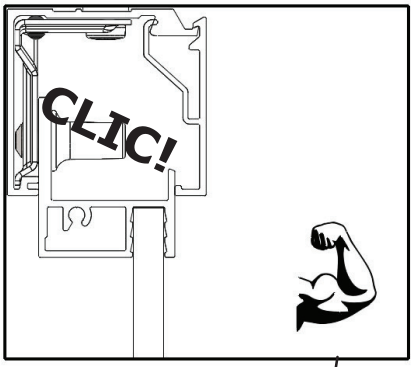
CLIC!

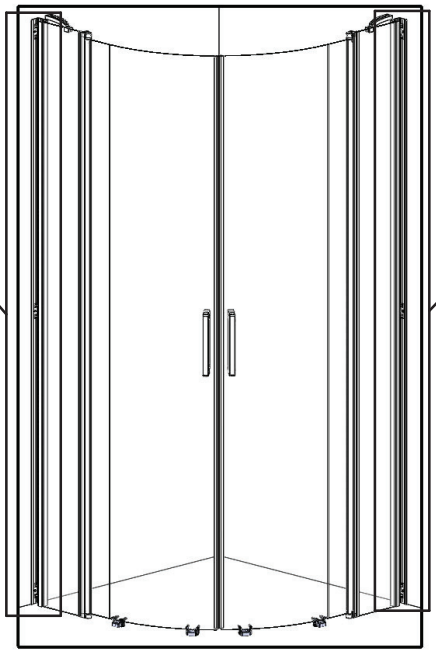

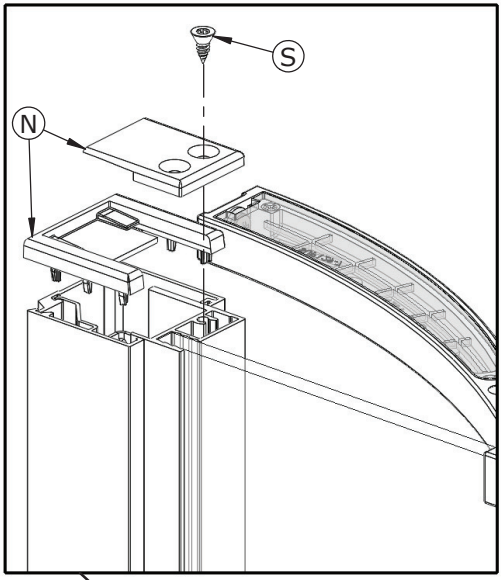
S
N

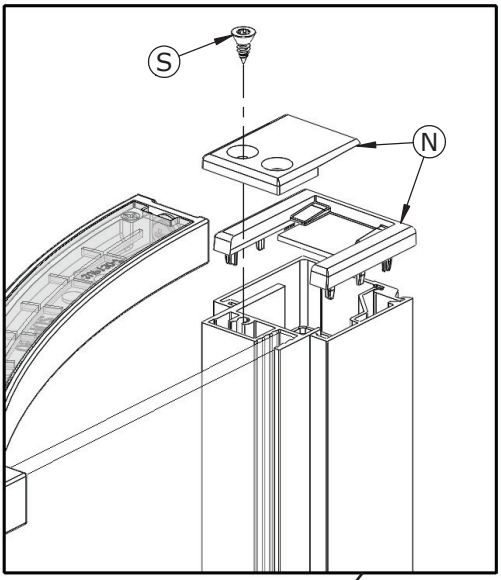
S
N

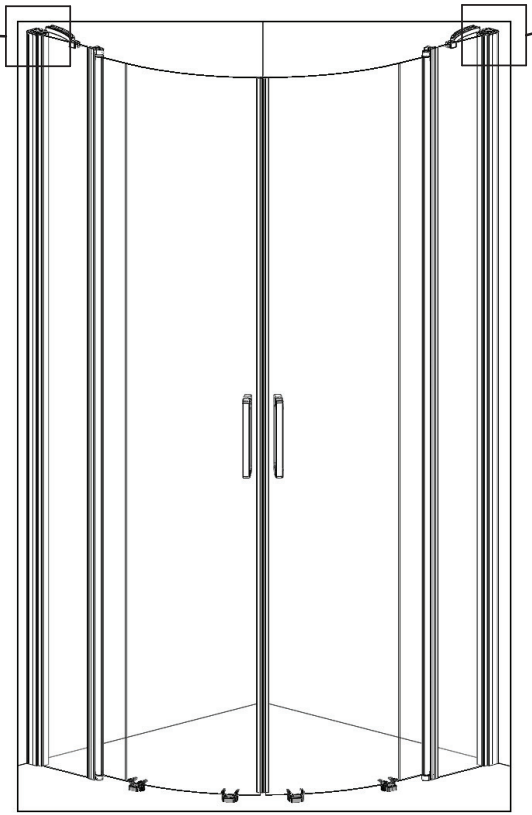

Ⓕ Retirer (T) Ⓖⓑ Remove (T) Ⓘ Togliere (T)
Ⓝⓛ Verwijderen (T) Ⓓ Entfernen (T)

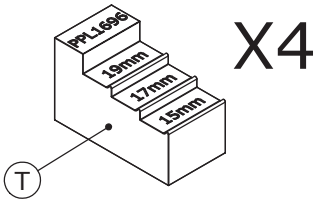


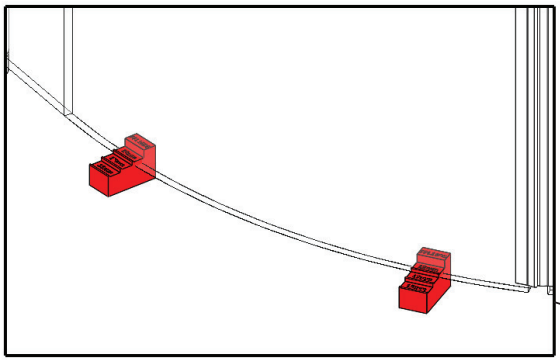

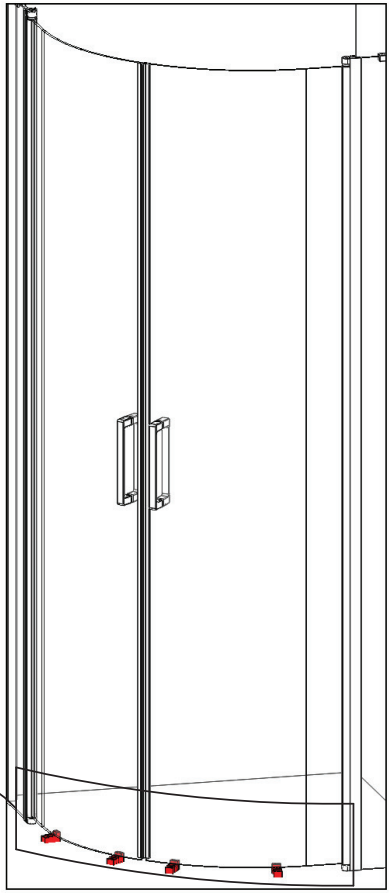

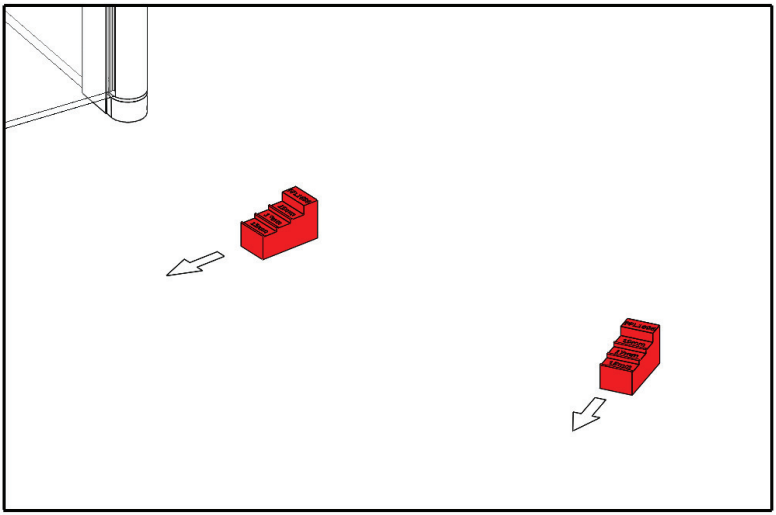

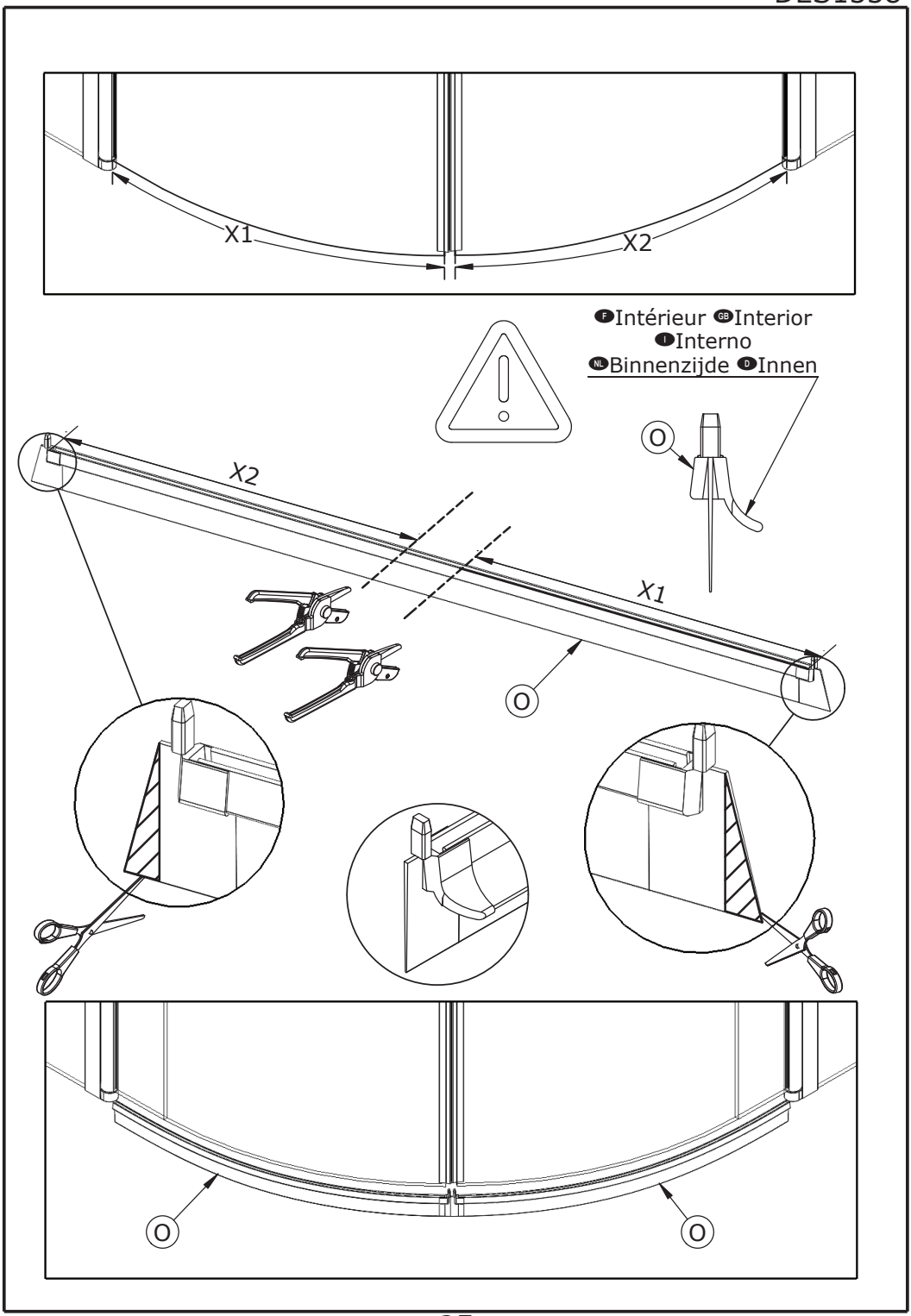
X1
X2
F Intérieur GB Interior
I Interno
NL Binnenzijde D Innen
O
X2
X1
O
O
O

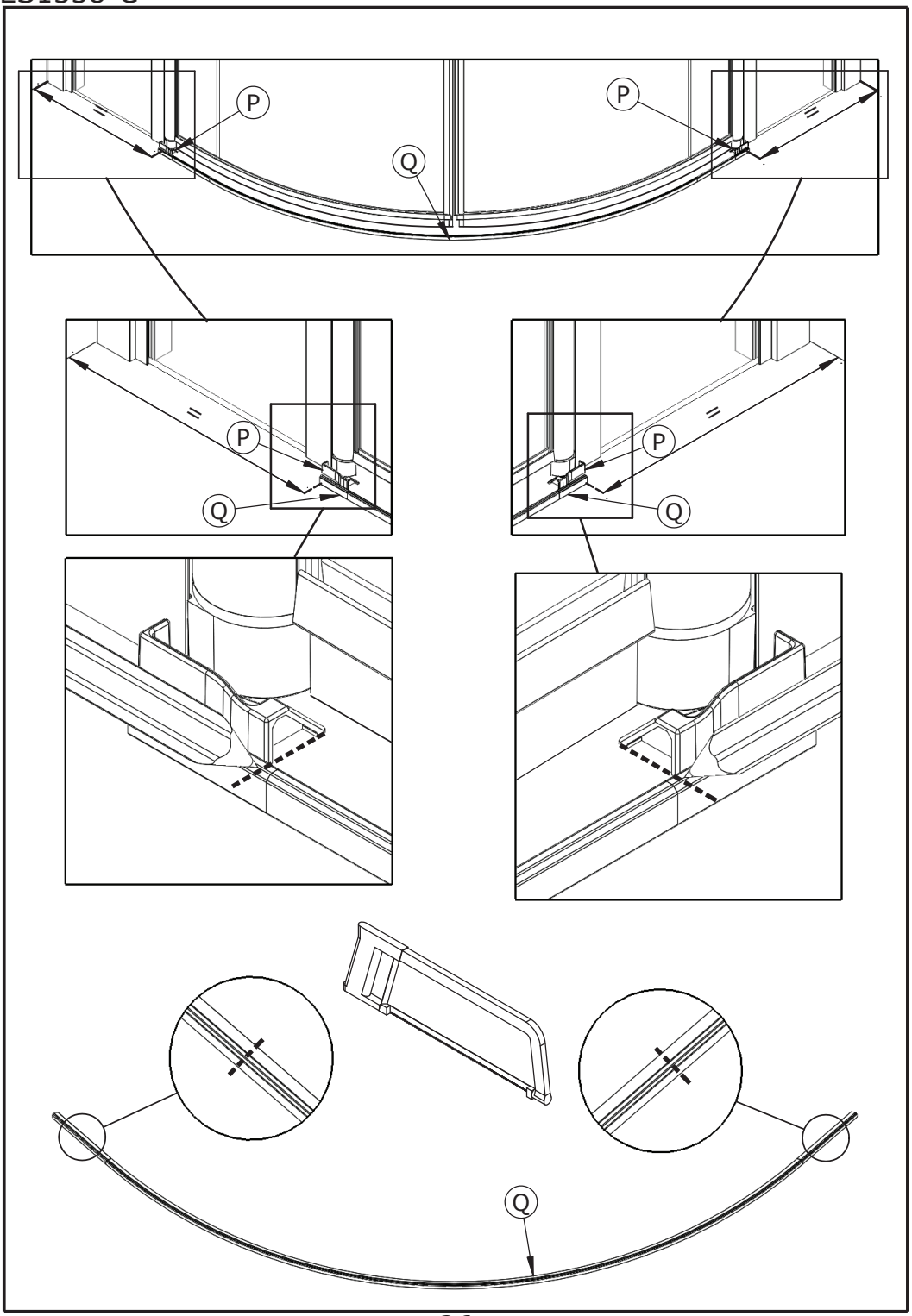
P
P
Q
P
Q
P
Q
Q

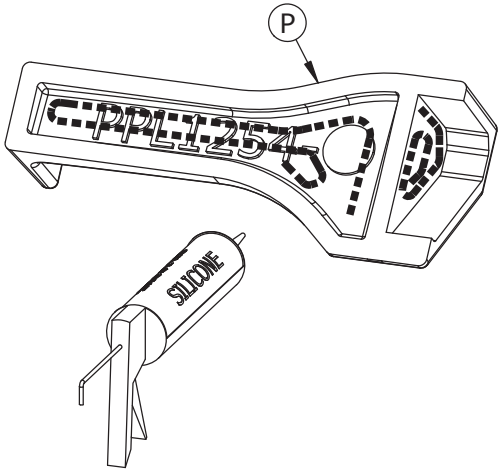


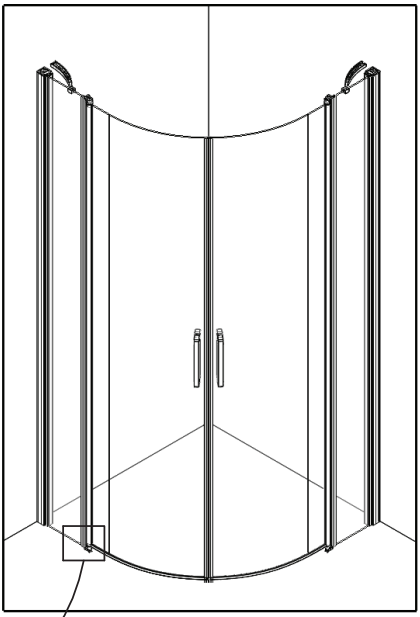

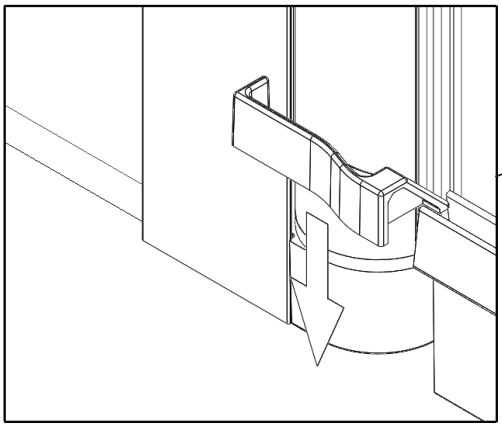

F Extéieur GB Outside I Esterno
NL Buitenkant D Außen

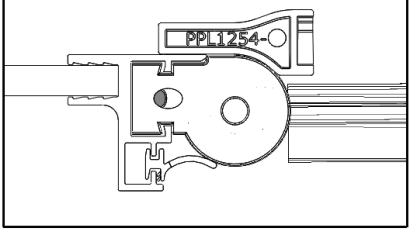


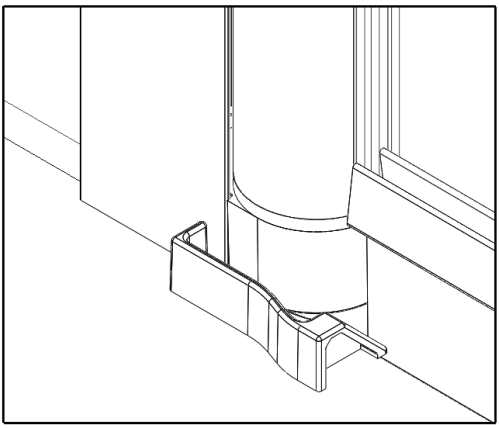

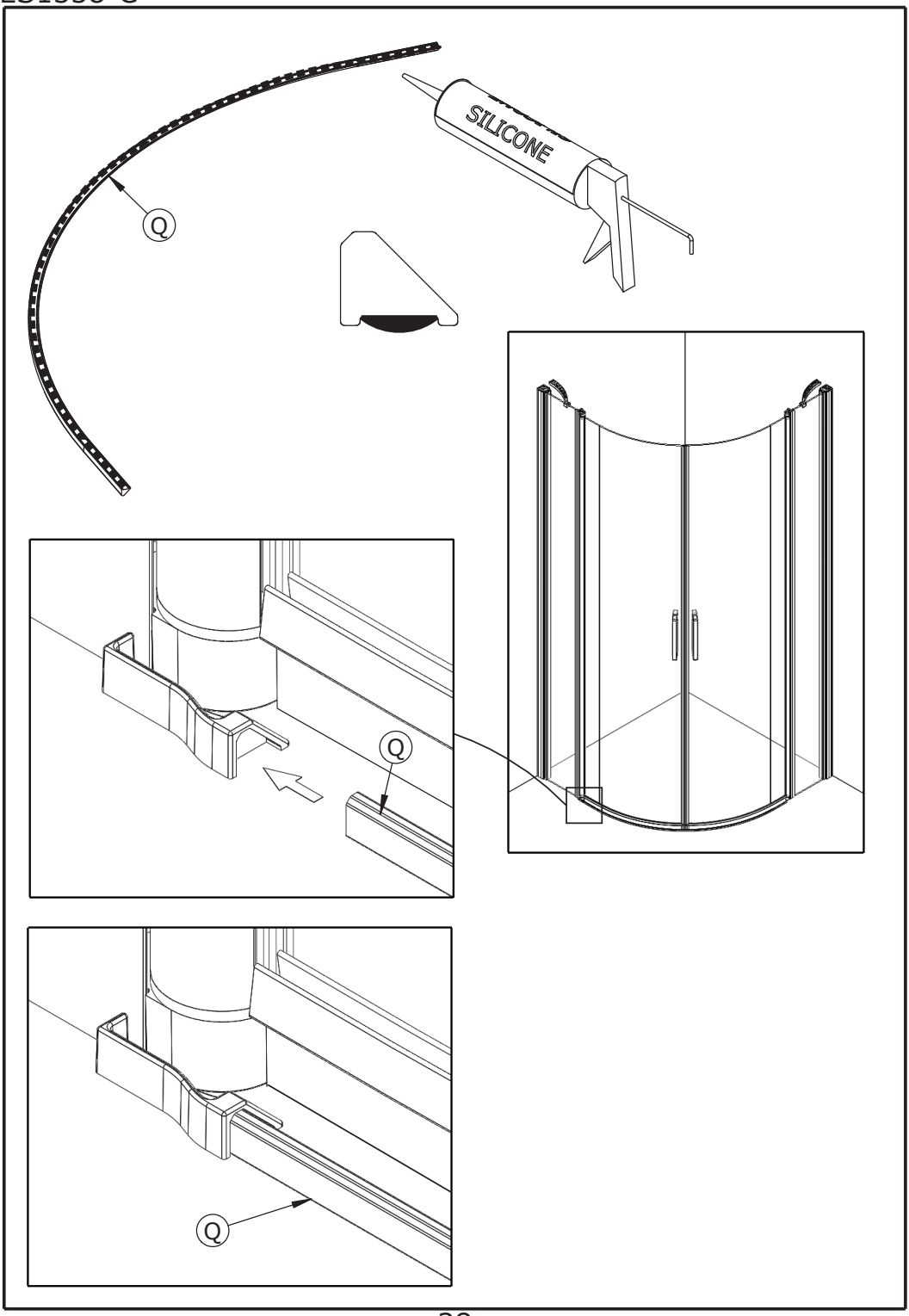
SILICONE
Q
Q
Q

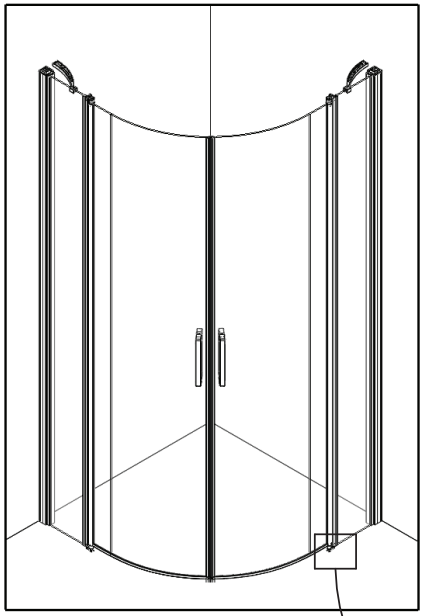

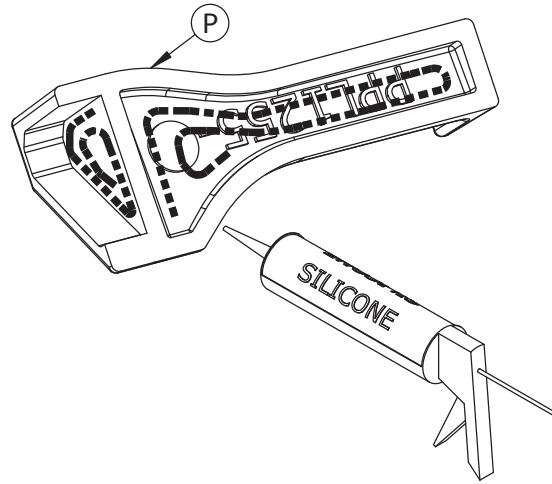


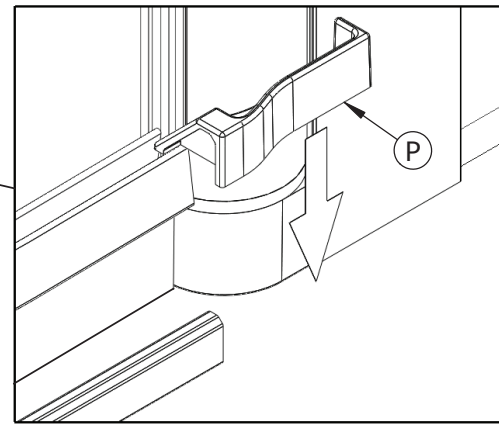


F Extérieur GB Outside I Esterno
NL Buitenkant D Außen

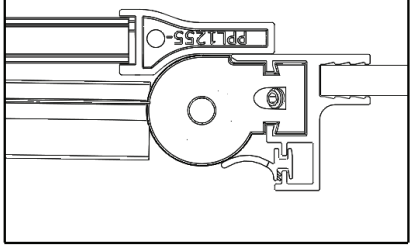


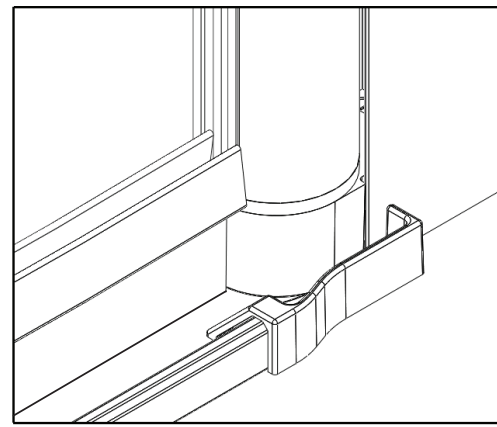

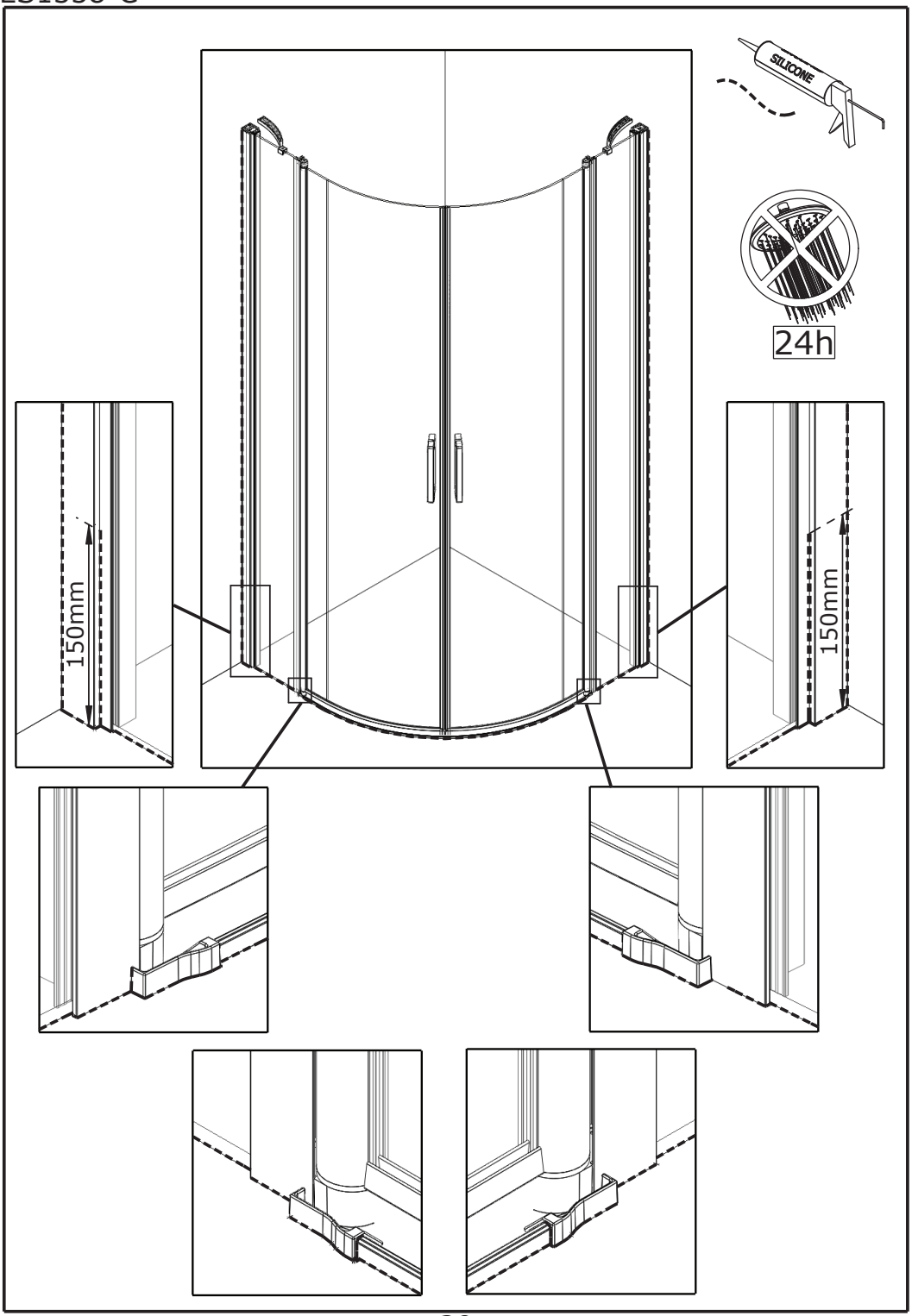
SILICONE
24h
150mm
150mm

Kinedo

| | |
|---|---|
| FR<br>Bon de garantie<br>SCANNEZ MOI<br>http://tiny.cc/bon-de-garantie-fr | GB<br>Guarantee<br>SCAN ME<br>http://tiny.cc/bon-de-garantie-gb |
| DE<br>Garantiekarte<br>SCAN MICH<br>http://tiny.cc/bon-de-garantie-de | NL<br>Garantievoorwaarden<br>SCAN MIJ<br>http://tiny.cc/bon-de-garantie-nl |
| ES<br>Garantía<br>ESCANÉAME<br>http://tiny.cc/bon-de-garantie-es | IT<br>Garanzia<br>SCANSIONAMI<br>http://tiny.cc/bon-de-garantie-it |
| PT<br>Garantia<br>ESCANEIE-ME<br>http://tiny.cc/bon-de-garantie-pt | CH<br>Garantiekarte<br>SCAN MICH<br>http://tiny.cc/bon-de-garantie-ch |
| BE<br>Garantievoorwaarden<br>SCAN MIJ<br>http://tiny.cc/bon-de-garantie-be | AT<br>Garantiekarte<br>SCAN MICH<br>http://tiny.cc/bon-de-garantie-at |

Kinedo

| | |
|---|---|
| **FR** Conseils d'entretien — SCANNEZ MOI — http://tiny.cc/conseils-entretien-fr | **GB** Maintenance instructions — SCAN ME — http://tiny.cc/conseils-entretien-gb |
| **DE** Wartungstipps — SCAN MICH — http://tiny.cc/conseils-entretien-de | **NL** Onderhoudstips — SCAN MIJ — http://tiny.cc/conseils-entretien-nl |
| **ES** Consejos de mantenimiento — ESCANÉAME — http://tiny.cc/conseils-entretien-es | **IT** Consigli per la manutenzione — SCANSIONAMI — http://tiny.cc/conseils-entretien-it |
| **PT** Dicas de manutenção — ESCANEIE-ME — http://tiny.cc/conseils-entretien-pt | **CH** Wartungstipps — SCAN MICH — http://tiny.cc/conseils-entretien-ch |
| **BE** Onderhoudstips — SCAN MIJ — http://tiny.cc/conseils-entretien-be | **AT** Wartungstipps — SCAN MICH — http://tiny.cc/conseils-entretien-at |

CE

AQUAPRODUCTION, Site industriel,
F - 44680 Chaumes-en-Retz

18

**EN 14428**

Paroi de douche, fabriquée en verre de silicate sodo-calcique de sécurité trempé thermiquement

| | |
|---|---|
| Aptitude au nettoyage : | réussite |
| Résistance à l'impact/propriétés de fragmentation : | réussite |
| Durabilité : | réussite |

# SERVICE APRÈS-VENTE
# AFTER-SALES SERVICE

**FRANCE**
+33 (0)2 40 21 29 45

**UK**
+44 (0)20 8842 0033

**IRELAND**
+353 04697 33102

**DEUTSCHLAND**
+49 (0) 6074 / 30928 0

**ITALIA**
+39 02 30559420

**ÖSTEREICH**
+43 1 710 60 70

**SUISSE/SCHWEIZ**
+41 (0)32 631 04 74

**ESPAÑA**
+34 93 544 60 76

**NEDERLAND**
+31 475 487 100

**BELGIQUE/BELGIË**
+31 475 487 100

**РОССИЯ**
+7 495 258-29-51

**PORTUGAL**
+351 219 112 785