Kinedo

DES1320-B

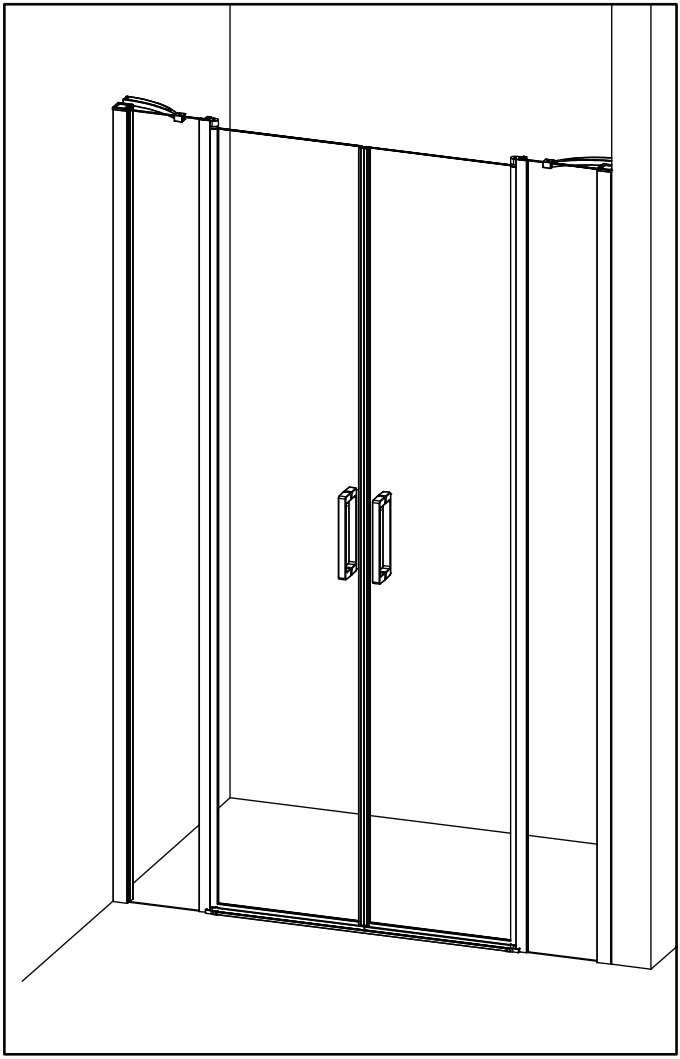

NOTICE DE MONTAGE / INSTALLATION INSTRUCTIONS **/ MANUAL DE INSTALACIÓN /** MANUAL DE INSTALAÇÃO
ISTRUZIONI DI MONAGGIO **/ INSTALLATIE VOORSCHRIFTEN /** INSTALLATIONSANLEITUNG

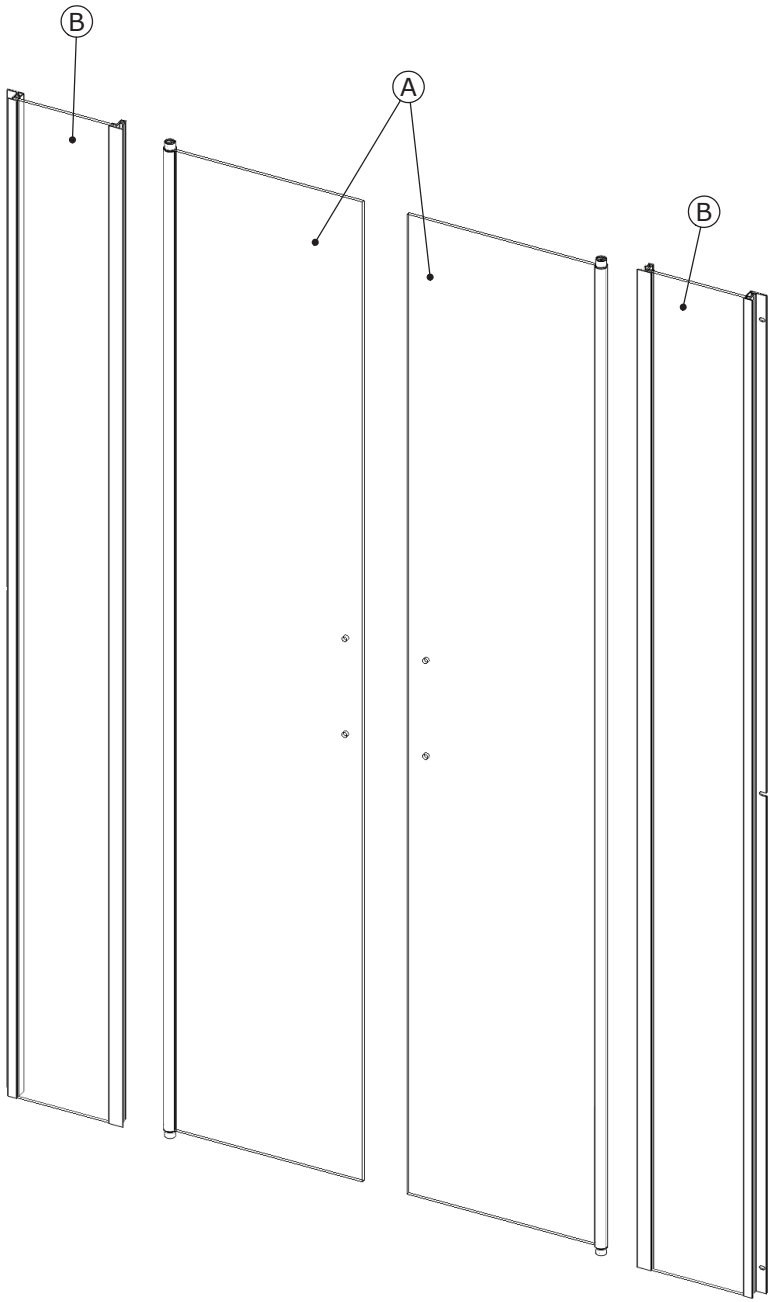
B
A
B

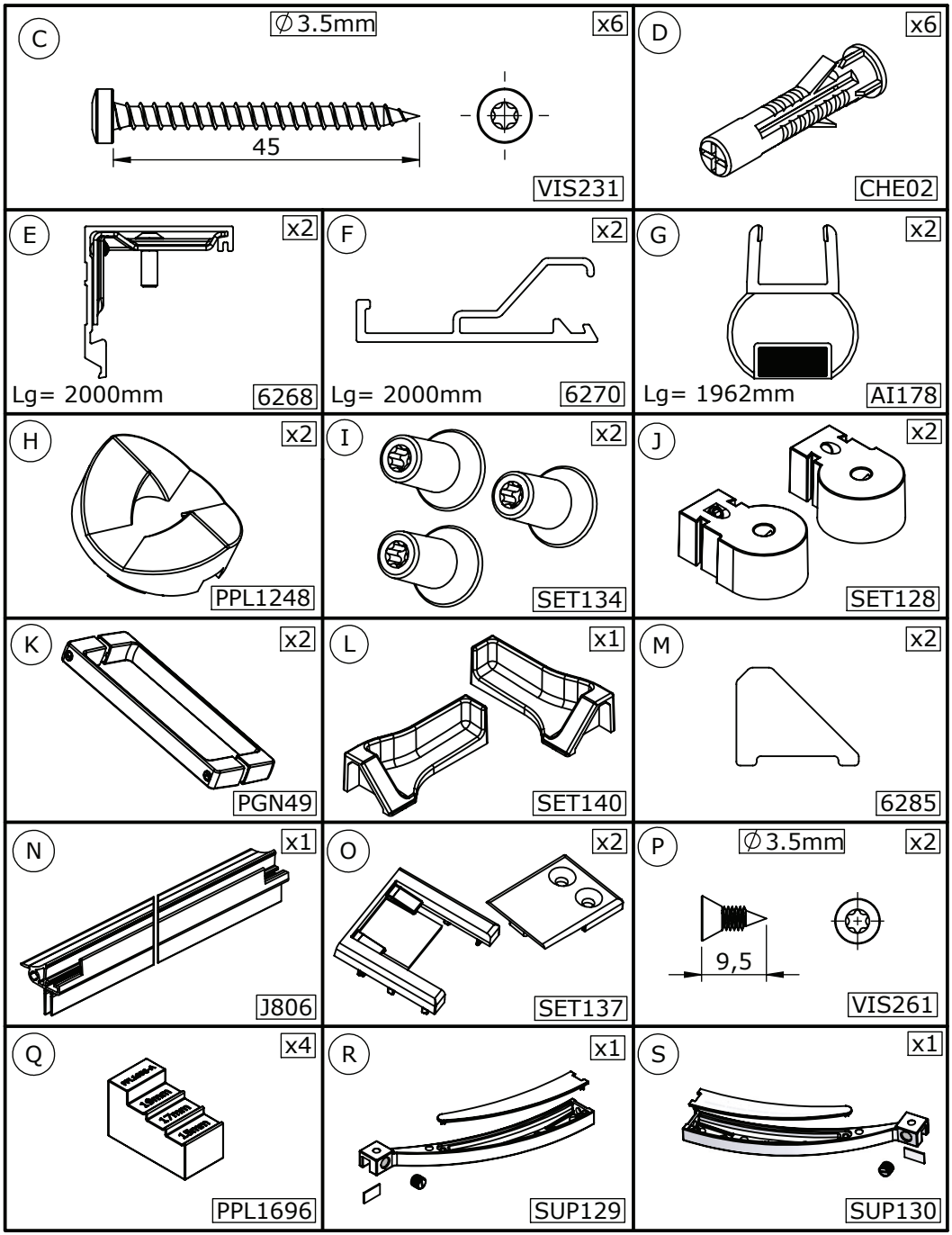

- Les quantités données sont les quantités utiles au montage. les sachets fournis contiennent des pièces supplémentaires.
- The quantities given are what are required for the installation. There may be some surplus in the package provide.
- Le quantità fornite sono le quantità necessarie al montaggio. I sacchetti forniti contengono pezzi supplementari.
- De aangegeven aantallen zijn vereist voor de montage. De verpakking bevat extra onderdelen.
- Die Mengenangaben beziehen sich auf die für die Montage nötigen Teile. Eventuell weitere beigepackte Teile ignorieren.

F Matériel nécessaire GB Tools required
I Materiale necessario NL Benodigd gereedschap D Benötigte Werkzeuge

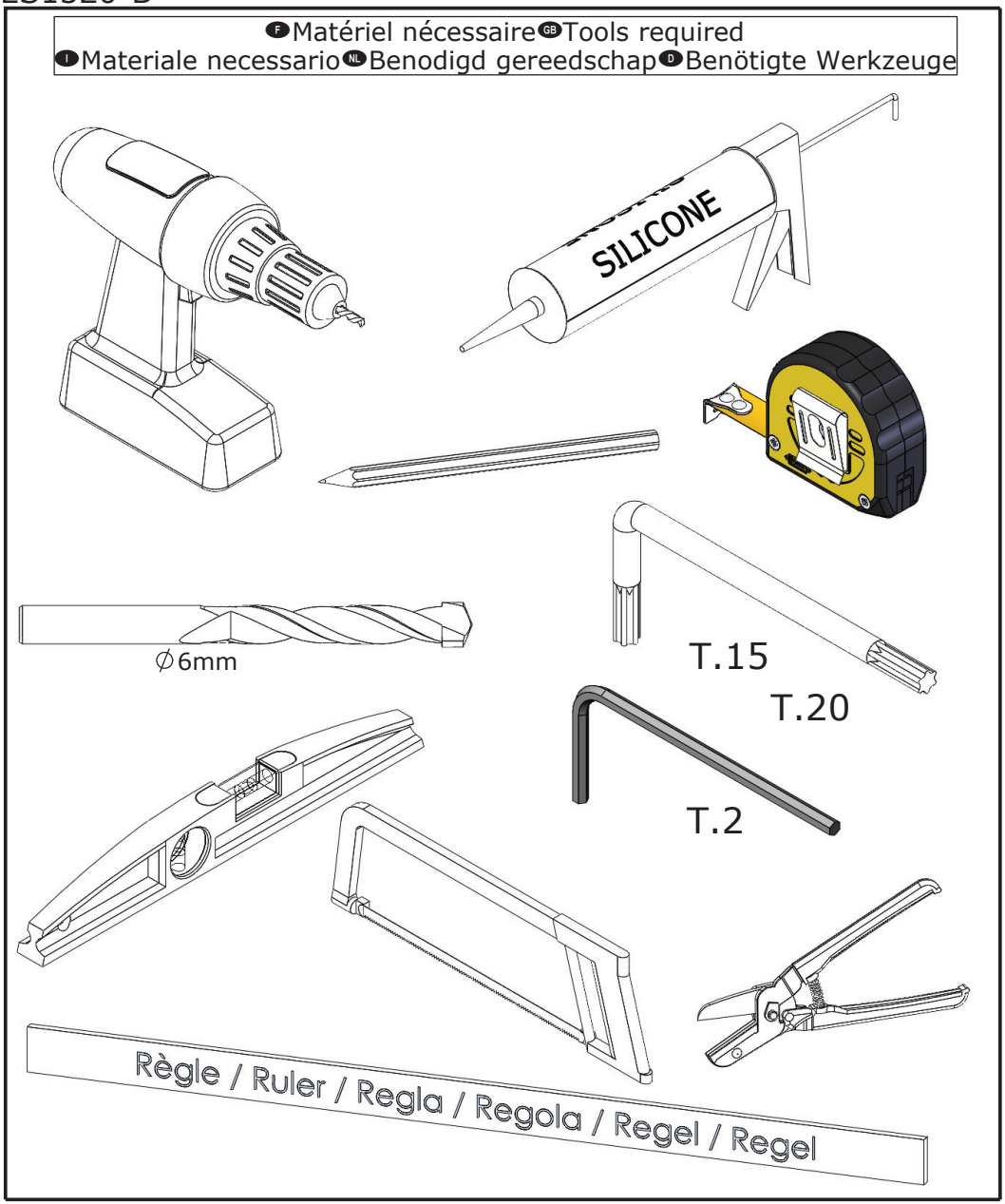

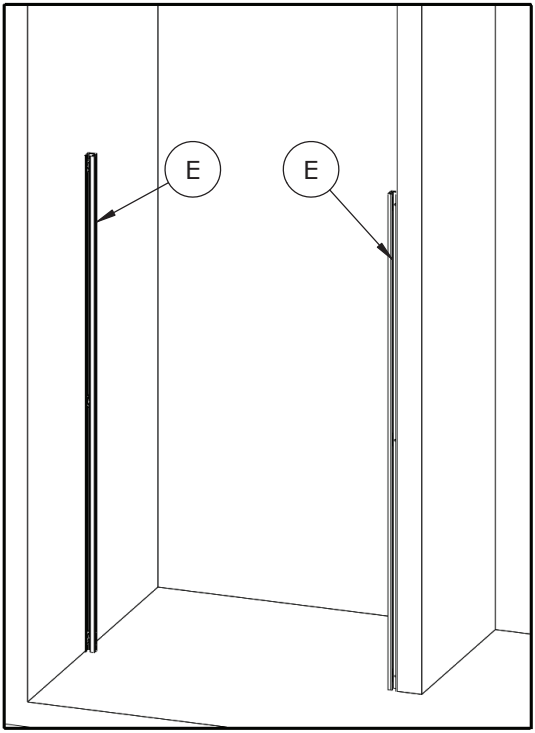

F Si receveur
GB If shower tray
I Se piatto
NL Als douchebak
D Wenn Duschwanne

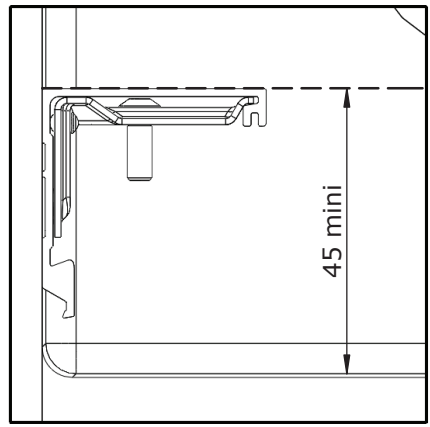

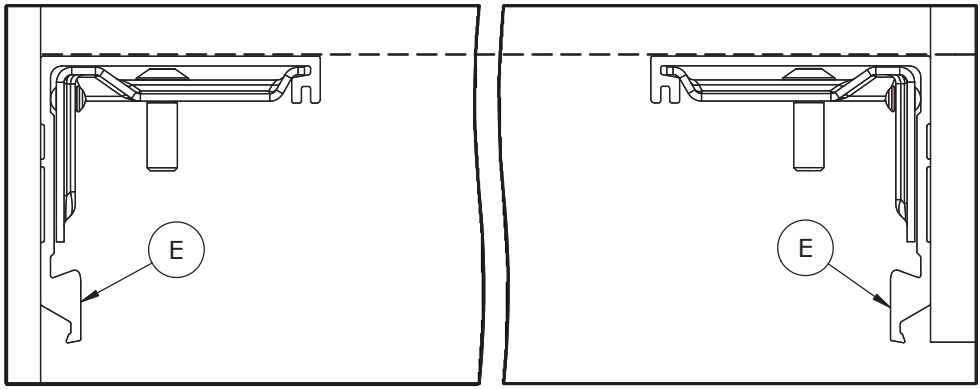

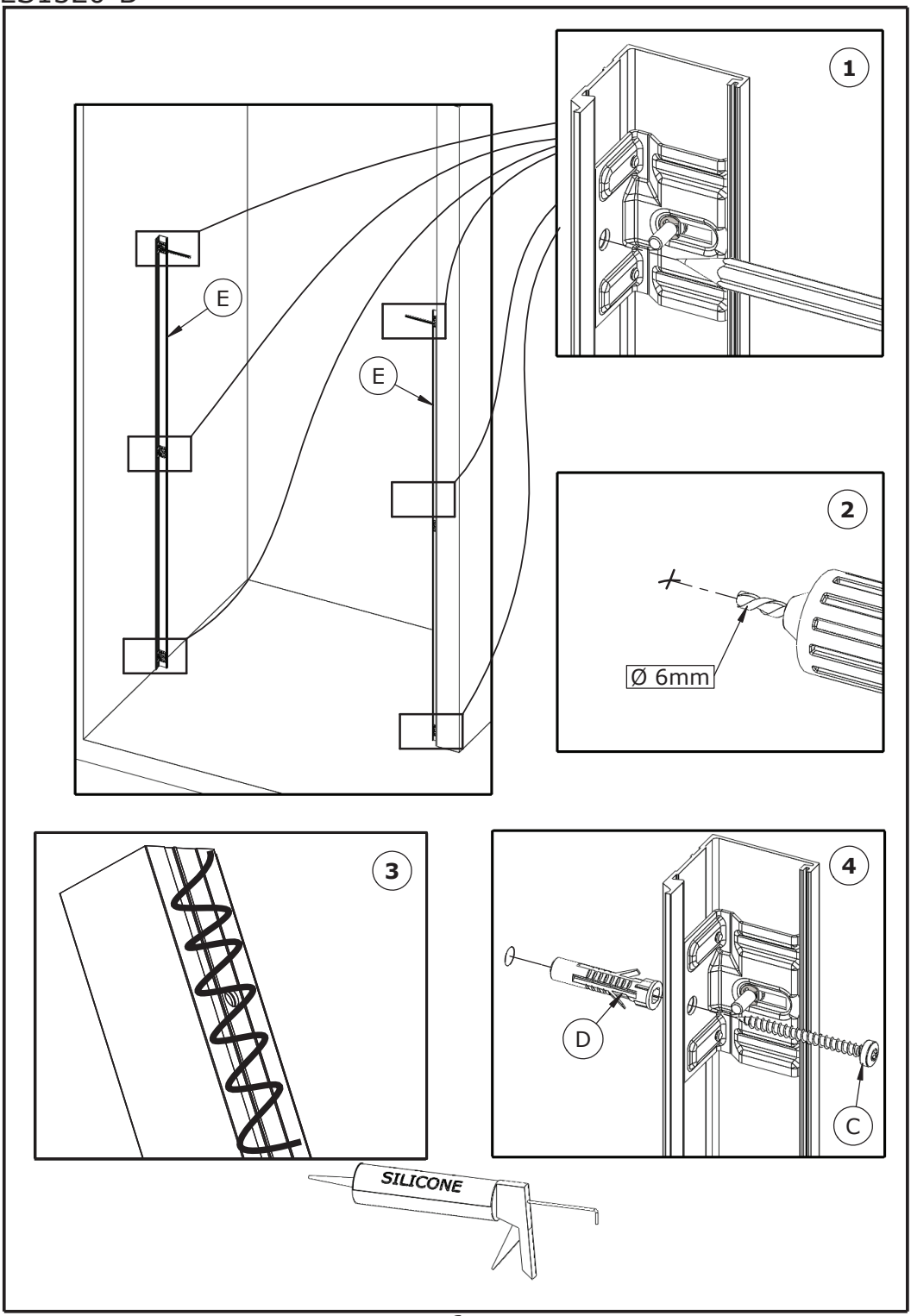
1
E
E
2
Ø 6mm
3
4
D
C
SILICONE

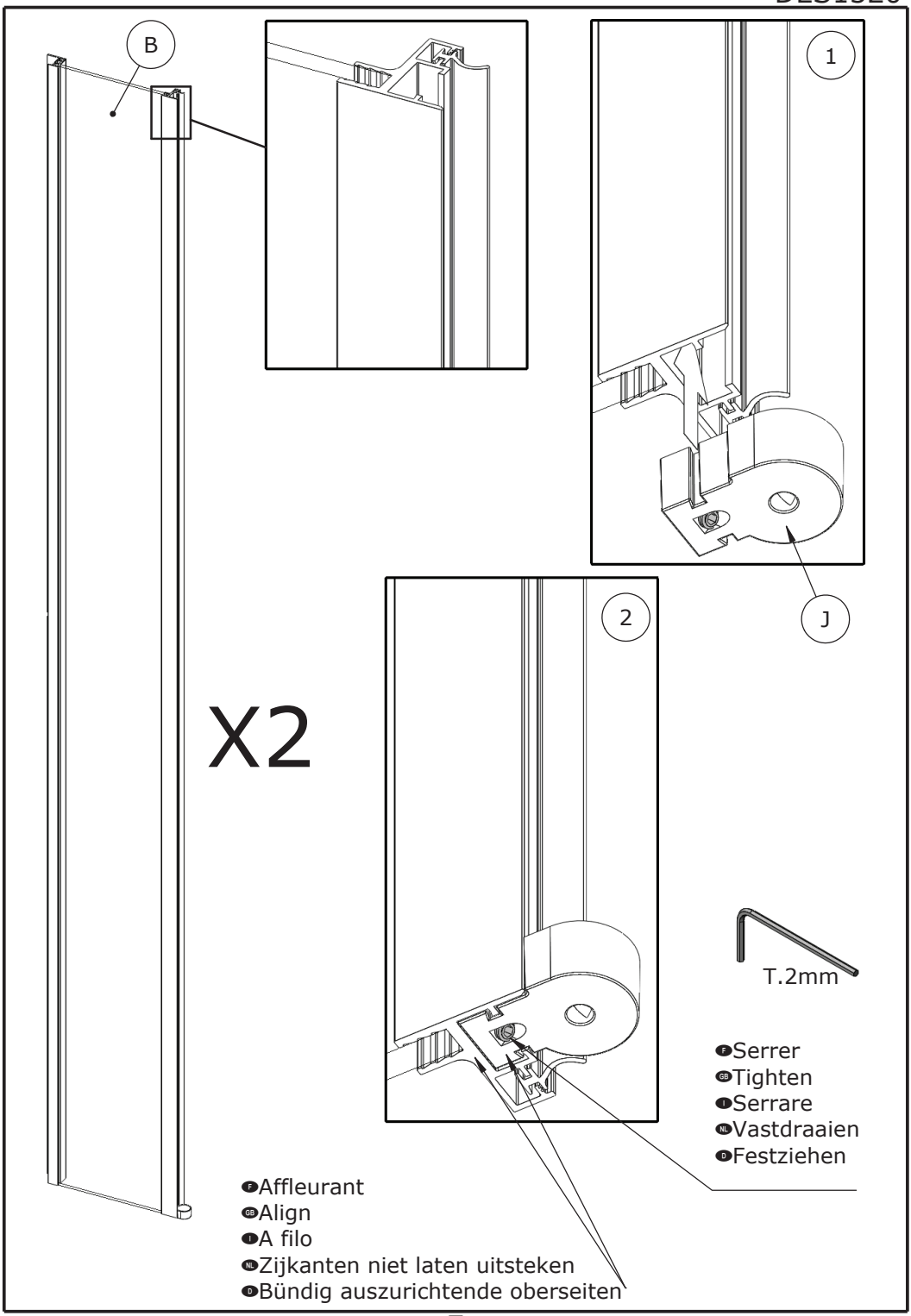
B
1
J
2
X2
T.2mm
F Serrer
GB Tighten
I Serrare
NL Vastdraaien
D Festziehen
F Affleurant
GB Align
I A filo
NL Zijkanten niet laten uitsteken
D Bündig auszurichtende oberseiten

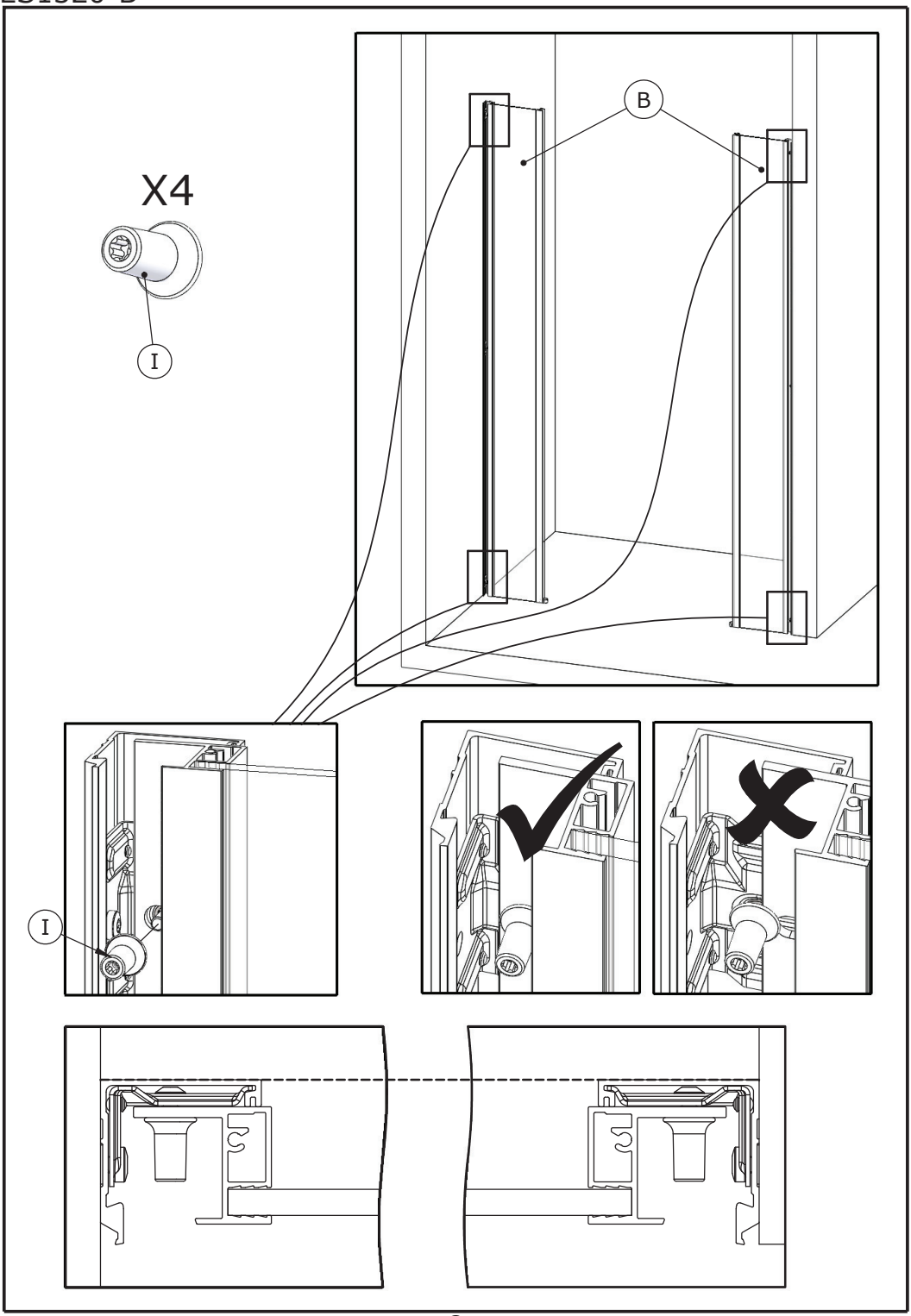
X4
I
B
I

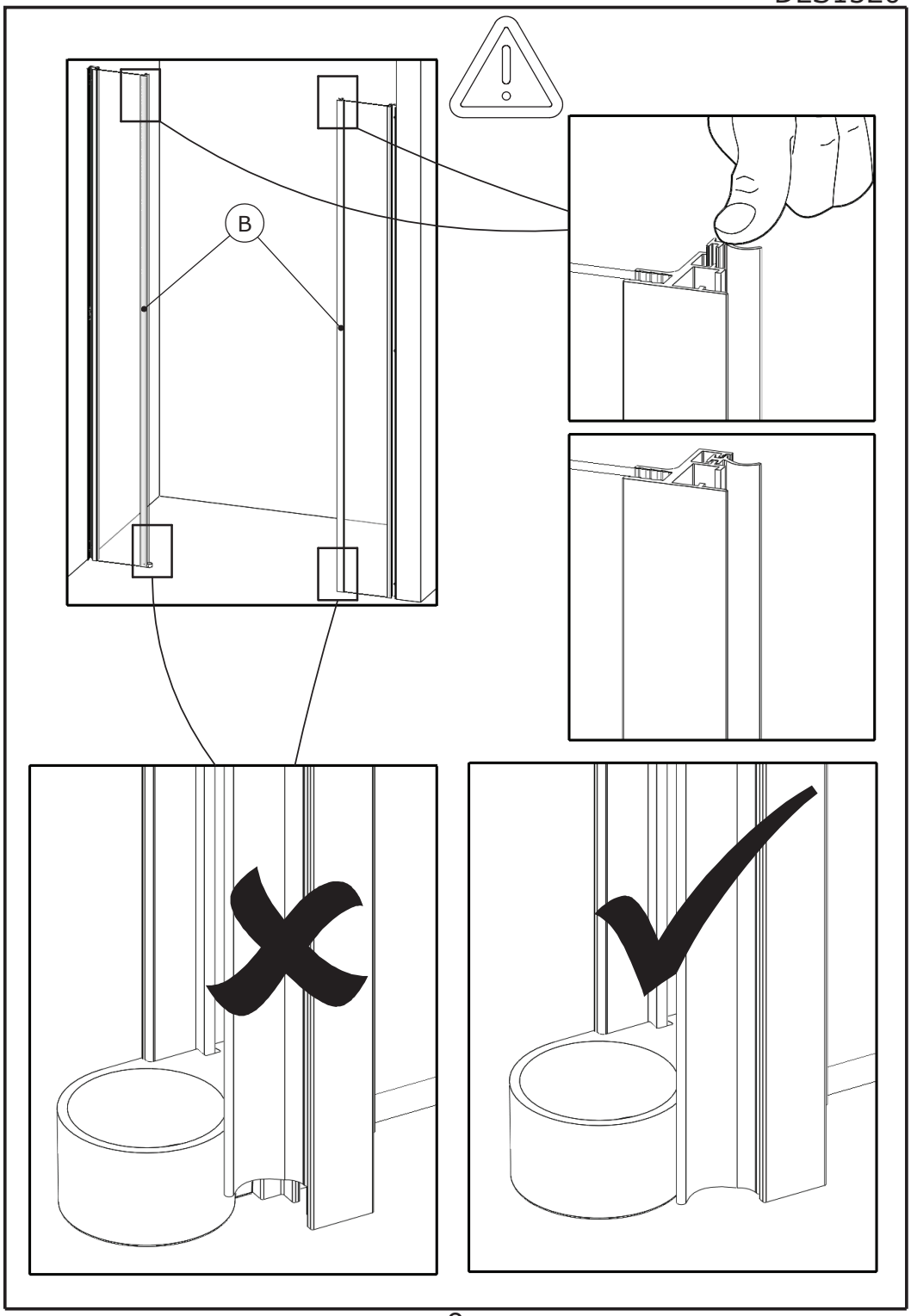
B

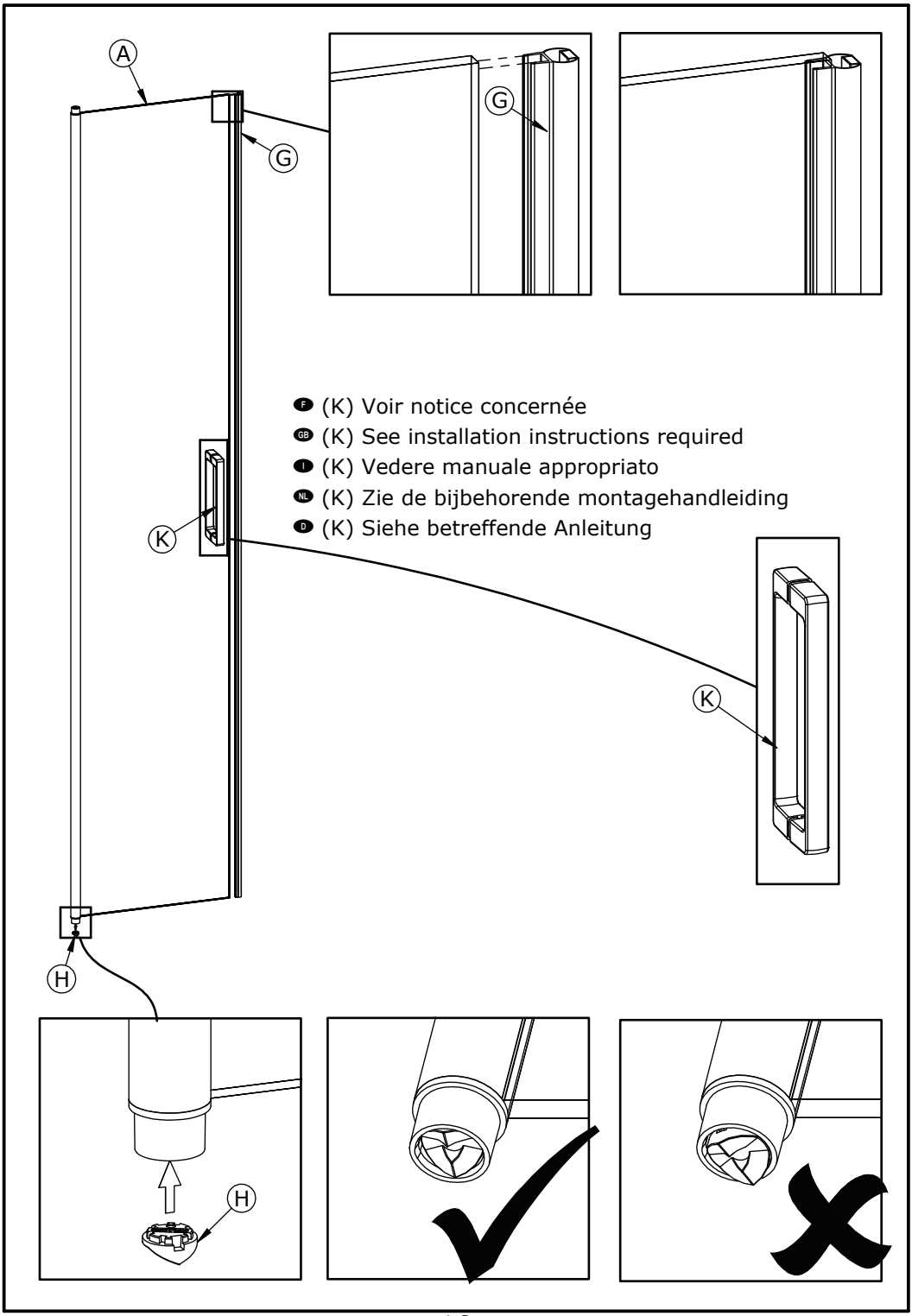
A
G
G
K
K
H
H
F (K) Voir notice concernée
GB (K) See installation instructions required
I (K) Vedere manuale appropriato
NL (K) Zie de bijbehorende montagehandleiding
D (K) Siehe betreffende Anleitung

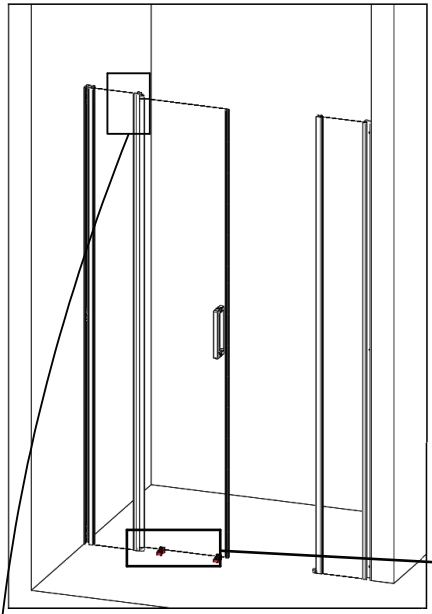

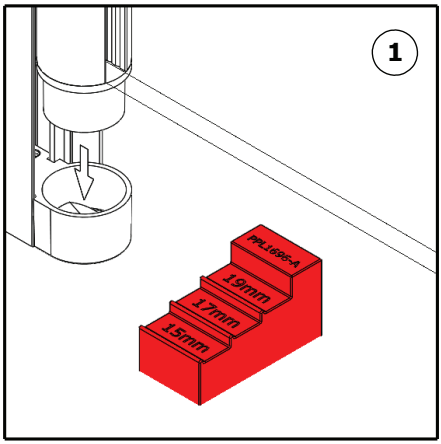

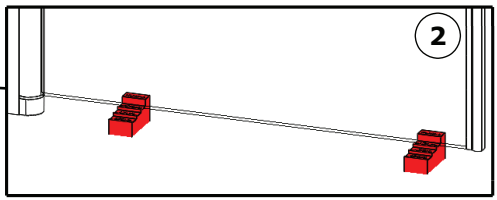

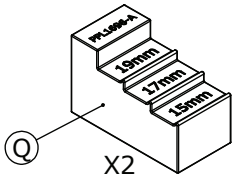

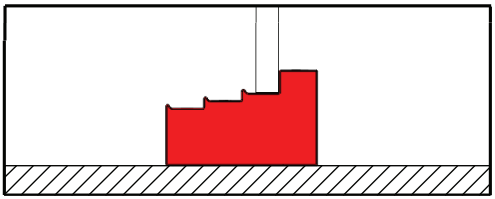

F Affleurant GB Flush I Affioramento
NL Doorspoelen D Bündig

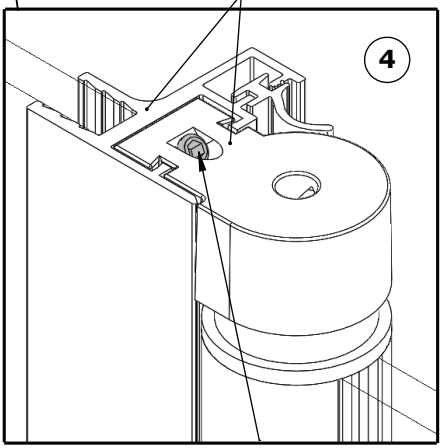

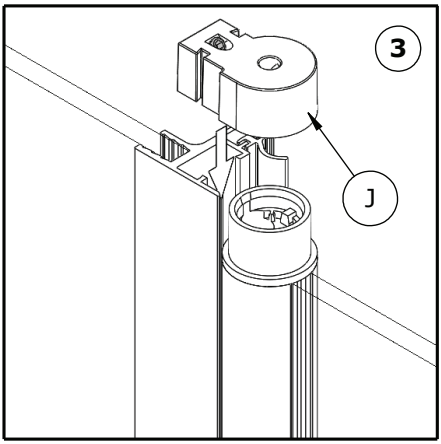

F Serrer GB Tighten I Serrare
NL Vastdraaien D Festziehen

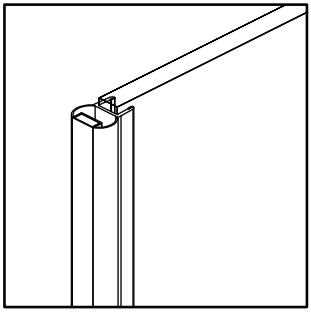

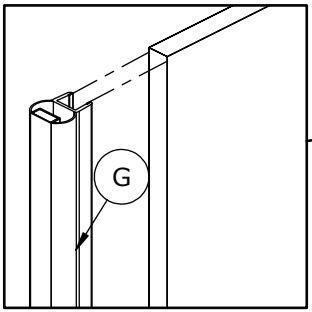

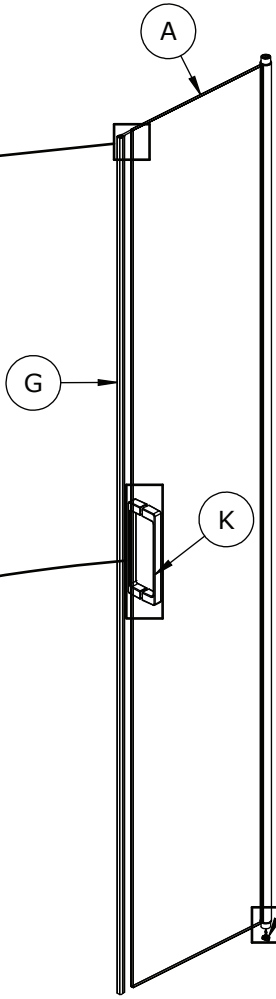

F (K) Voir notice concernée
GB (K) See installation instructions required
I (K) Vedere manuale appropriato
NL (K) Zie de bijbehorende montagehandleiding
D (K) Siehe betreffende Anleitung

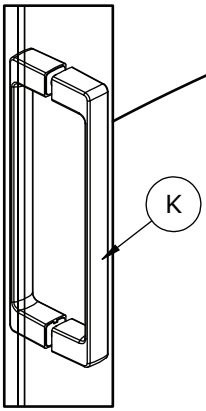

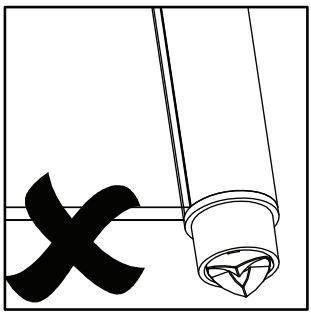

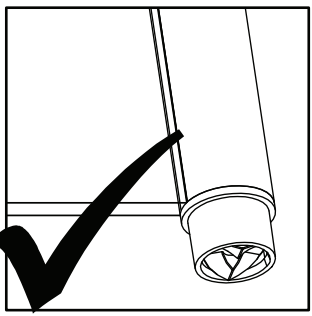

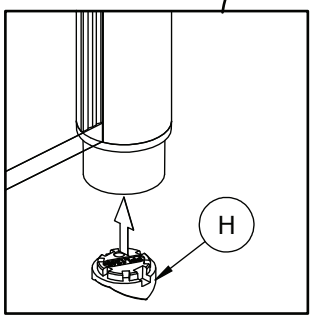

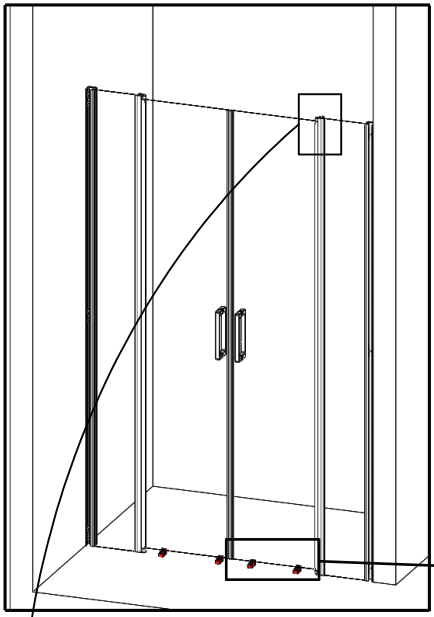

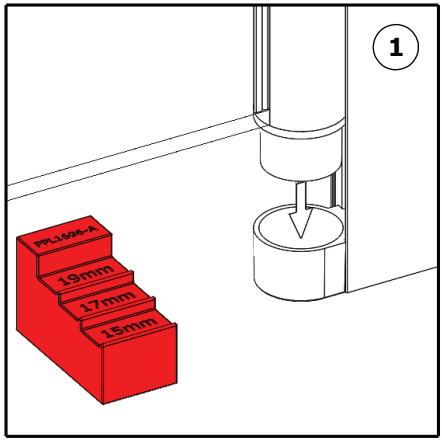

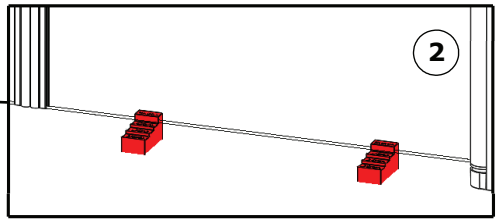

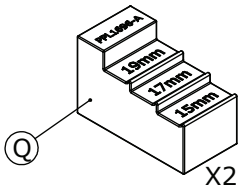

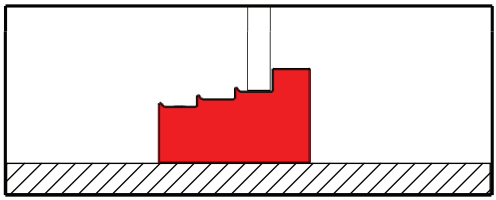

F Affleurant GB Flush I Affioramento
NL Doorspoelen D Bündig

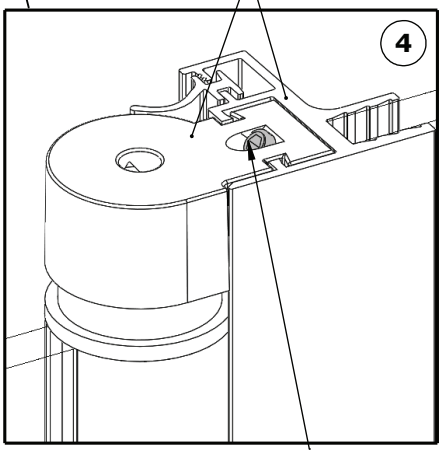

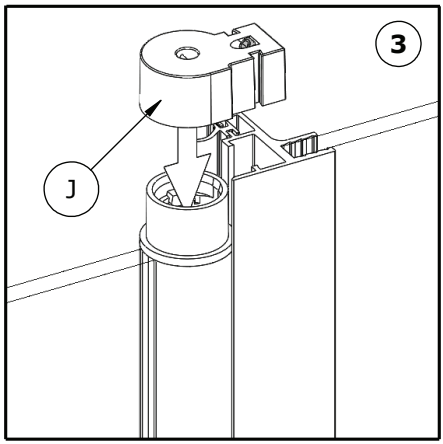

F Serrer GB Tighten I Serrare
NL Vastdraaien D Festziehen

F Si nécessaire, desserrer, régler puis resserrer
GB If necessary, loosen, adjust and retighten
I Se necesario, allentare, regolare e stringere
NL Draai los, indien nodig, stel af en draai vervolgens weer vast
D Falls erforderlich, lösen, einstellen und wieder festziehen

F Serrer
GB Tighten
I Serrare
NL Vastdraaien
D Festziehen

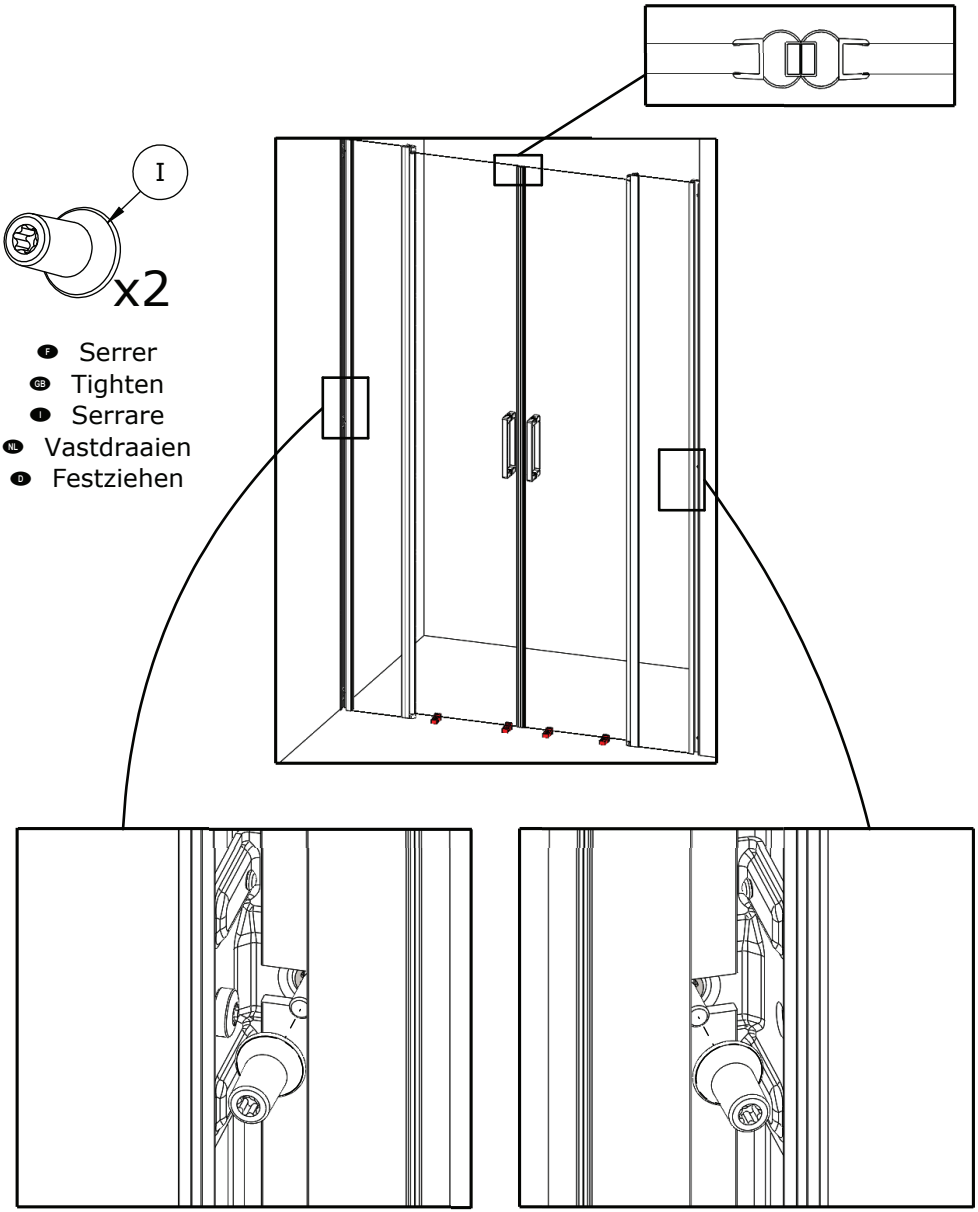

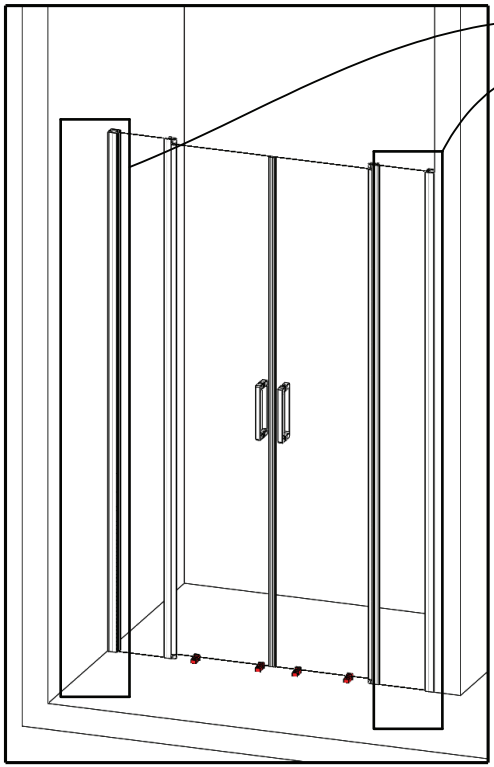

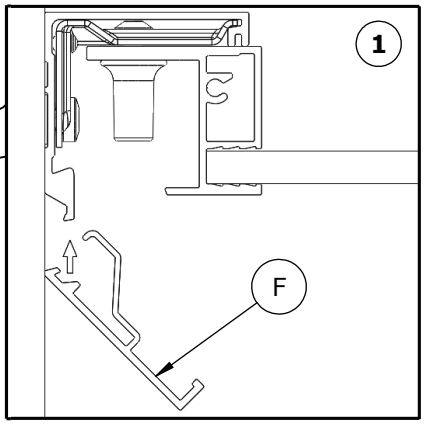
1
F

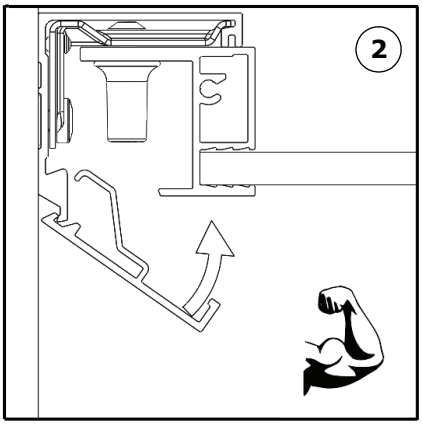
2

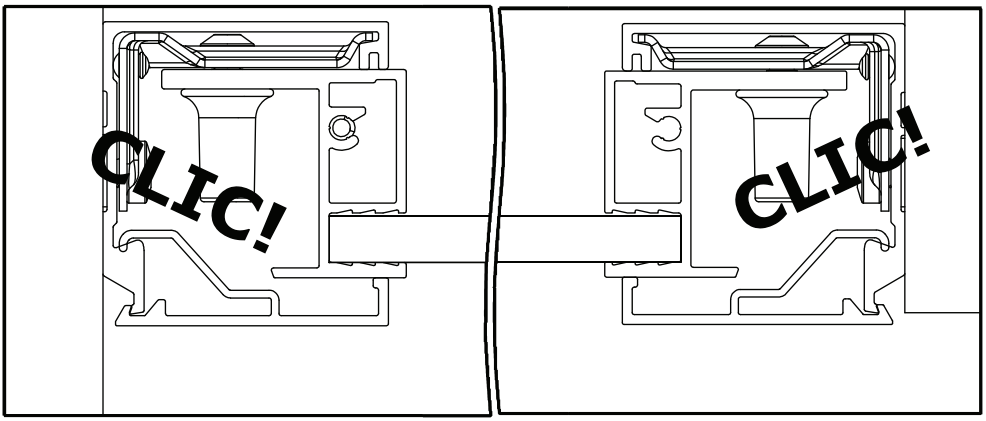
CLIC!
CLIC!

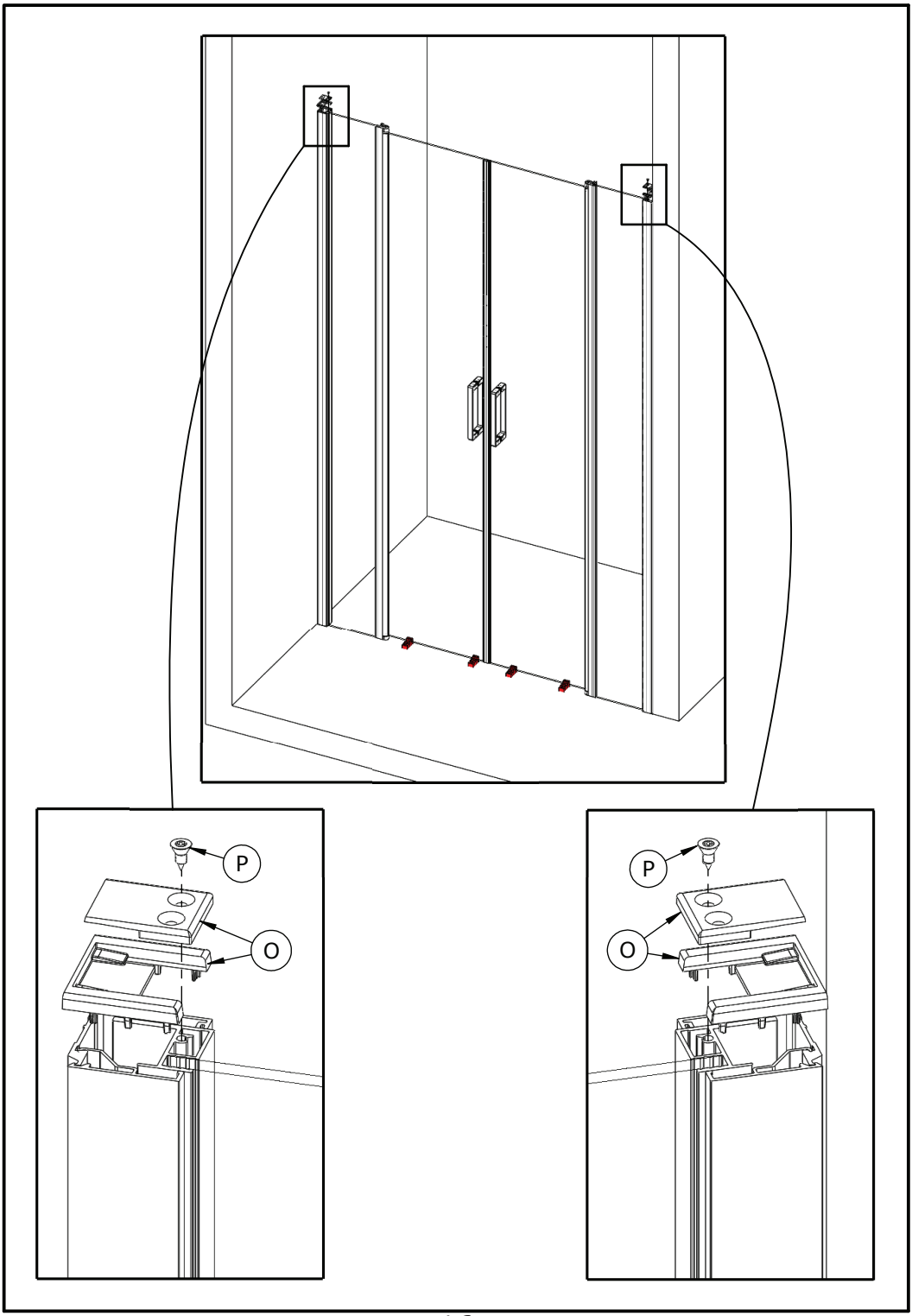
P
O
P
O

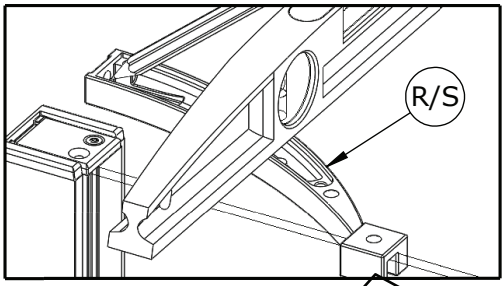
R/S

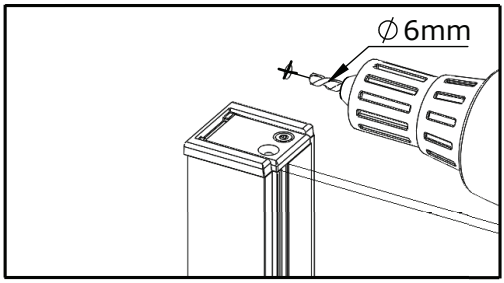
∅6mm

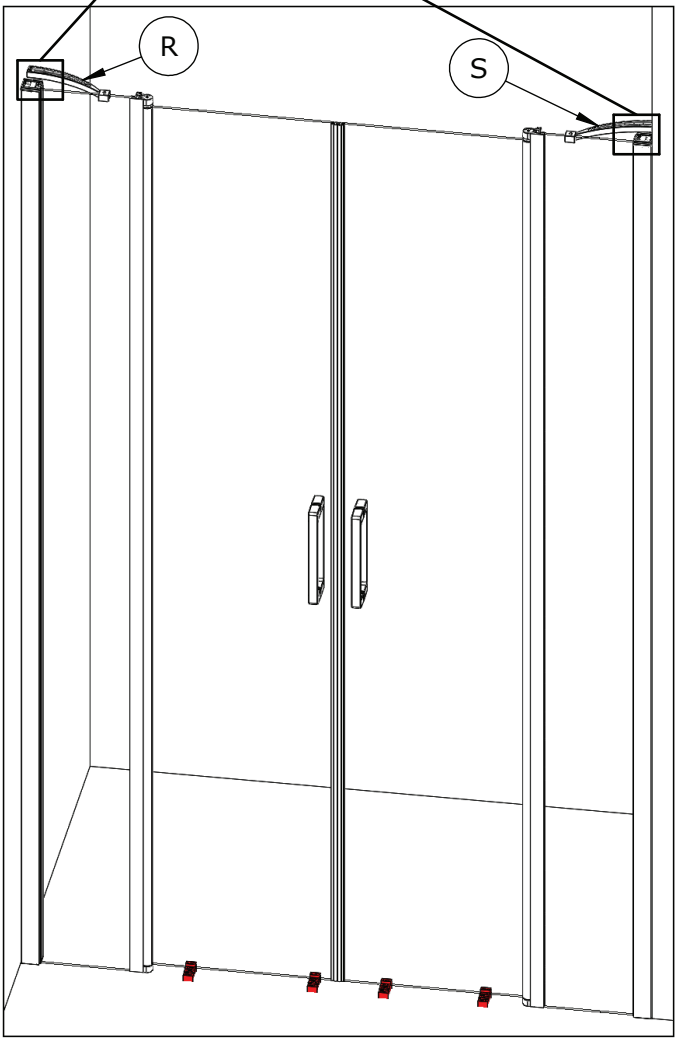
R
S

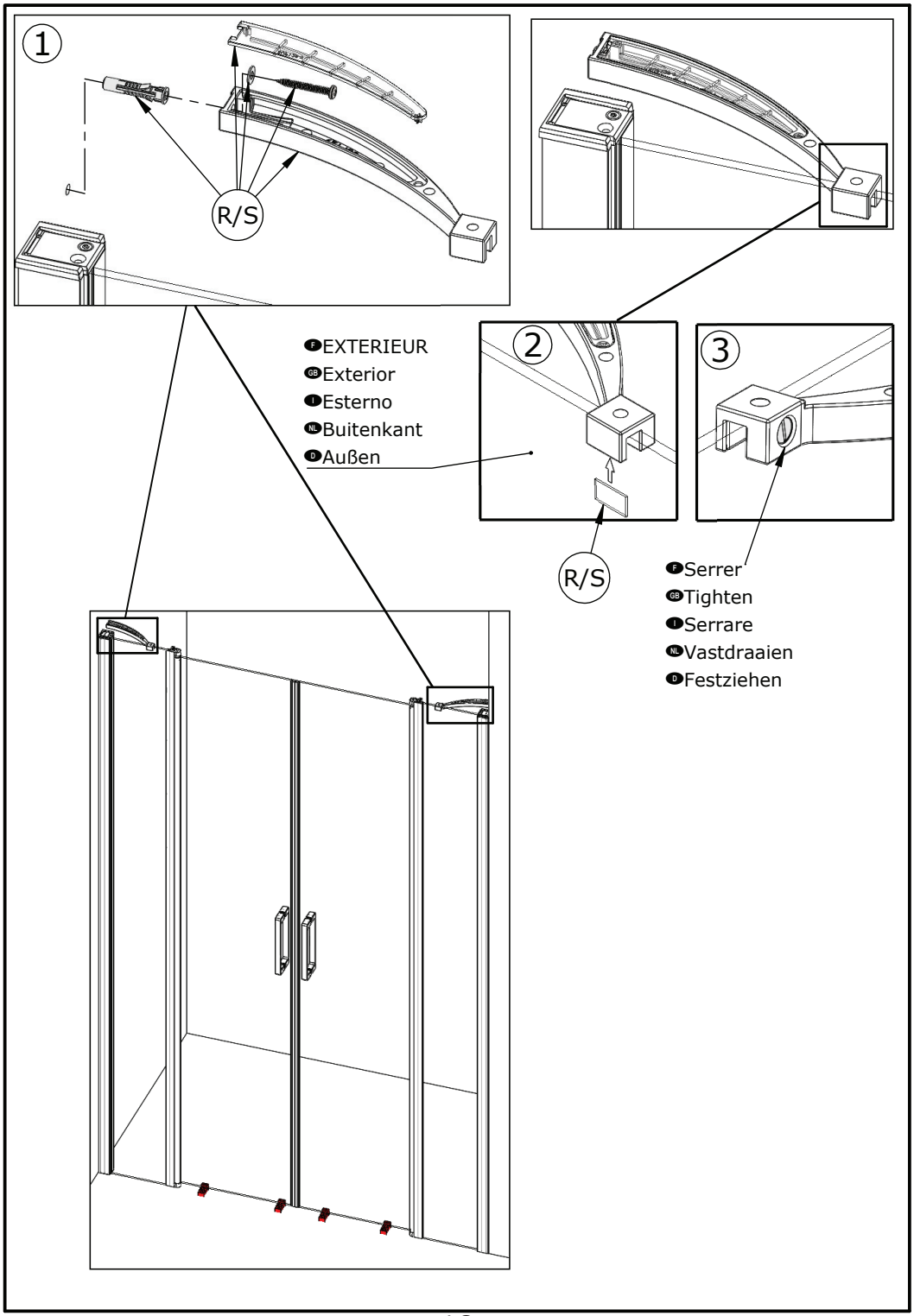
1
R/S
2
3
F EXTERIEUR
GB Exterior
I Esterno
NL Buitenkant
D Außen
R/S
F Serrer
GB Tighten
I Serrare
NL Vastdraaien
D Festziehen

F Retirer (Q) GB Remove (Q) I Togliere (Q)
NL Verwijderen (Q) D Entfernen (Q)

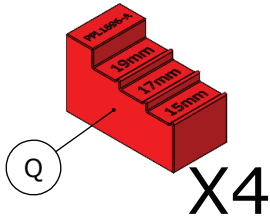

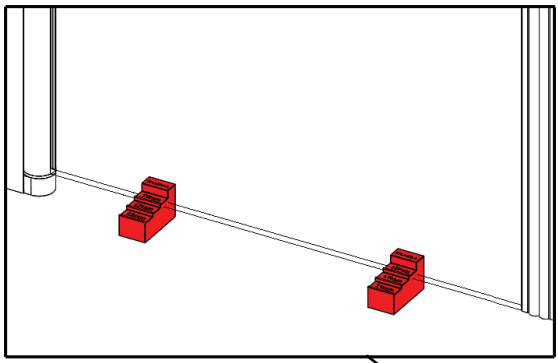

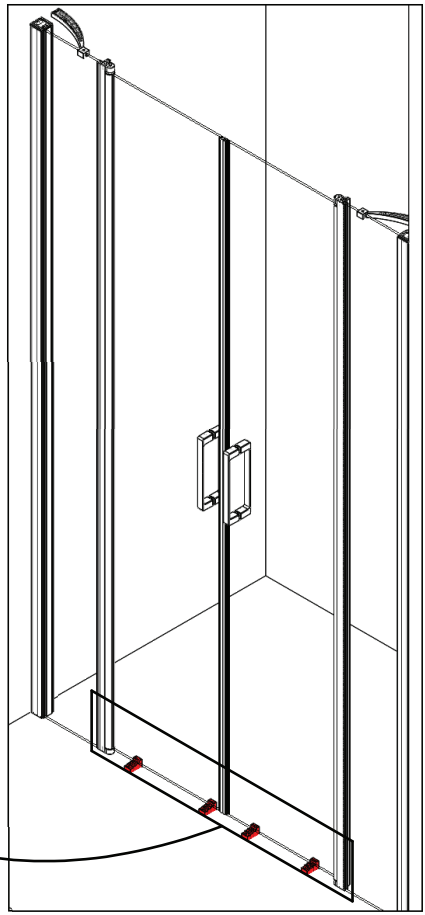

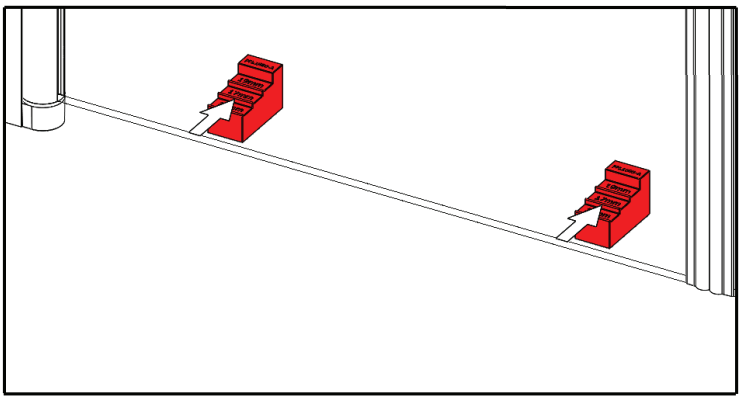

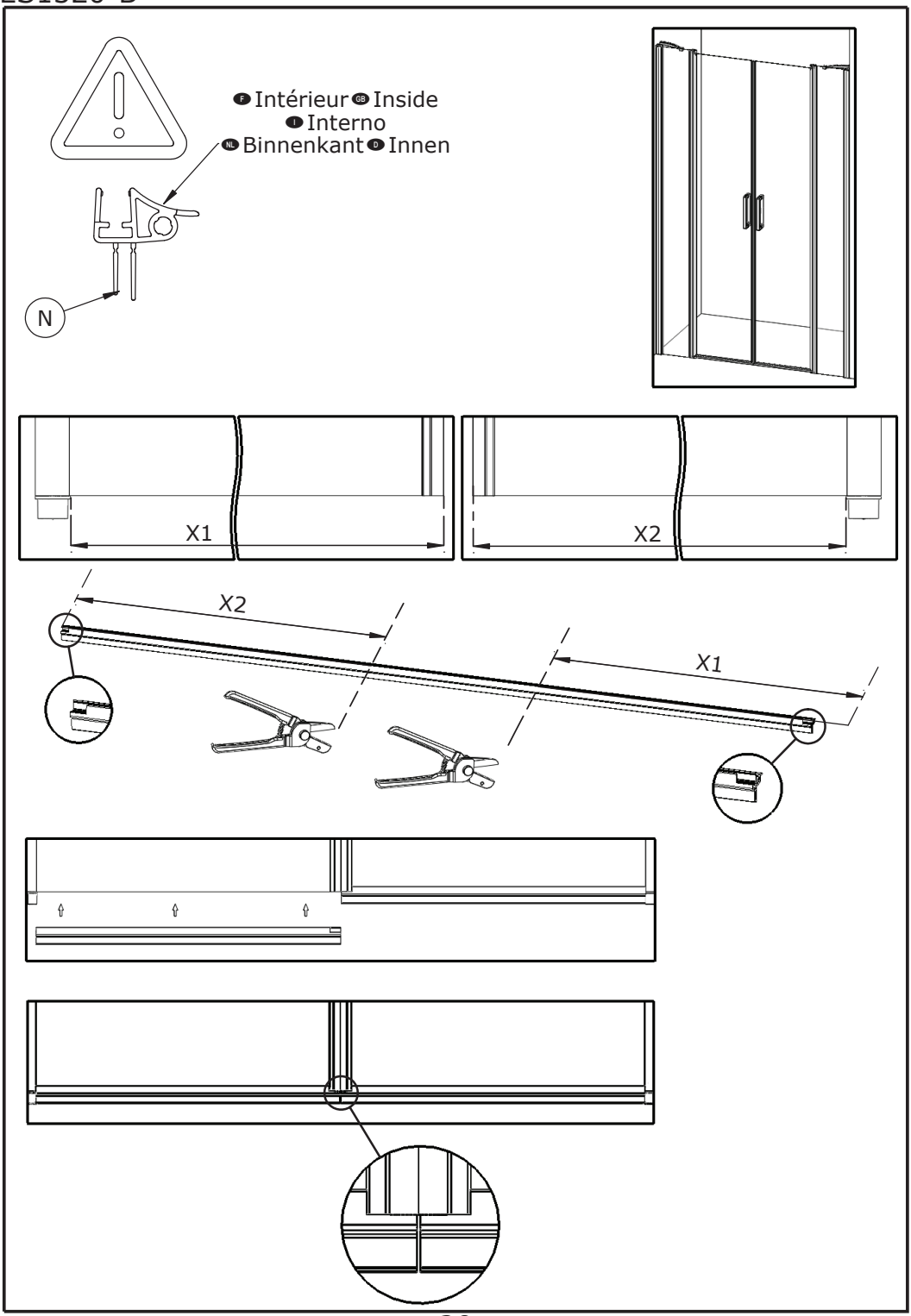
F Intérieur GB Inside
I Interno
NL Binnenkant D Innen
N
X1
X2
X2
X1

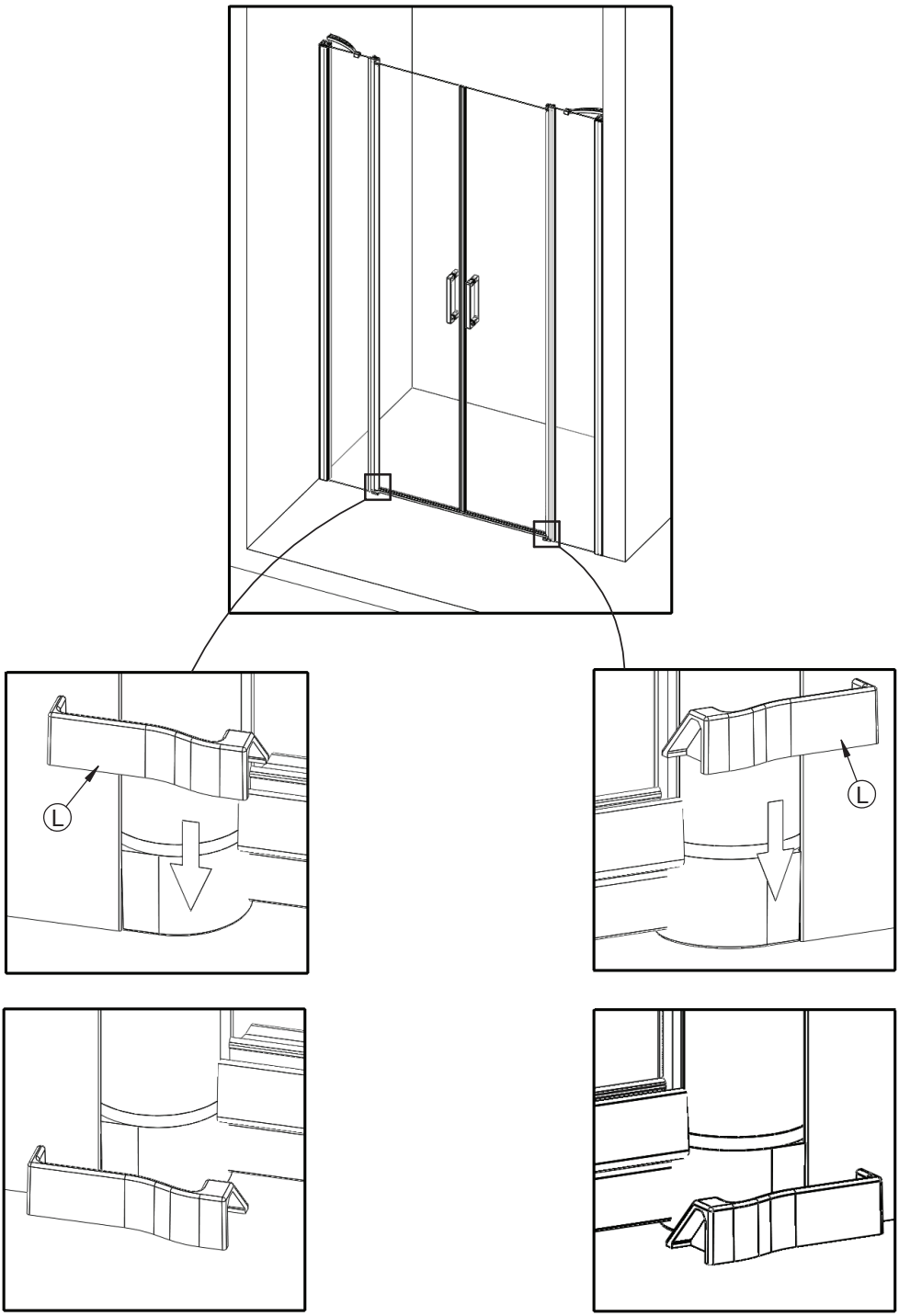
L
L

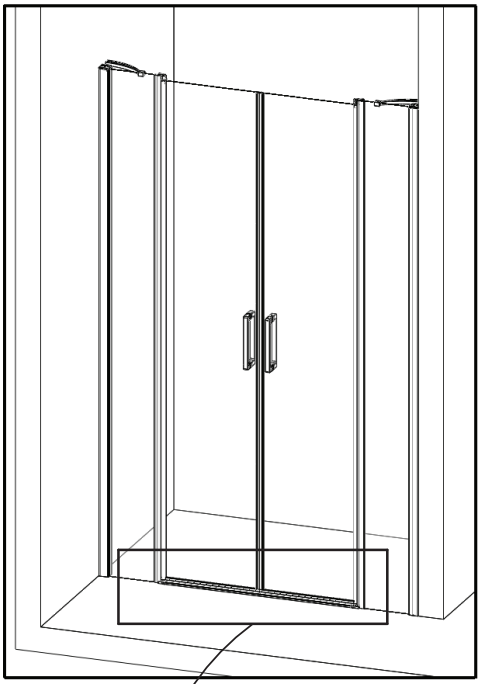

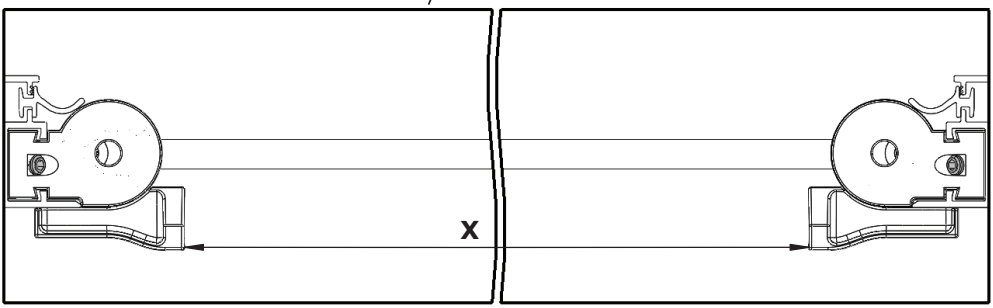
X

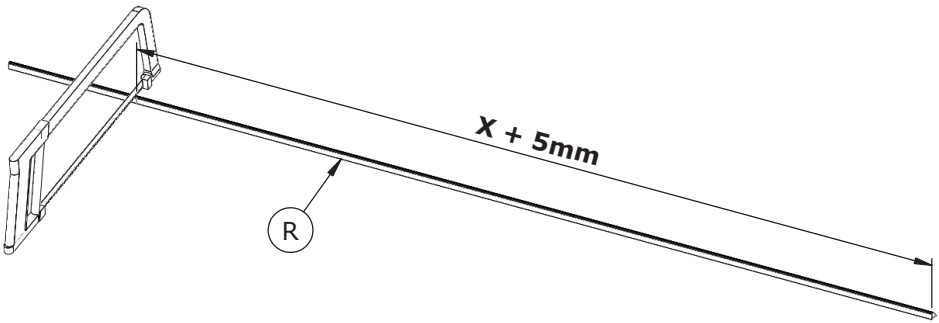
X + 5mm
R

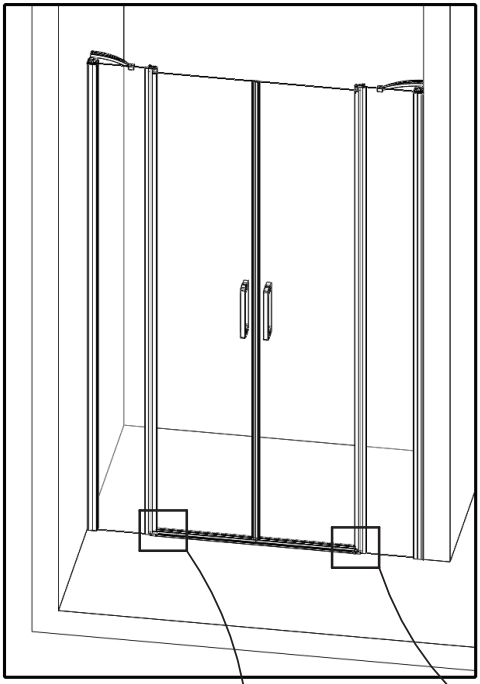

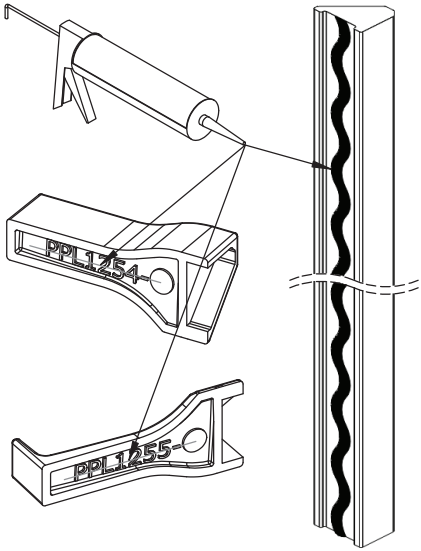
PPL1254
PPL1255

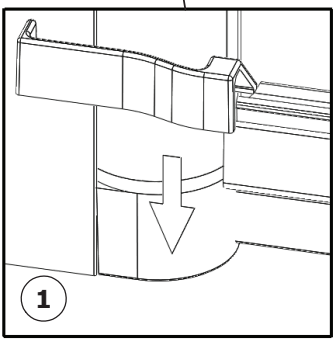
1

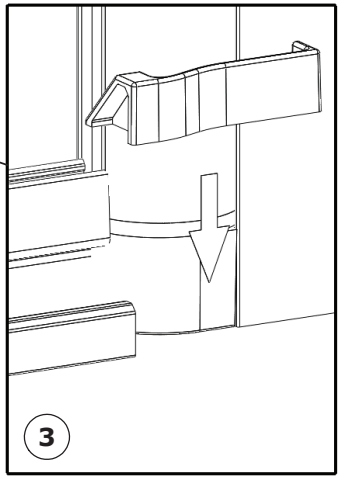
3

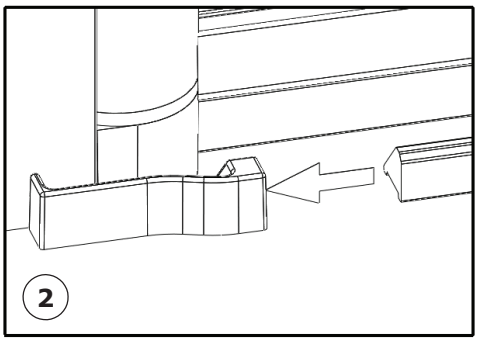
2

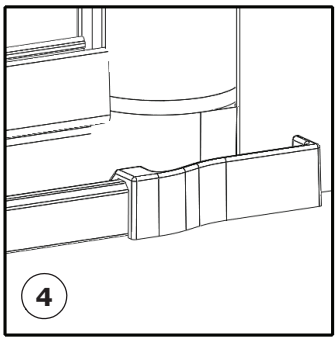
4

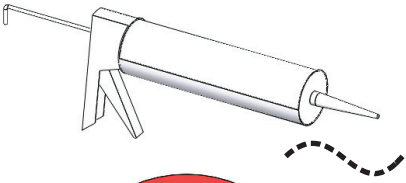

24H

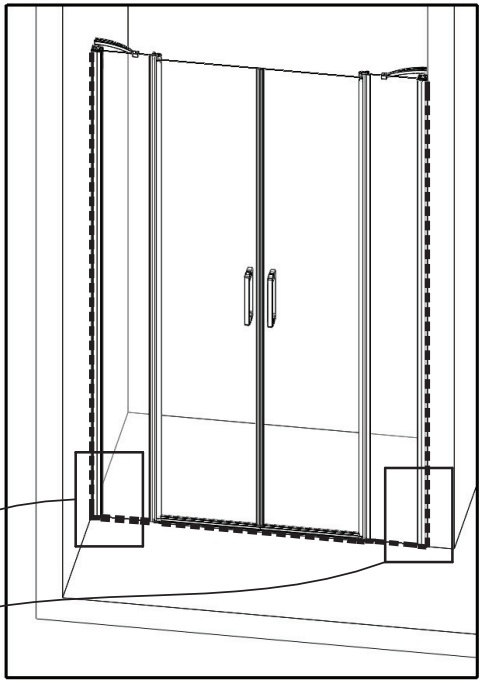

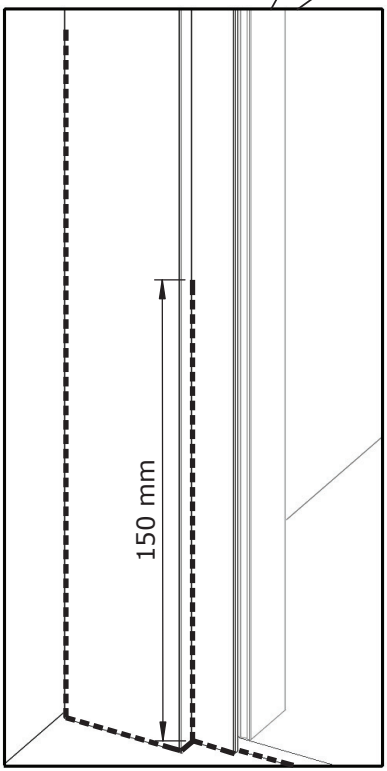

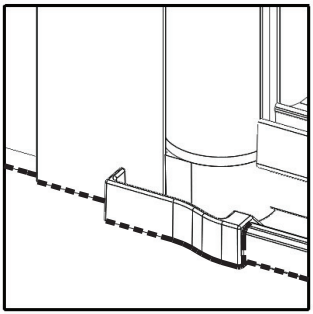

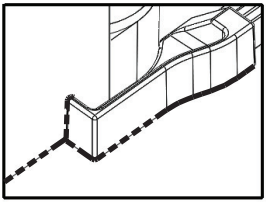

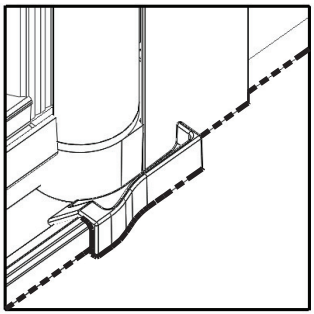

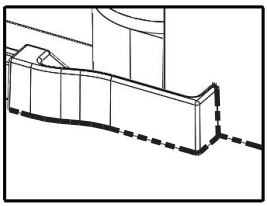

Kinedo

FR Bon de garantie — SCANNEZ MOI — http://tiny.cc/bon-de-garantie-fr	**GB** Guarantee — SCAN ME — http://tiny.cc/bon-de-garantie-gb
DE Garantiekarte — SCAN MICH — http://tiny.cc/bon-de-garantie-de	**NL** Garantievoorwaarden — SCAN MIJ — http://tiny.cc/bon-de-garantie-nl
ES Garantía — ESCANÉAME — http://tiny.cc/bon-de-garantie-es	**IT** Garanzia — SCANSIONAMI — http://tiny.cc/bon-de-garantie-it
PT Garantia — ESCANEIE-ME — http://tiny.cc/bon-de-garantie-pt	**CH** Garantiekarte — SCAN MICH — http://tiny.cc/bon-de-garantie-ch
BE Garantievoorwaarden — SCAN MIJ — http://tiny.cc/bon-de-garantie-be	**AT** Garantiekarte — SCAN MICH — http://tiny.cc/bon-de-garantie-at

Kinedo

FR Conseils d'entretien — SCANNEZ MOI — http://tiny.cc/conseils-entretien-fr	**GB** Maintenance instructions — SCAN ME — http://tiny.cc/conseils-entretien-gb
DE Wartungstipps — SCAN MICH — http://tiny.cc/conseils-entretien-de	**NL** Onderhoudstips — SCAN MIJ — http://tiny.cc/conseils-entretien-nl
ES Consejos de mantenimiento — ESCANÉAME — http://tiny.cc/conseils-entretien-es	**IT** Consigli per la manutenzione — SCANSIONAMI — http://tiny.cc/conseils-entretien-it
PT Dicas de manutenção — ESCANEIE-ME — http://tiny.cc/conseils-entretien-pt	**CH** Wartungstipps — SCAN MICH — http://tiny.cc/conseils-entretien-ch
BE Onderhoudstips — SCAN MIJ — http://tiny.cc/conseils-entretien-be	**AT** Wartungstipps — SCAN MICH — http://tiny.cc/conseils-entretien-at

AQUAPRODUCTION, Site industriel,
F - 44680 Chaumes-en-Retz

18

EN 14428

Paroi de douche, fabriquée en verre de silicate
sodo-calcique de sécurité trempé thermiquement

Aptitude au nettoyage :	réussite
Résistance à l'impact/propriétés de fragmentation :	réussite
Durabilité :	réussite

SERVICE APRÈS-VENTE
AFTER-SALES SERVICE

FRANCE
+33 (0)2 40 21 29 45

UK
+44 (0)20 8842 0033

IRELAND
+353 04697 33102

DEUTSCHLAND
+49 (0) 6074 / 30928 0

ITALIA
+39 02 30559420

ÖSTEREICH
+43 1 710 60 70

SUISSE/SCHWEIZ
+41 (0)32 631 04 74

ESPAÑA
+34 93 544 60 76

NEDERLAND
+31 475 487 100

BELGIQUE/BELGIË
+31 475 487 100

РОССИЯ
+7 495 258-29-51

PORTUGAL
+351 219 112 785