Spare Parts / Ersatzteile / Pièces de recharge / Pezzi di Ricambio / Piezas de requesto / Parte de reposição / Reserveonderdelen / Reservdelar / Reservedeler / Varaosat / Vraosat / Varahlutir / Ανταλλακτικά / Yedek Parçalar / Náhradní díly / Náhradné diely / Nadomestni deli / Резервни части / Запчасти / Części Zapasowe / Piese de schimb / Rendelhető alkatrészek / Запасні частини / Reservni delovi / Резервни делови / Резервни делови / Atsarginių dalių / Tellitavad varuosad / Rezervju daļu

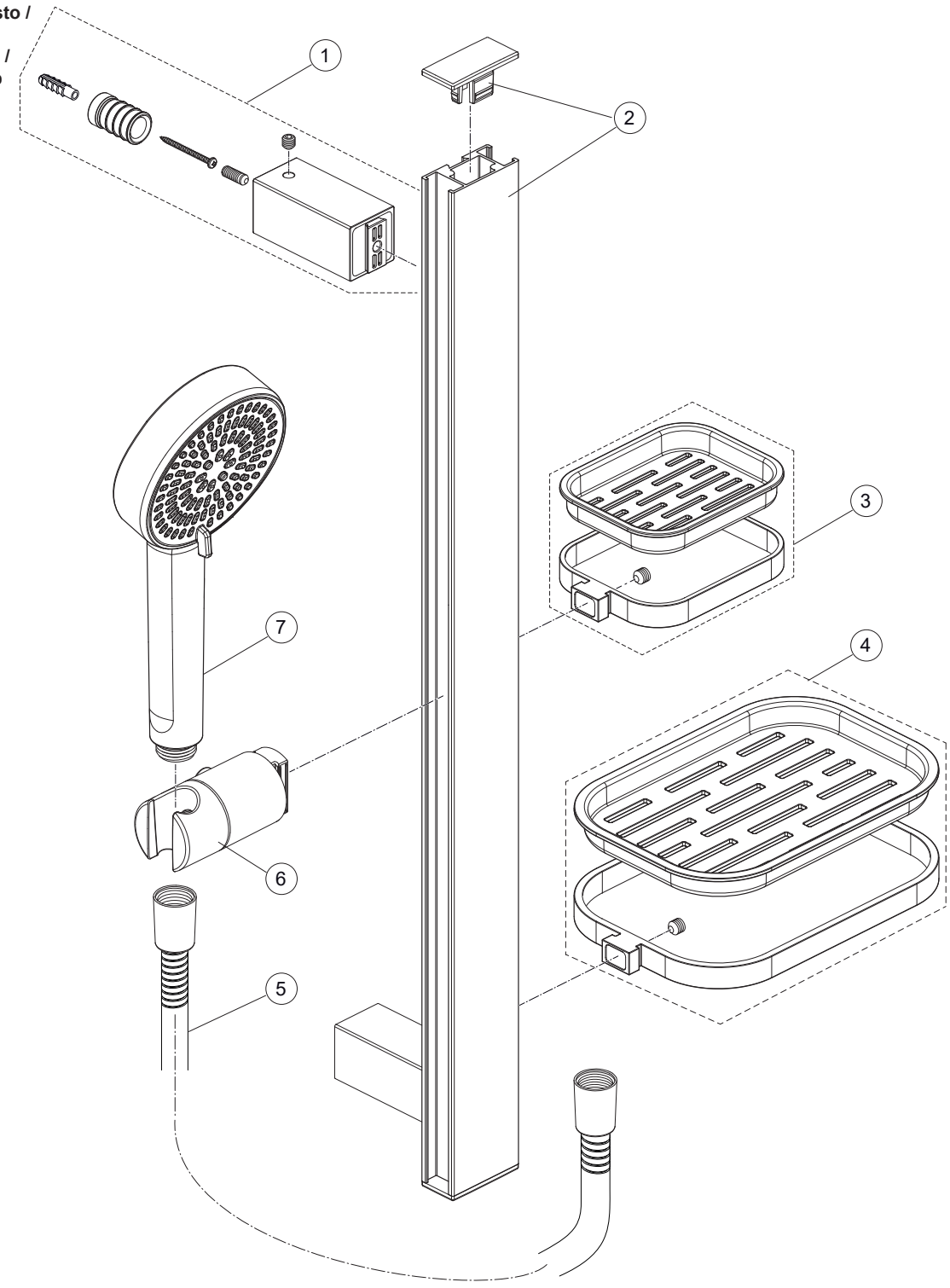

XX = XG, SI, RO

Pos.	Part No.
1	A 861 630 XX
2	A 861 657 XX
3	A 861 632 XX
4	A 861 631 XX
5	BE 175 XX
6	A 861 629 XX
7	BD 580 XX

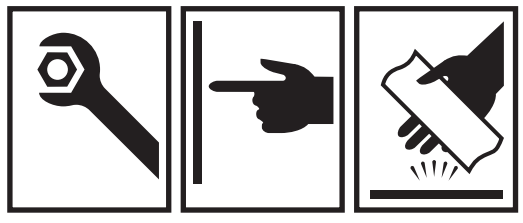

Ideal Standard

IDEALRAIN ALU +

BD 586 ..

1122 / A 869 048

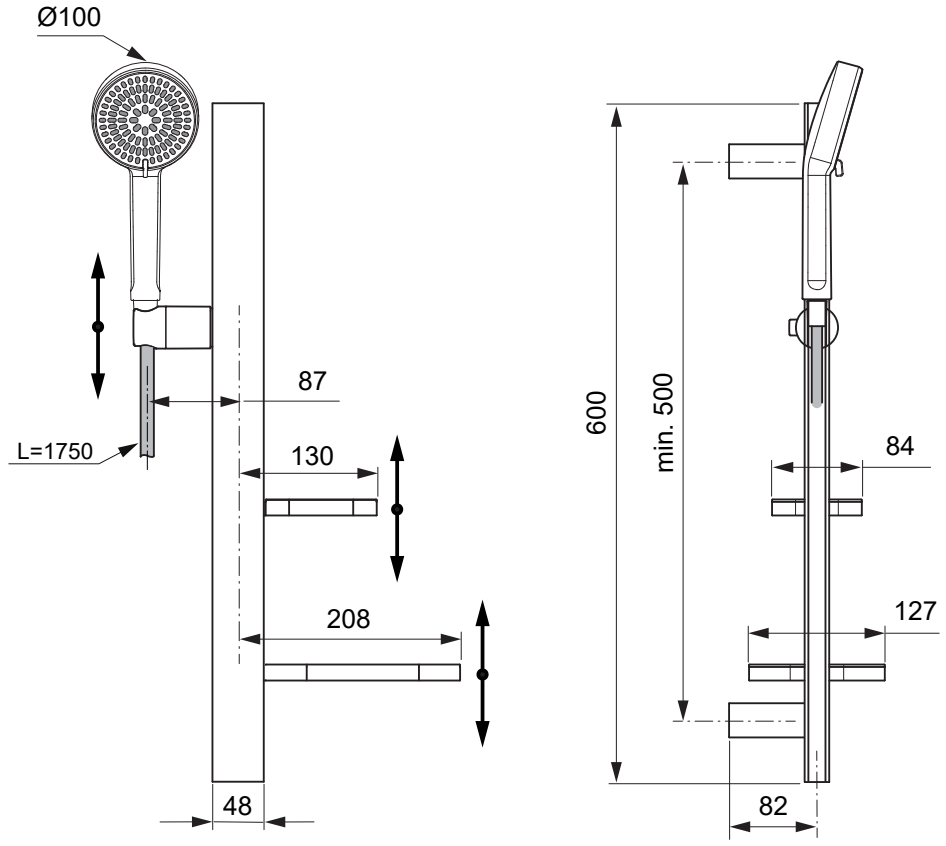

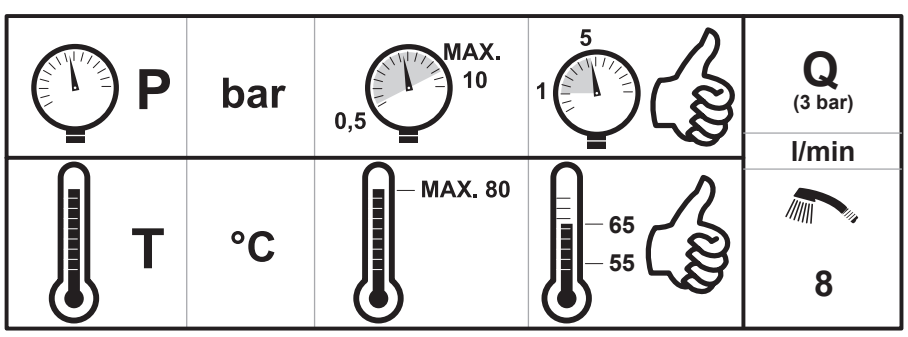

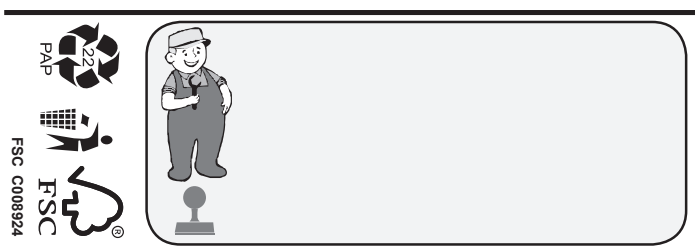

Ideal Standard International NV
Corporate Village - Gent Building
Da Vincilaan 2
1935 Zaventem
Belgium

www.idealstandardinternational.com

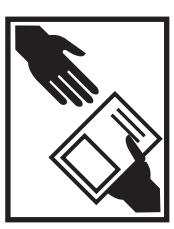

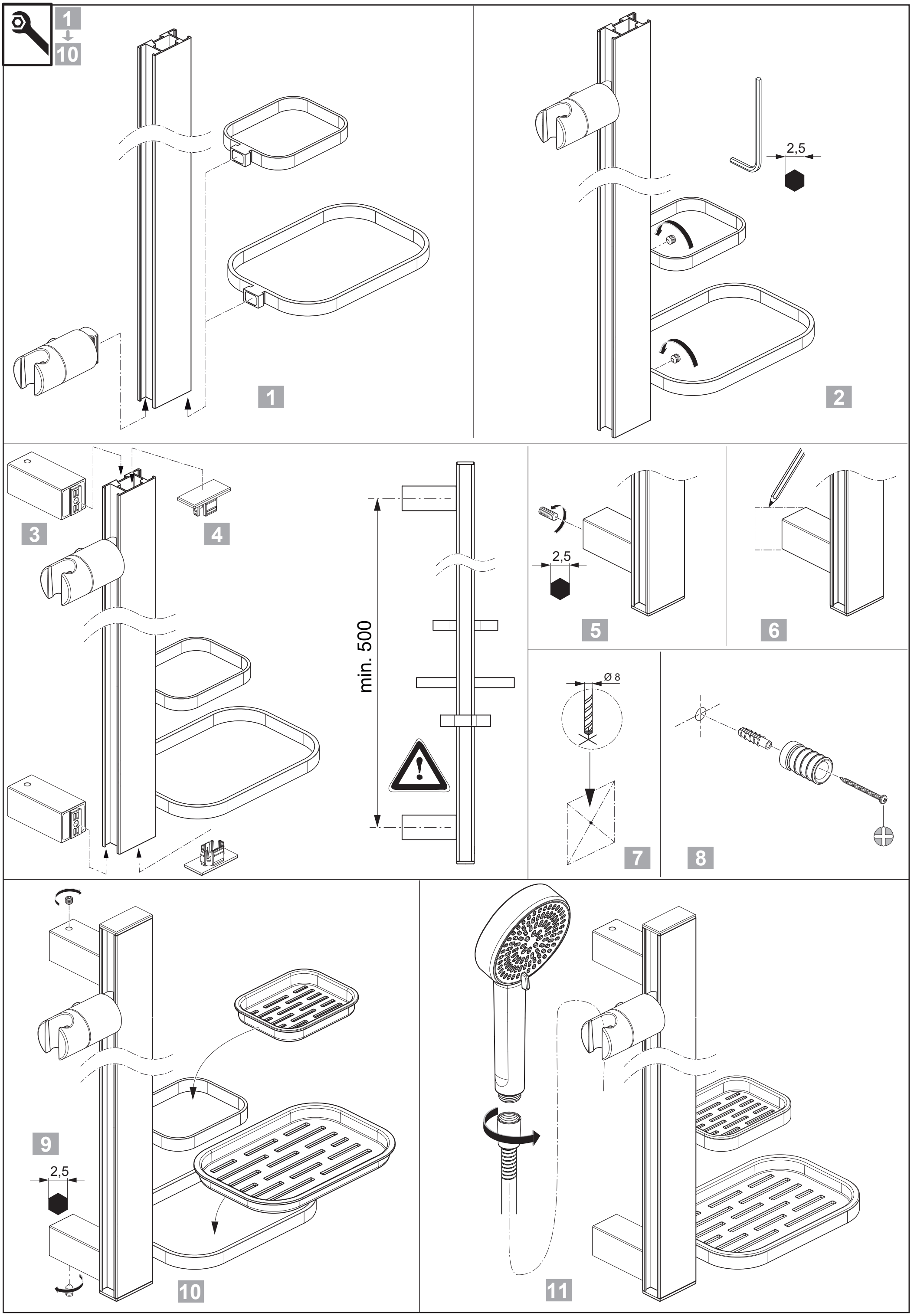
1
10
1
2,5
2
3
4
min. 500
2,5
5
6
Ø 8
7
8
9
2,5
10
11