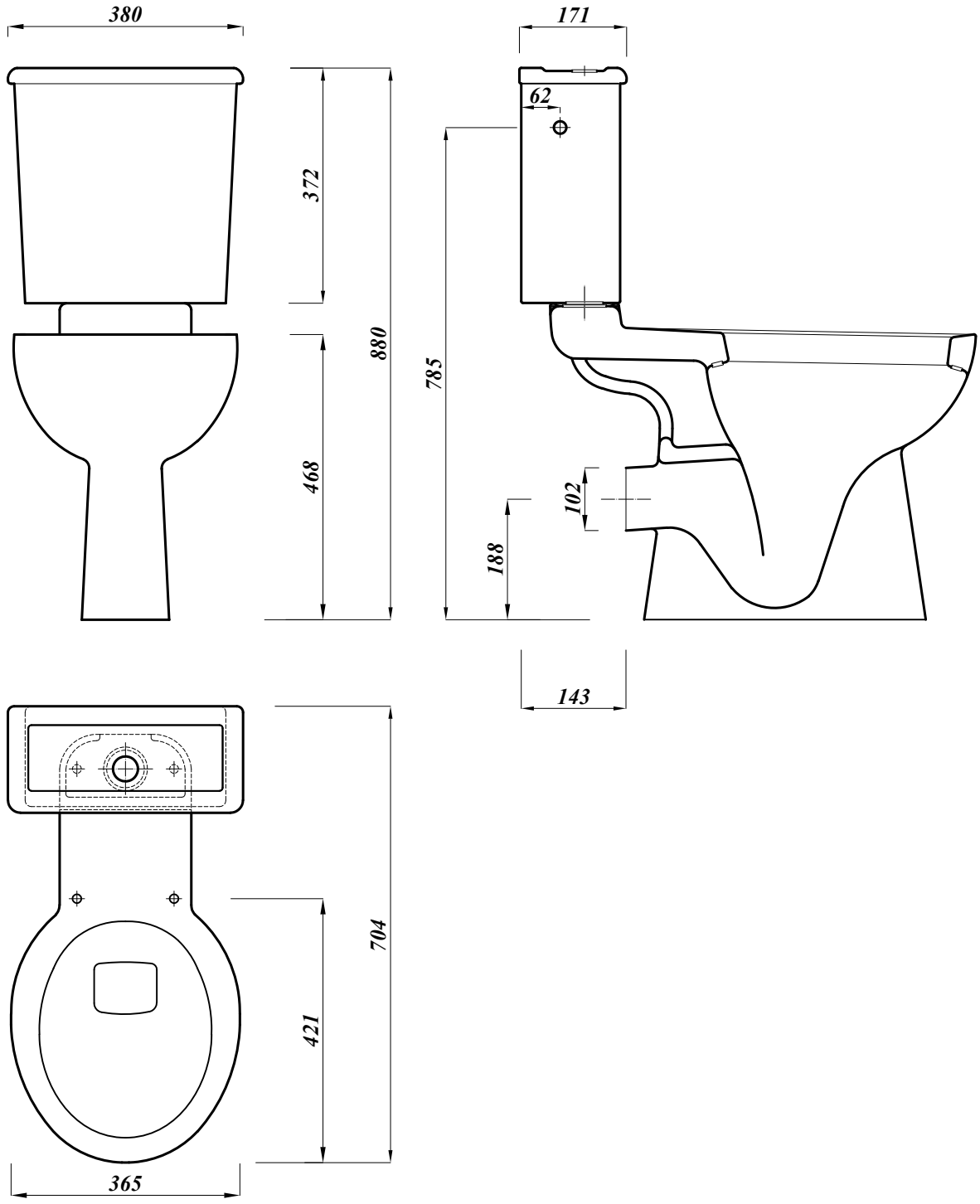
380
171
62
372
880
468
785
102
188
143
704
421
365