F

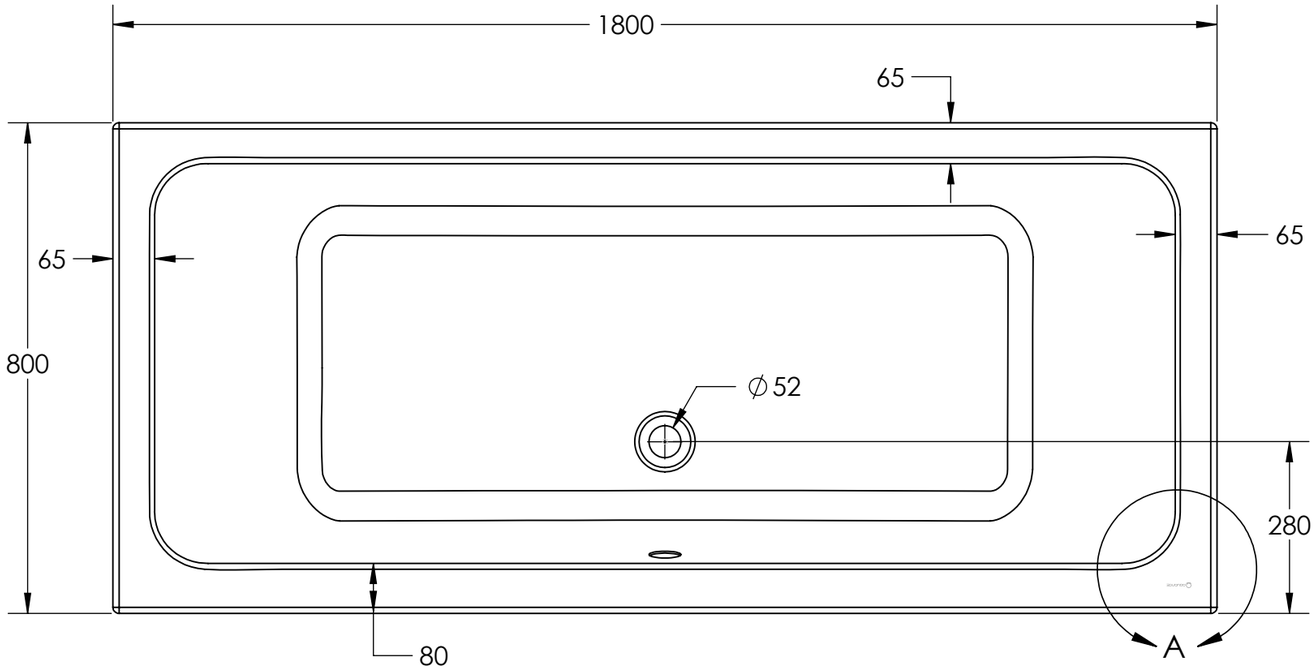
1800
65
65
65
800
∅ 52
280
80
A

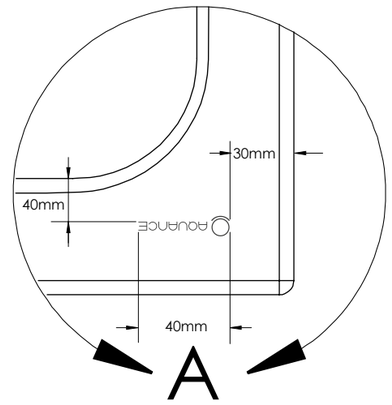
30mm
40mm
40mm
A

DETAIL: A

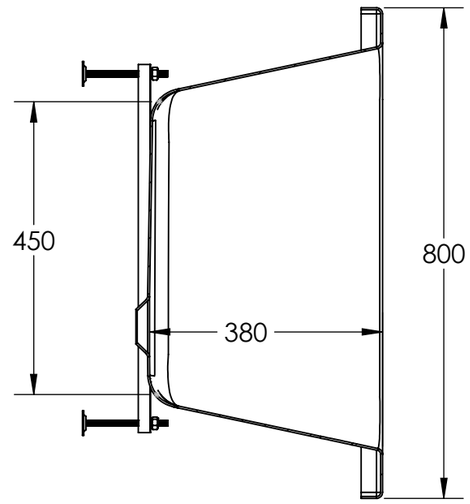
450
800
380

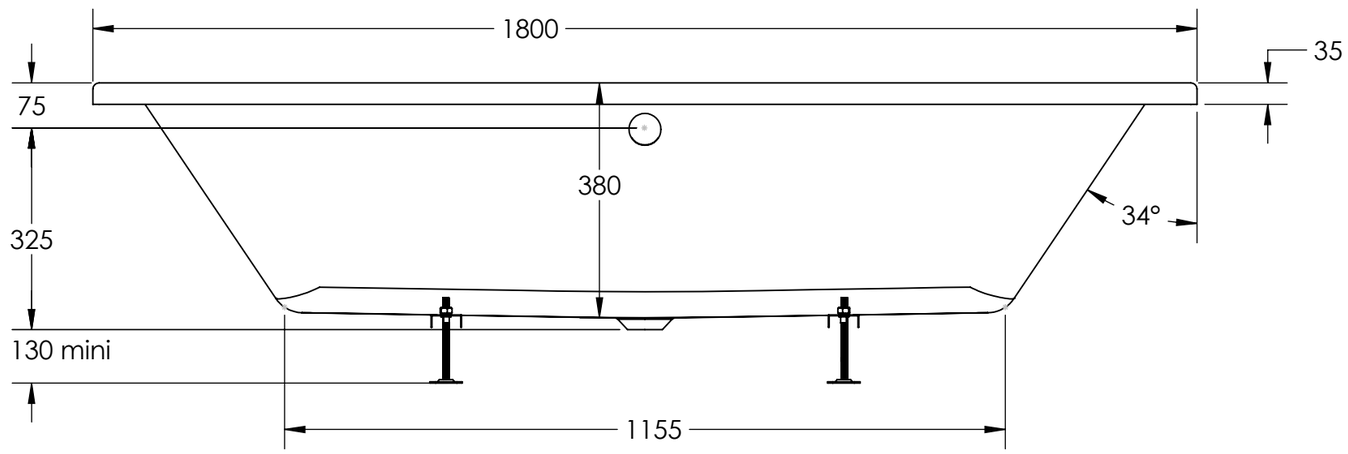
1800
35
75
380
34°
325
130 mini
1155