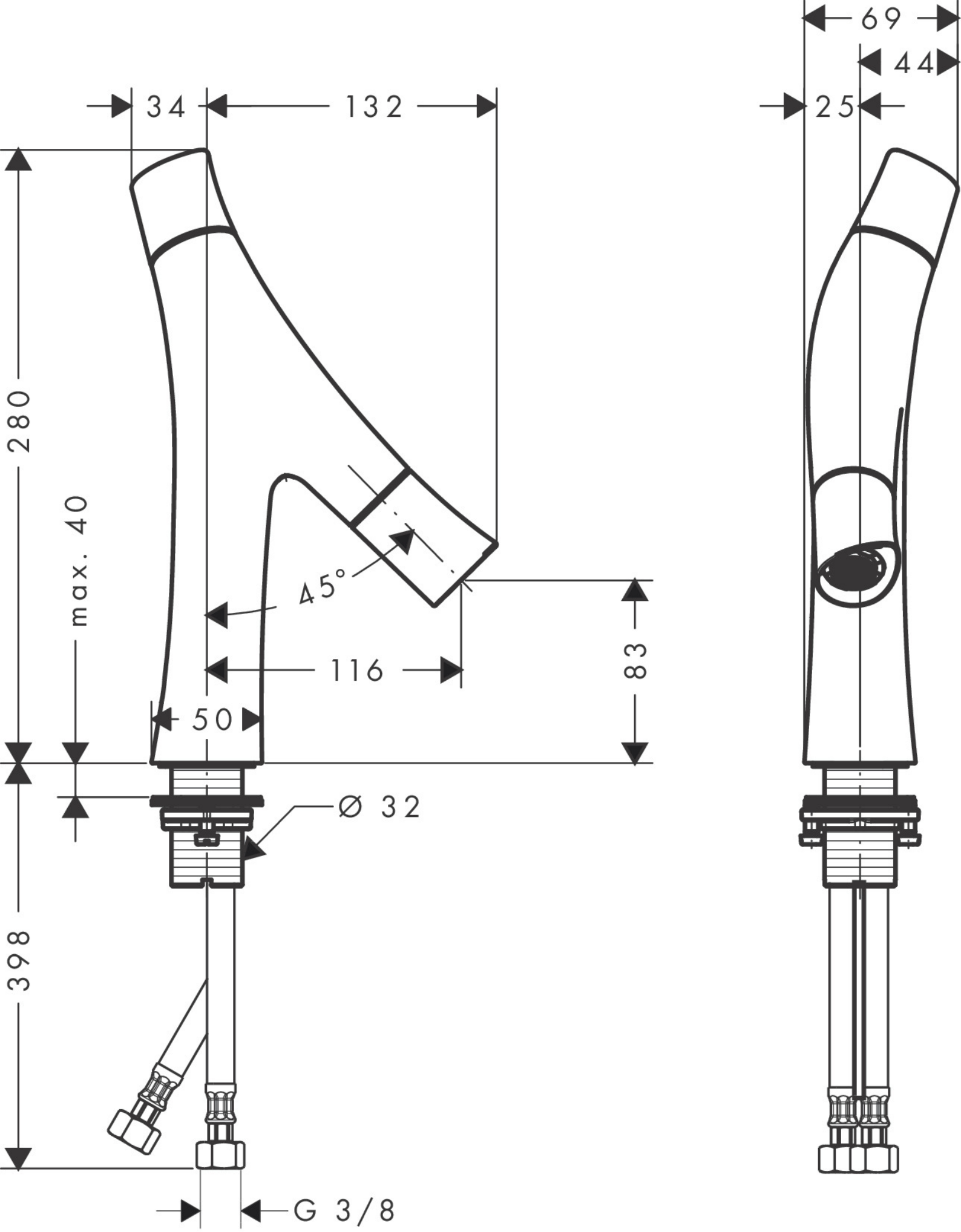
34
132
69
44
25
280
max. 40
45°
116
83
50
Ø 32
398
G 3/8