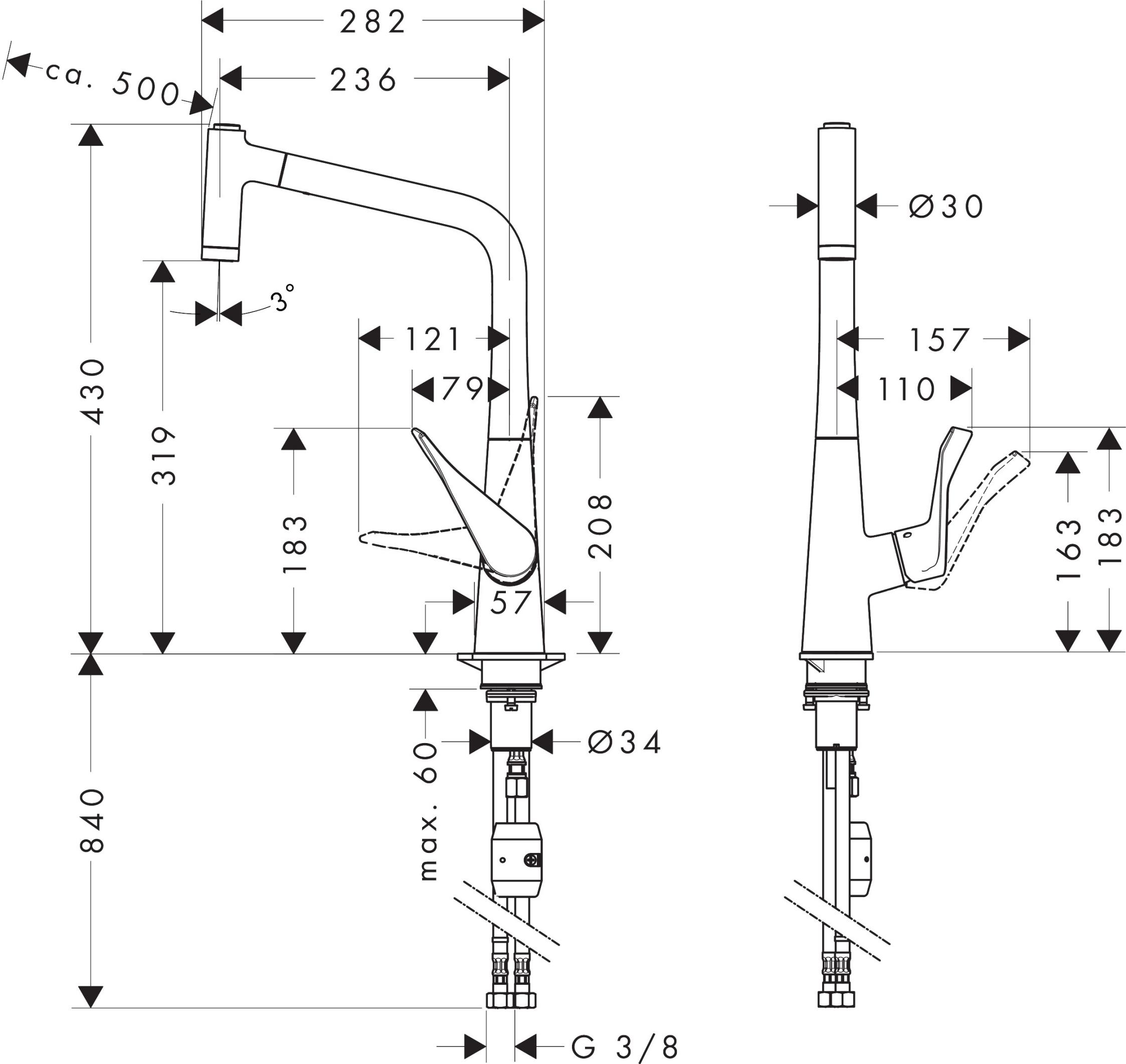
282
236
ca. 500
3°
121
79
430
319
183
208
57
840
max. 60
Ø34
G 3/8
Ø30
157
110
163
183