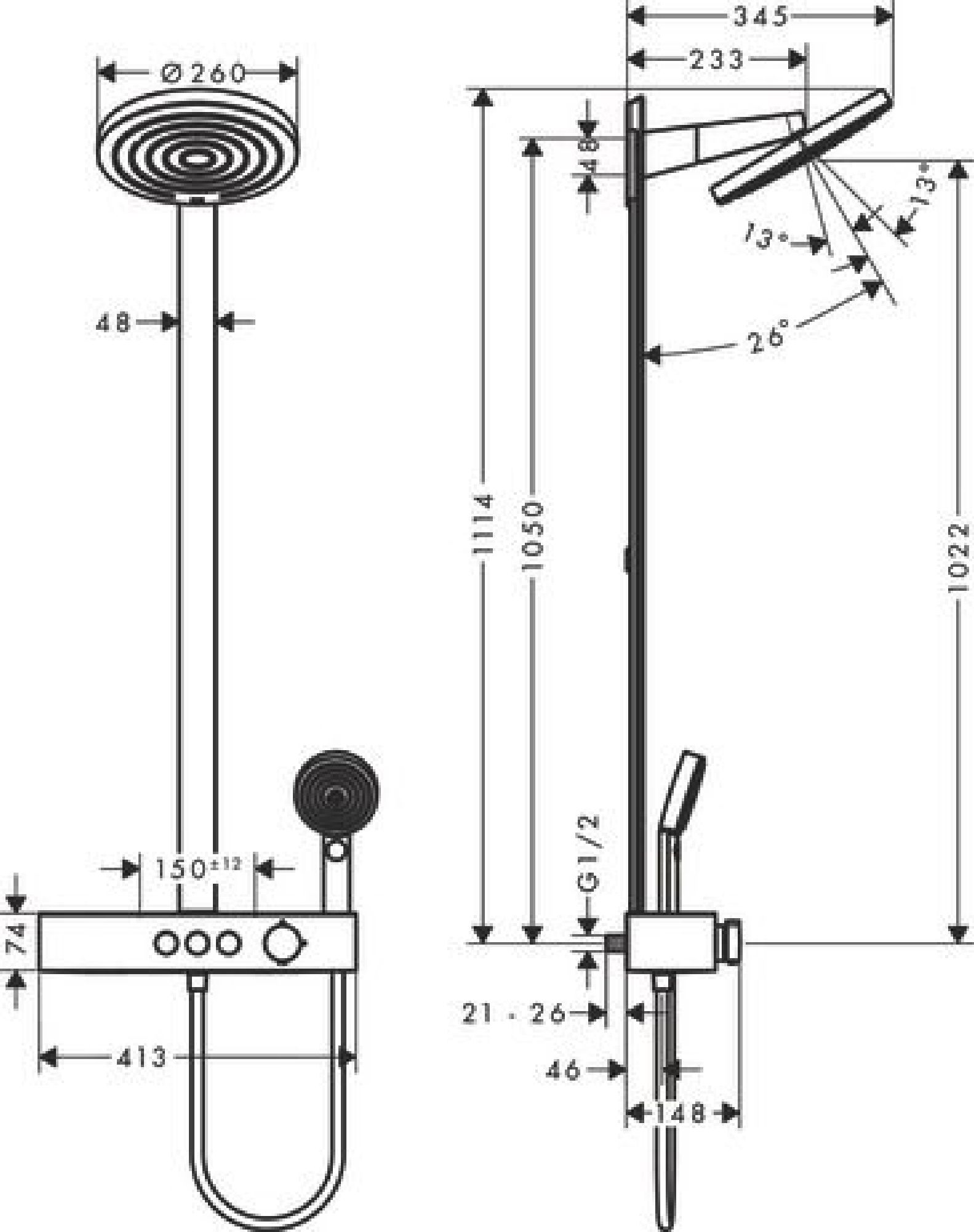
Ø 260
48
150±12
74
413
345
233
48
13°
13°
26°
1114
1050
1022
G1/2
21 - 26
46
148