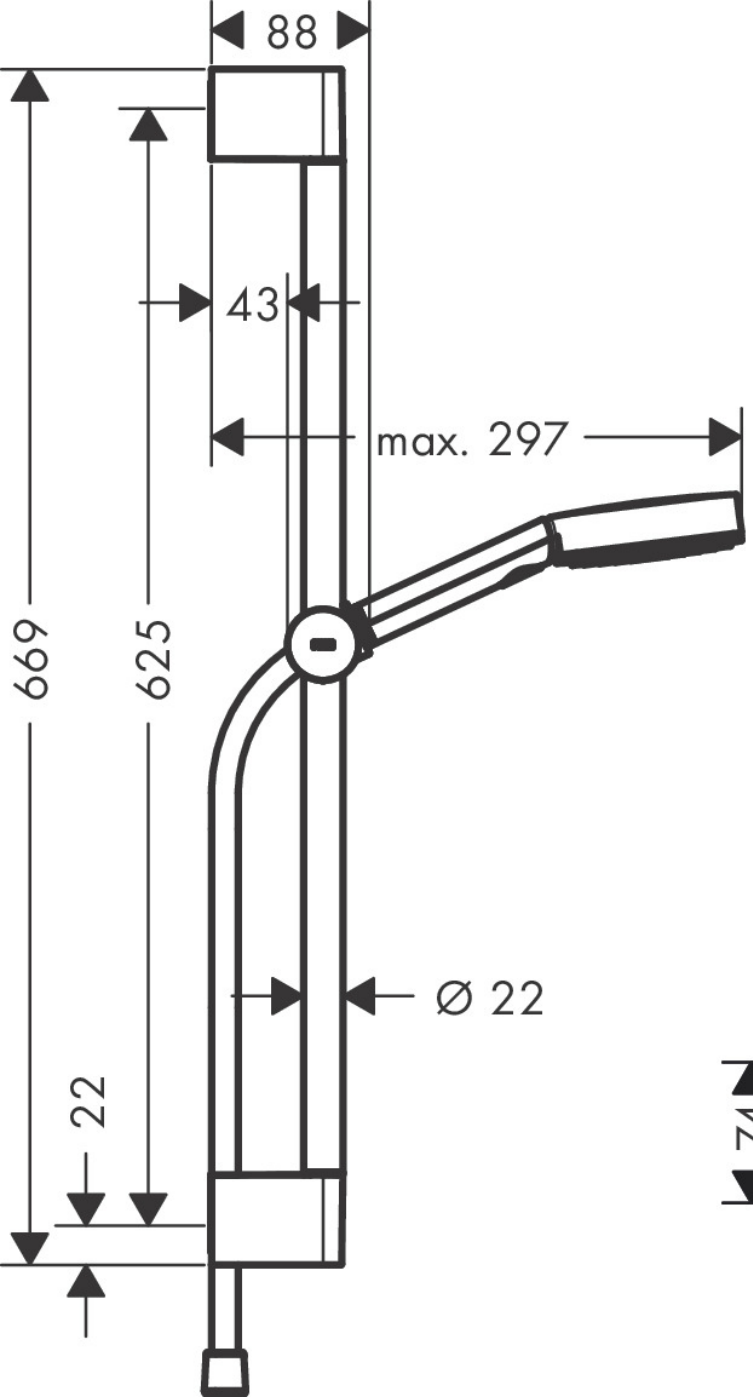
88
43
max. 297
669
625
Ø 22
22

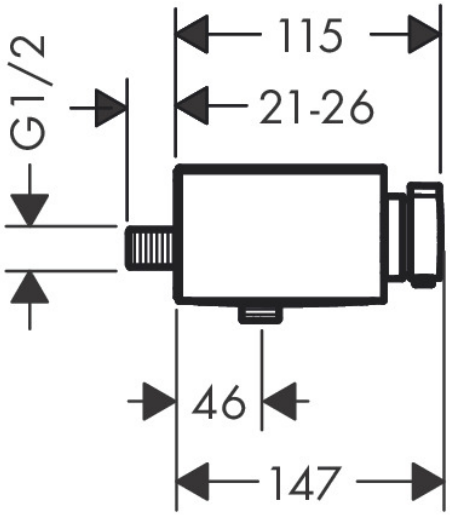
115
21-26
G1/2
46
147

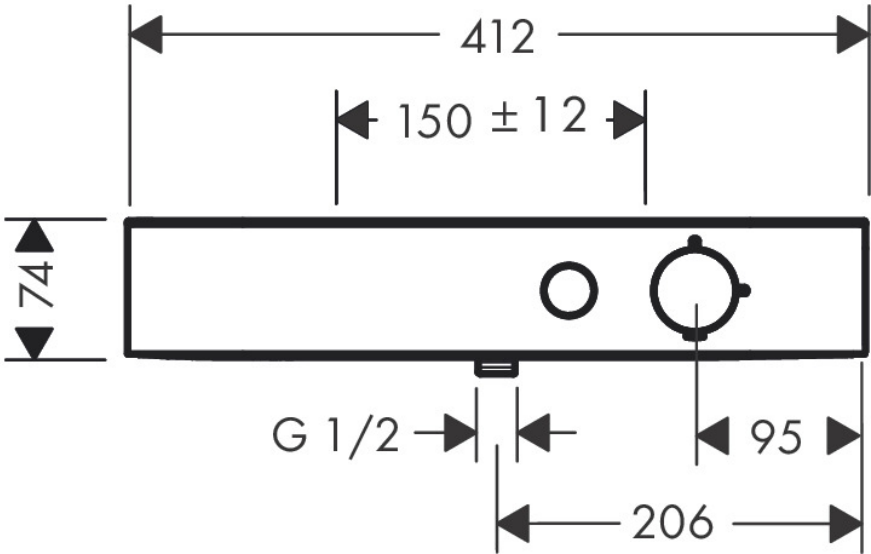
412
150 ± 12
74
G 1/2
95
206