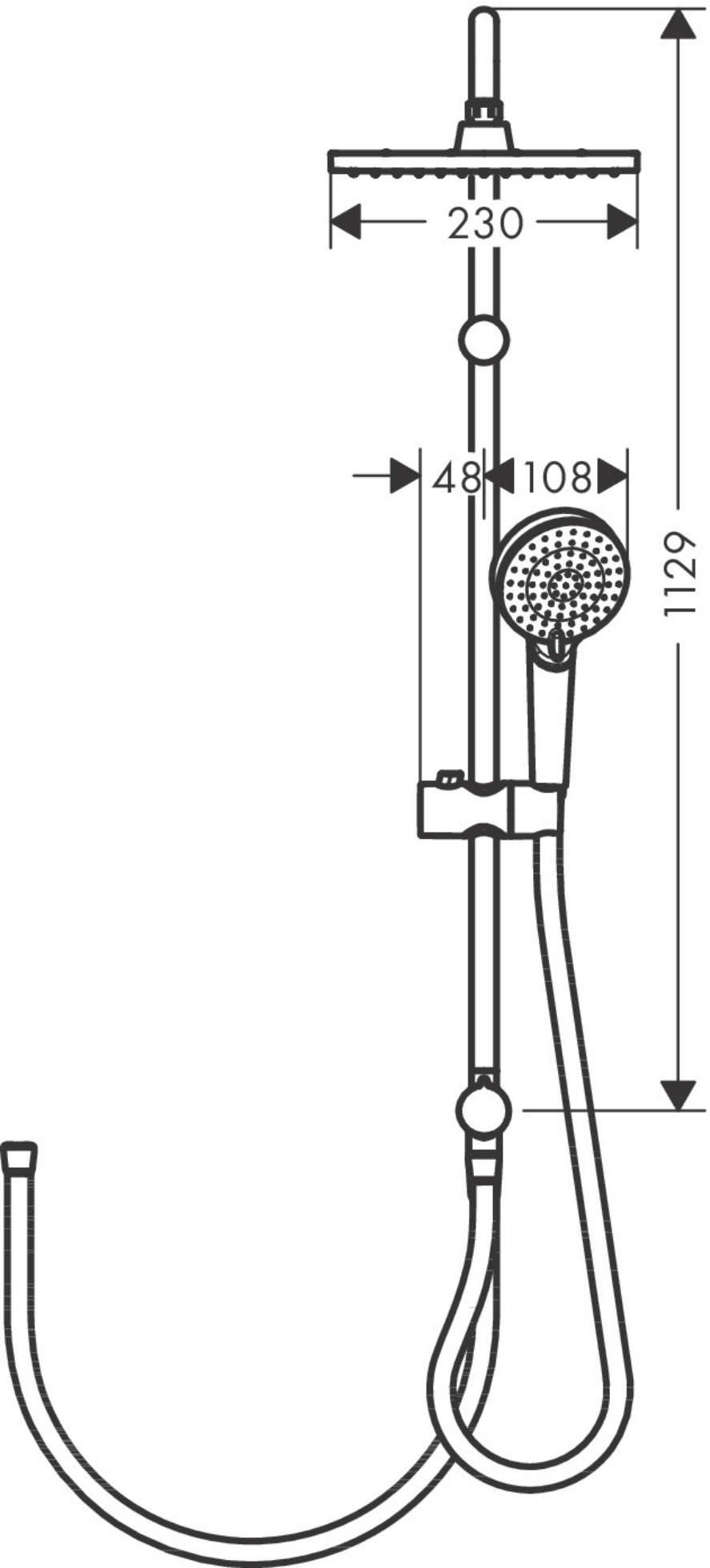
230
48
108
1129

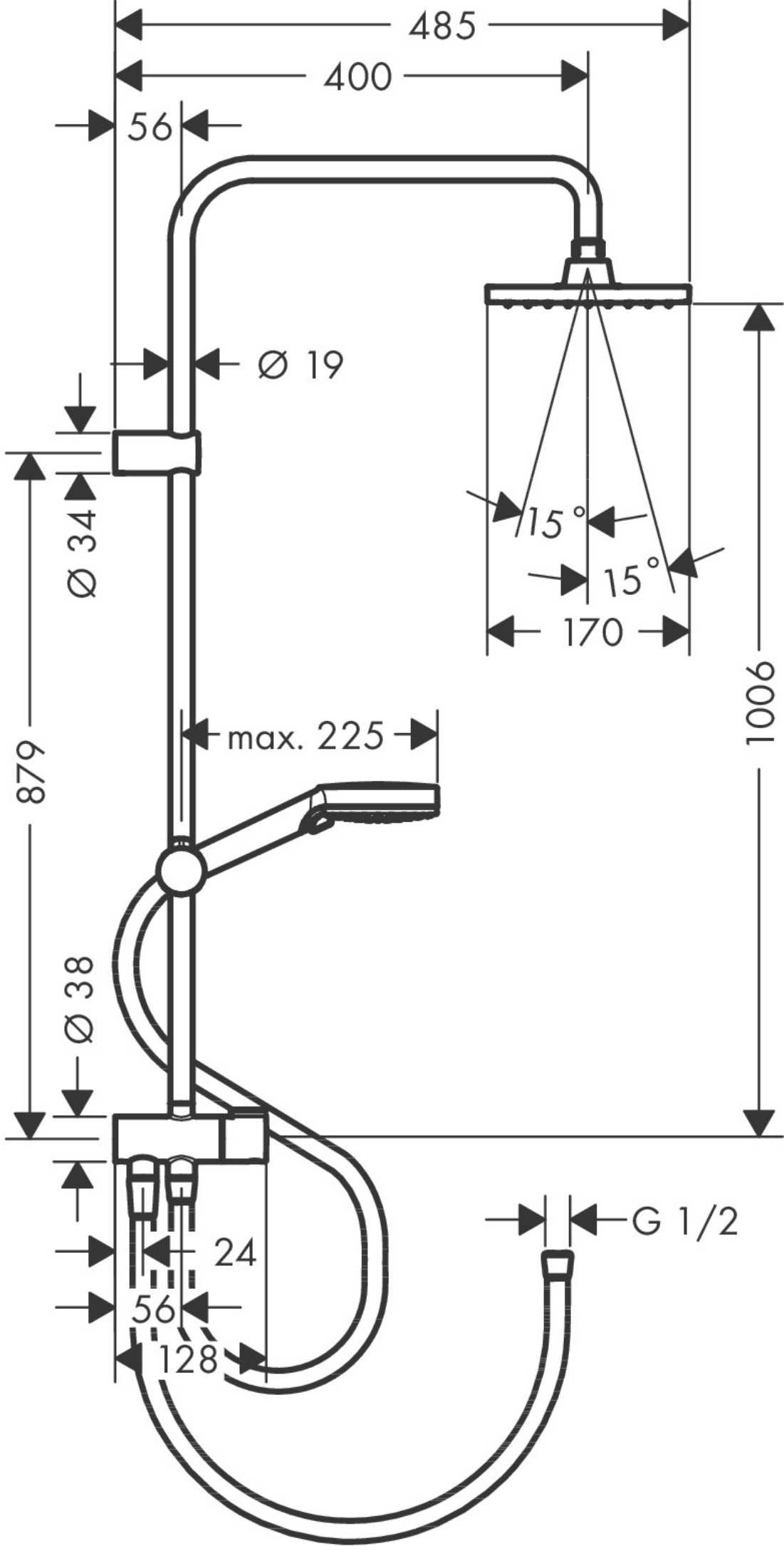
485
400
56
Ø 19
Ø 34
15 °
15 °
170
1006
879
max. 225
Ø 38
G 1/2
24
56
128