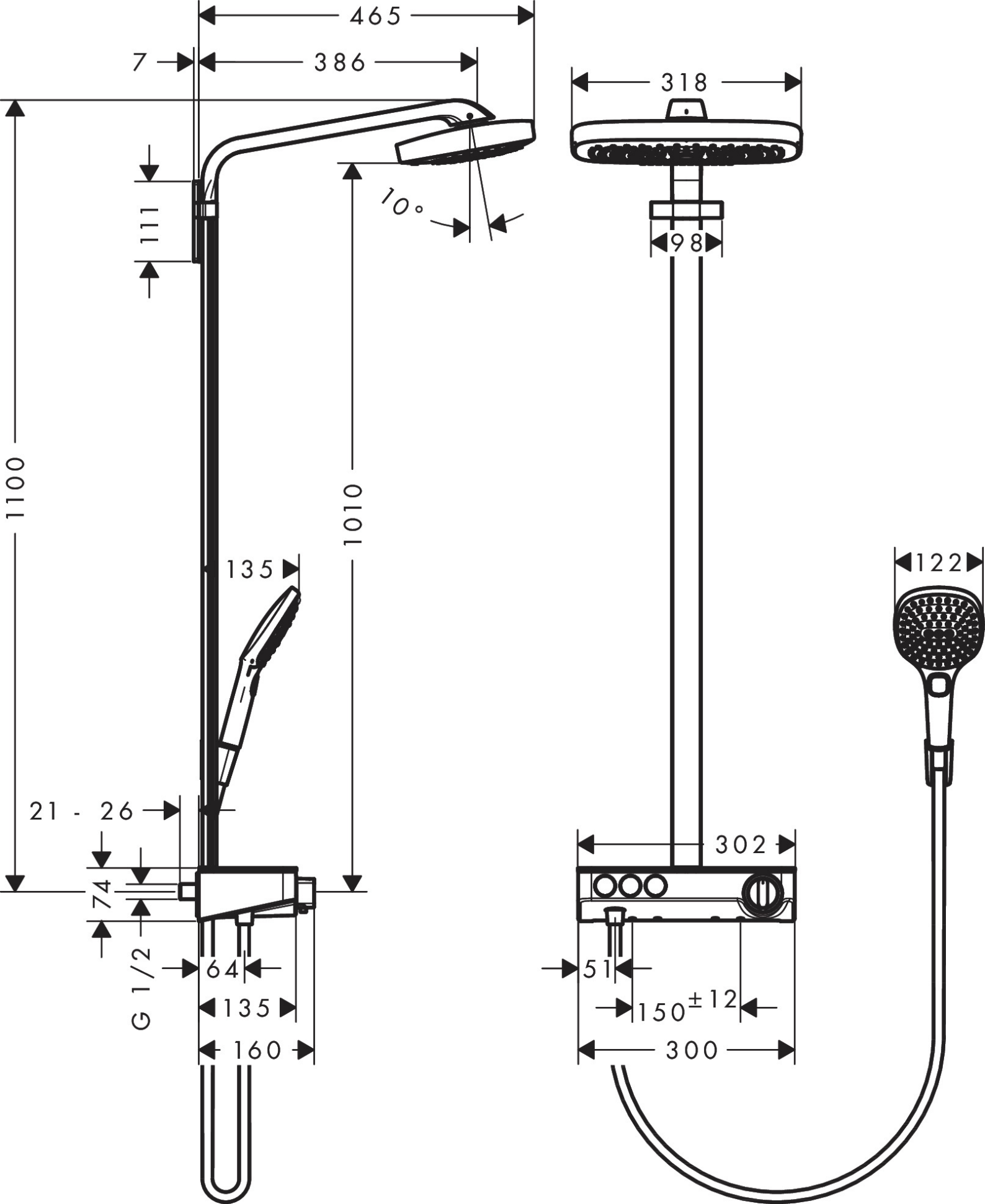
465
7
386
318
111
10°
98
1100
1010
135
122
21 - 26
302
74
G 1/2
64
51
150±12
135
300
160