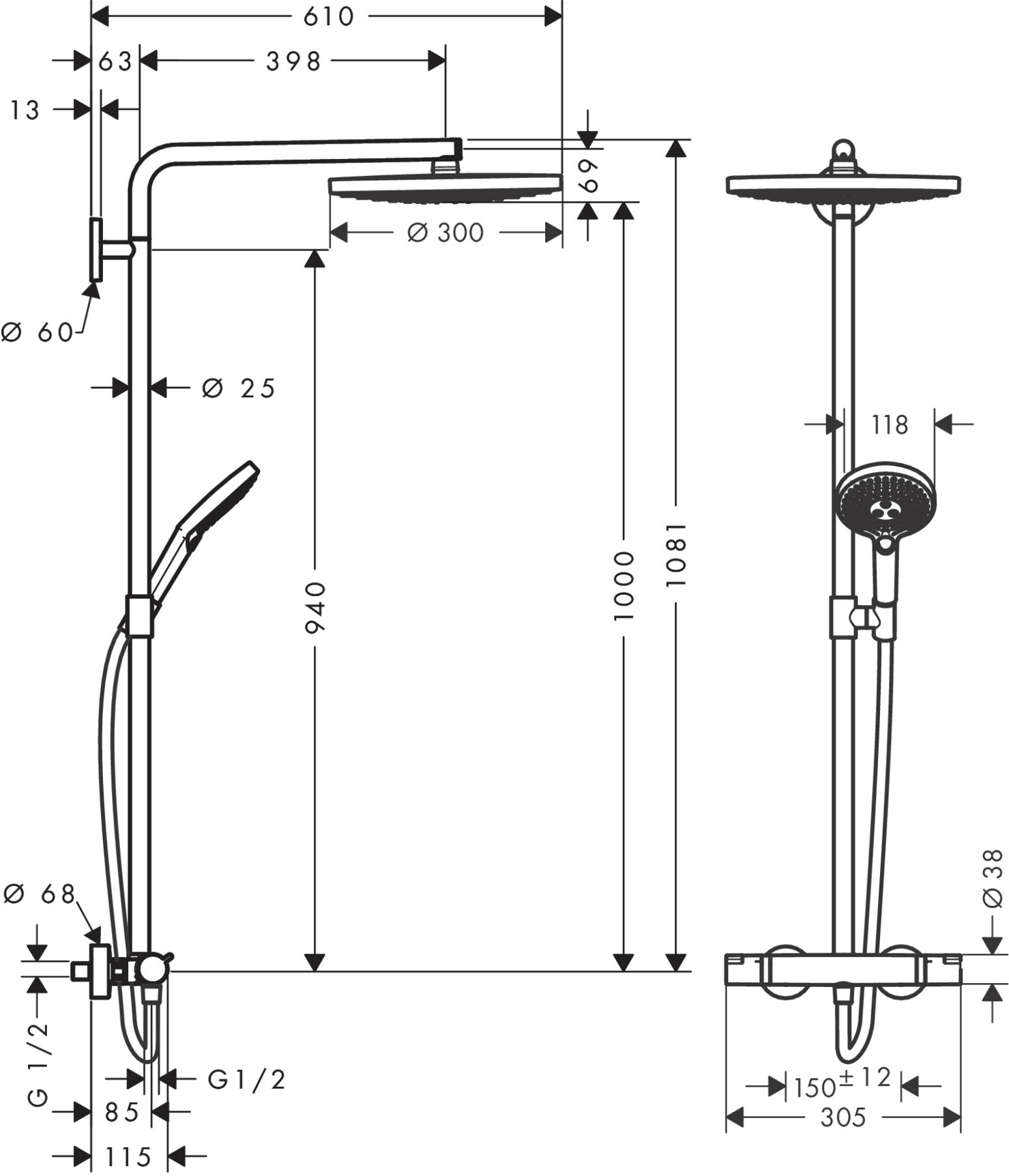
610
63
398
13
69
Ø 300
Ø 60
Ø 25
940
1000
1081
118
Ø 38
Ø 68
G 1/2
G1/2
85
115
150±12
305

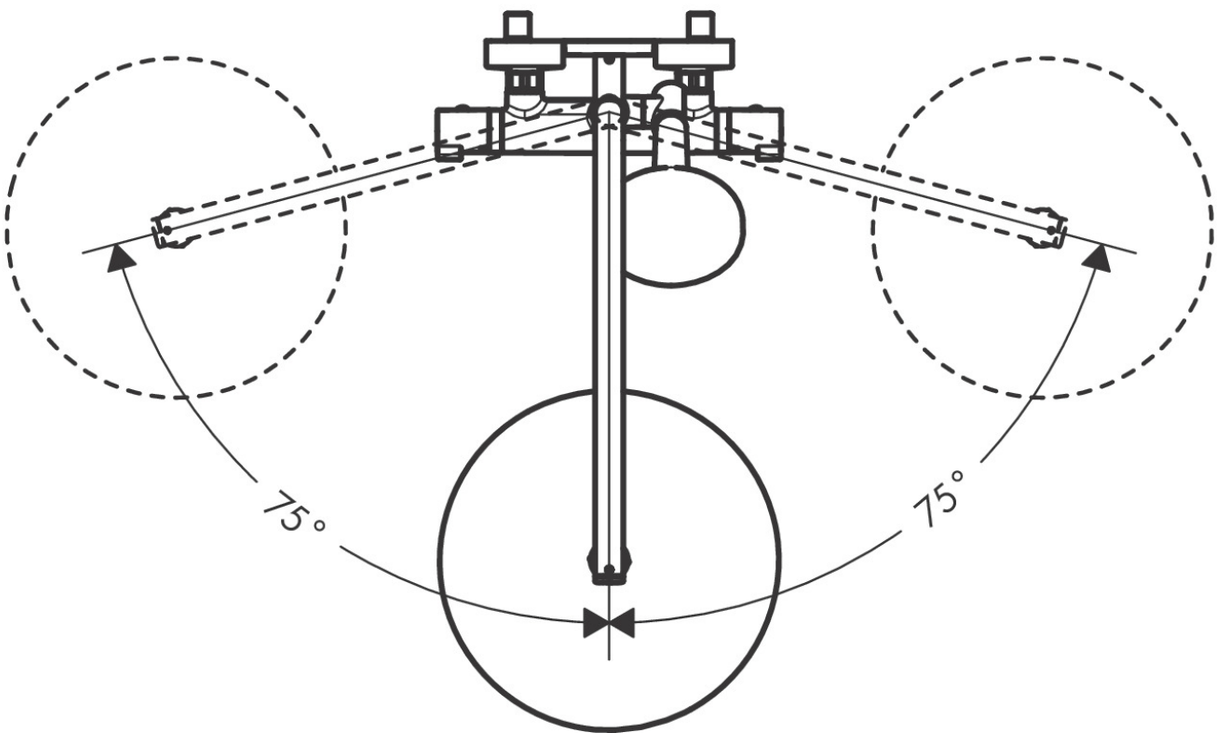
75°
75°