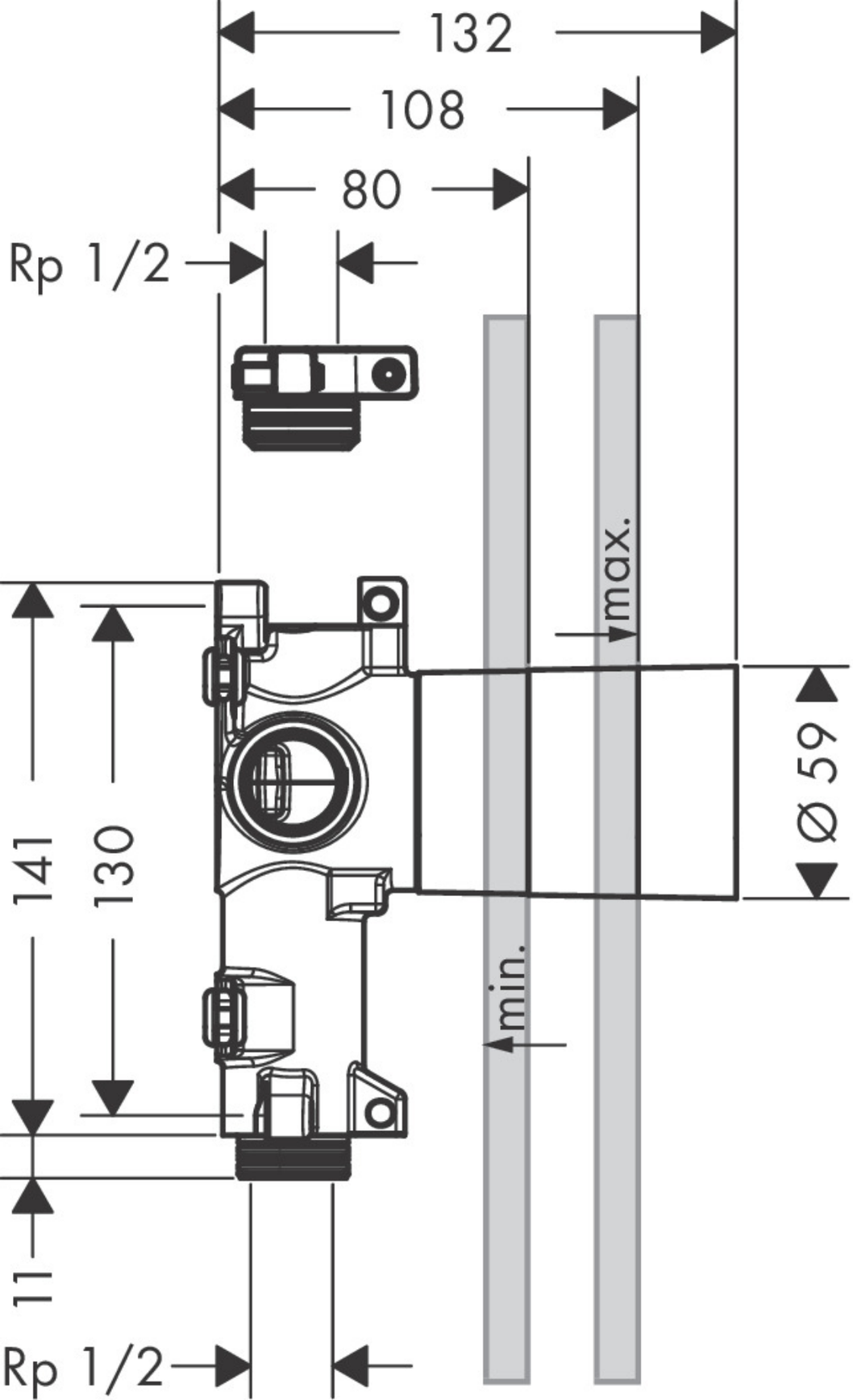
132
108
80
Rp 1/2
max.
min.
141
130
11
Ø 59
Rp 1/2

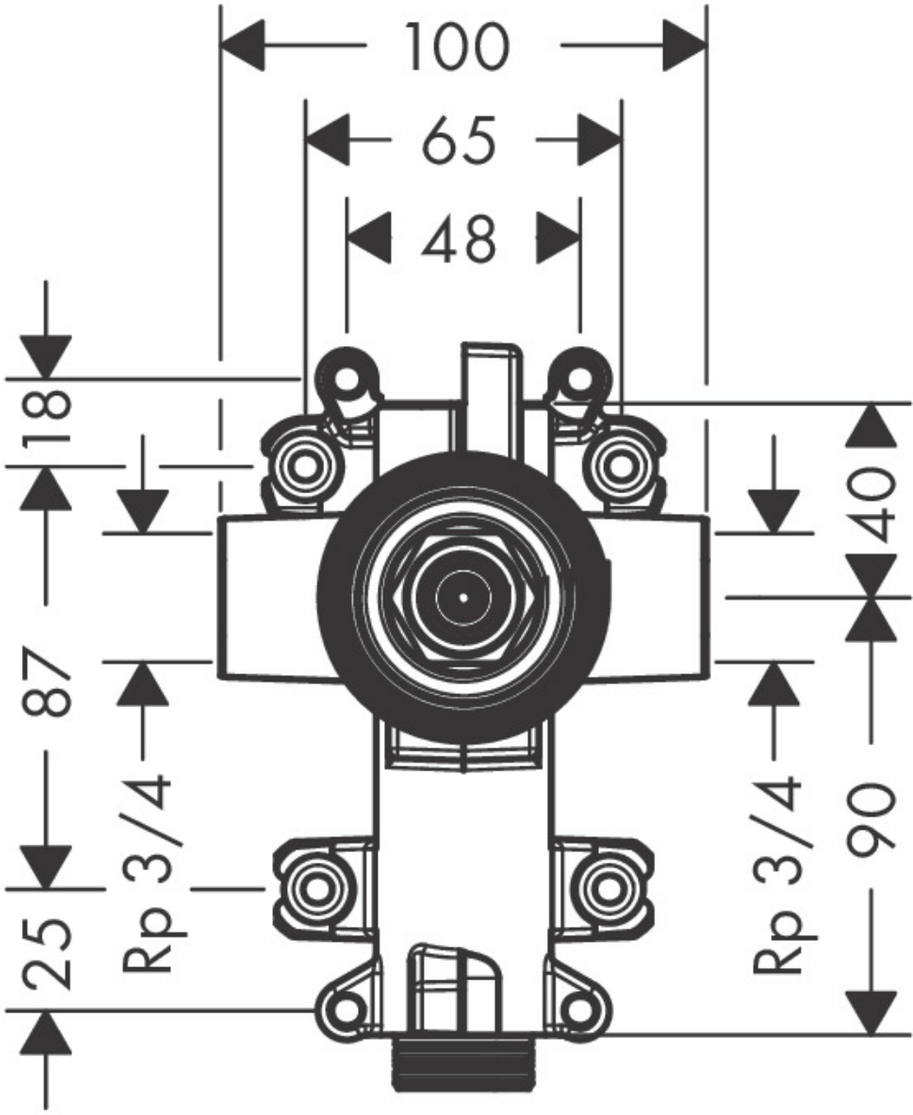
100
65
48
18
87
25
Rp 3/4
Rp 3/4
40
90