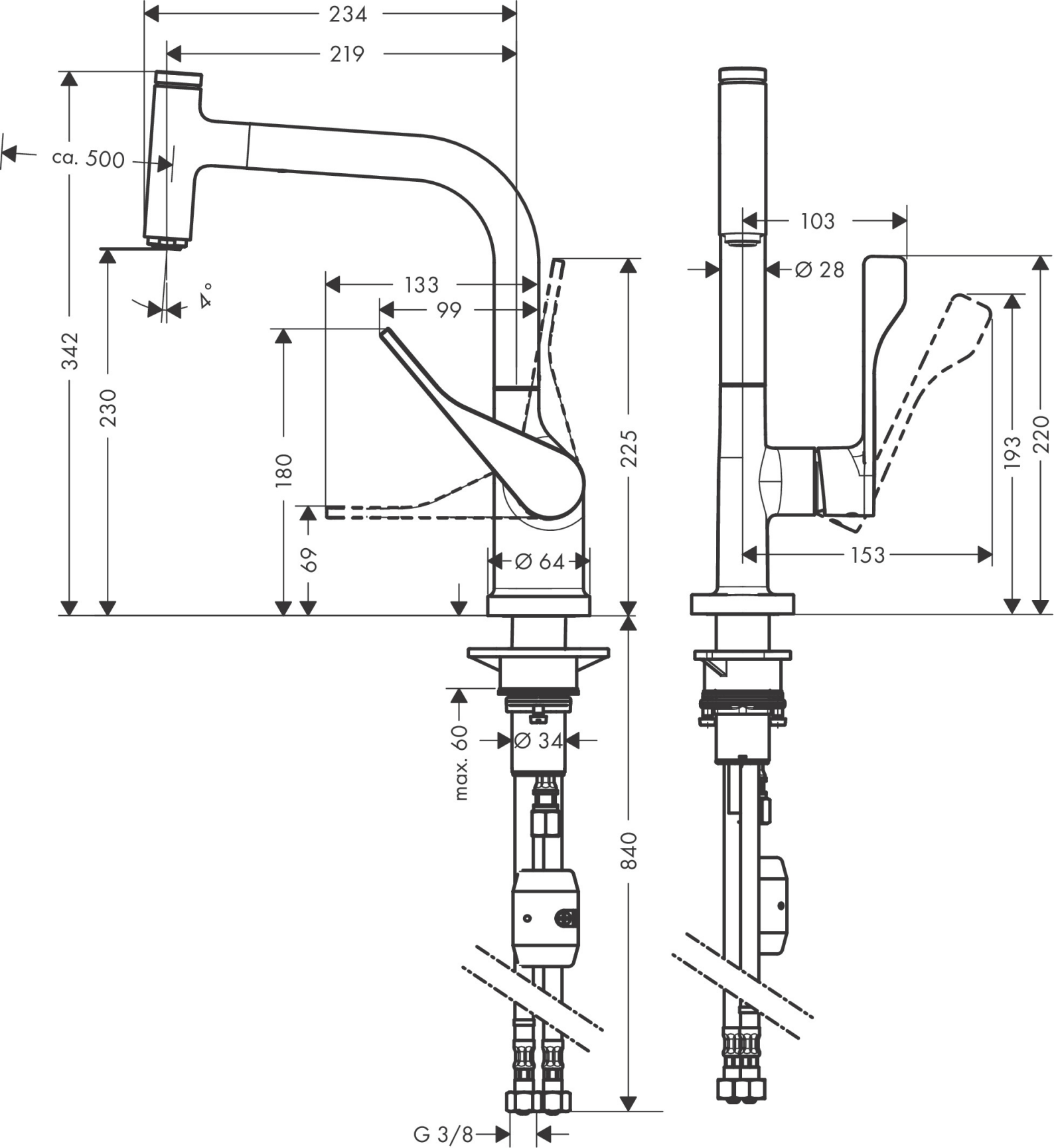
234
219
ca. 500
4°
342
230
133
99
180
69
225
Ø 64
103
Ø 28
193
220
153
max. 60
Ø 34
840
G 3/8