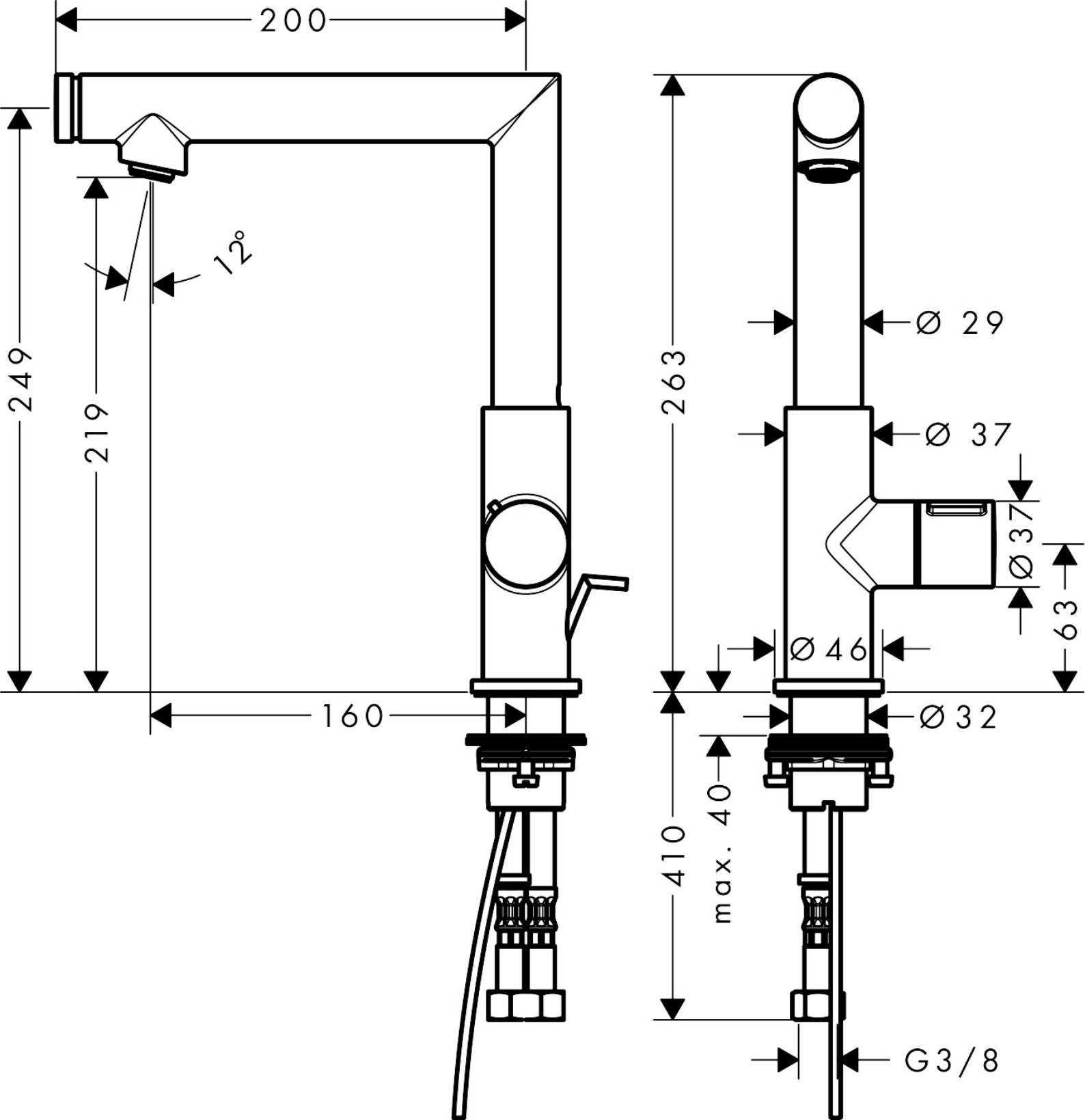
200
249
219
12°
160
263
Ø 29
Ø 37
Ø 37
63
Ø 46
Ø 32
410
max. 40
G3/8